C-RCI 2,5/M3-B 1000 - Capocorda ad anello

1200334

https://www.phoenixcontact.com/it/prodotti/1200334

Si prega di notare che i dati visualizzati in questo PDF sono stati generati dal nostro catalogo online. I dati completi sono disponibili nella documentazione per l'utente. Si applicano le condizioni generali di utilizzo per i download.

Capocorda ad anello, larghezza: 6 mm, colore: blu

Dati commerciali

Codice articolo	1200334
Pezzi/conf.	1.000 Pezzi
Quantità di ordinazione minima	1.000 Pezzi
Codice vendita	BH3421
Codice prodotto	BH3421
GTIN	4055626461922
Peso per pezzo (confezione inclusa)	1,46 g
Peso per pezzo (confezione esclusa)	1,46 g
Numero tariffa doganale	85369010
Paese di origine	TW

Dati tecnici

Caratteristiche articolo

Tipo di prodotto	Connettore

Caratteristiche elettriche

Fusibile	sì

Dimensioni

Disegno quotato	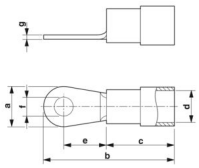
Larghezza	6 mm
Lunghezza collare isolante	11,5 mm
Distanza collare isolante centrale	6 mm
Spessore materiale min.	0,8 mm
Misure interne collare isolante	4,5 mm

Misure interne

Diametro interno	3,2 mm

Indicazioni materiale

Colore	blu (RAL 5015)
Classe di combustibilità a norma UL 94	V2
Sostanze contenute	Senza alogenati

Disegni

Disegno quotato

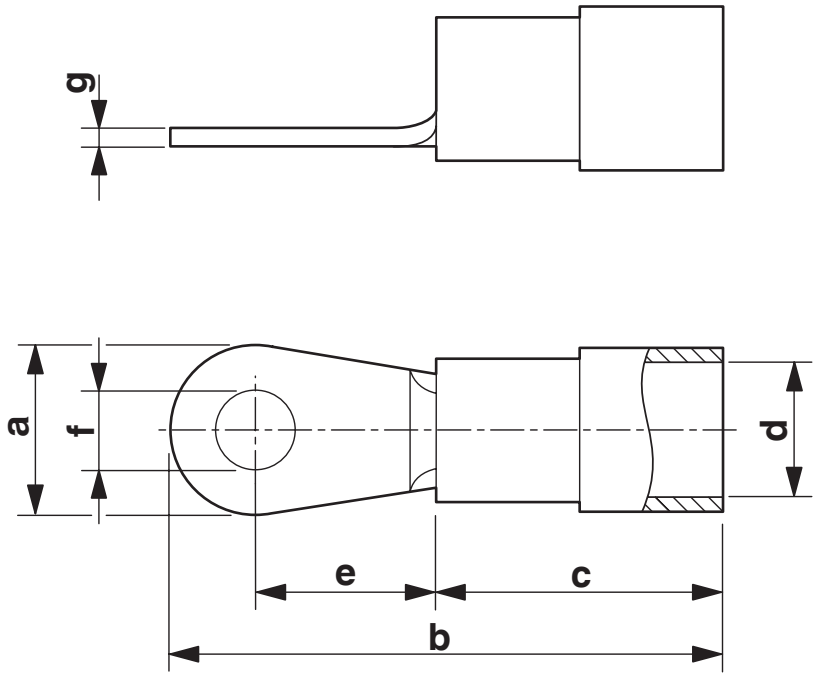

Classifiche

ECLASS

ECLASS-13.0	27400204
ECLASS-12.0	27400204

ETIM

ETIM 9.0	EC001052

UNSPSC

UNSPSC 21.0	27121700

Environmental product compliance

EU RoHS

Soddisfa i requisiti della direttiva RoHS	Sì, Nessuna deroga

China RoHS

Environment friendly use period (EFUP)	EFUP-E
	Nessuna sostanza pericolosa al di sopra dei valori limite

EU REACH SVHC

Avviso di sostanza candidata REACH (n. CAS)	Nessuna sostanza con una percentuale di massa maggiore dello 0,1%

Phoenix Contact 2025 © - Tutti i diritti riservati
https://www.phoenixcontact.com

PHOENIX CONTACT S.p.a.
Via Bellini, 39/41
20095 Cusano Milanino (MI)
+39 02 660591
info_it@phoenixcontact.com