Custodie passaparete - MCV 1,5/ 4-G-3,81 CP1,3P26THR - 1705814

Si ricorda che i dati qui indicati sono estrapolati dal catalogo online. Per informazioni e dati dettagliati, consultare la documentazione per l'utente. Si intendono applicate le Condizioni di utilizzo generali per i download da Internet.
(http://phoenixcontact.it/download)



La figura illustra la versione a 10 poli dell’articolo

Presa base per circuiti stampati, corrente nominale: 8 A, tensione di dimensionamento (III/2): 160 V, sezione nominale: 1,5 mm², numero poli: 4, passo: 3,81 mm, colore: nero, superficie contatti: Stagno, montaggio: Saldatura THR, layout pin: Pinning lineare, lunghezza pin [P]: 2,6 mm

I vantaggi

- Strutturato per l'integrazione nel processo di saldatura SMT
- La connessione verticale permette di disporre più file sul circuito stampato
- Massima flessibilità nel design del dispositivo: un elemento base per connettori con diverse tecniche di collegamento

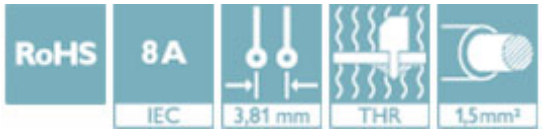

Dati commerciali

Pezzi/conf.	50 PZ
Quantità di ordinazione minima	50 PZ
GTIN	4 046356 802697
GTIN	4046356802697
Sales Key	AAAEDB

Dati tecnici

Dimensioni

Lunghezza [l]	7,25 mm
Larghezza	16,63 mm
Passo	3,81 mm
Misura a	11,43 mm
Larghezza [w]	16,63 mm
Altezza [h]	11,8 mm
Altezza di montaggio	9,2 mm
Lunghezza pin a saldare	2,6 mm
Dimensioni dei codoli	0,8 x 0,8 mm
Lunghezza	7,25 mm

Custodie passaparete - MCV 1,5/ 4-G-3,81 CP1,3P26THR - 1705814

Dati tecnici

Generalità

Famiglia articolo	MCV 1,5/..-G-THR
Tensione di dimensionamento (III/3)	160 V
Attacco a norma	EN-VDE
Corrente nominale I_N	8 A
Colore	nero
N. poli	4

Normative e prescrizioni

Attacco a norma	EN-VDE

Environmental Product Compliance

China RoHS	Periodo per utilizzo conforme: illimitato = EFUP-e
	Nessuna sostanza pericolosa sopra i valori di soglia

Disegni

Diagramma

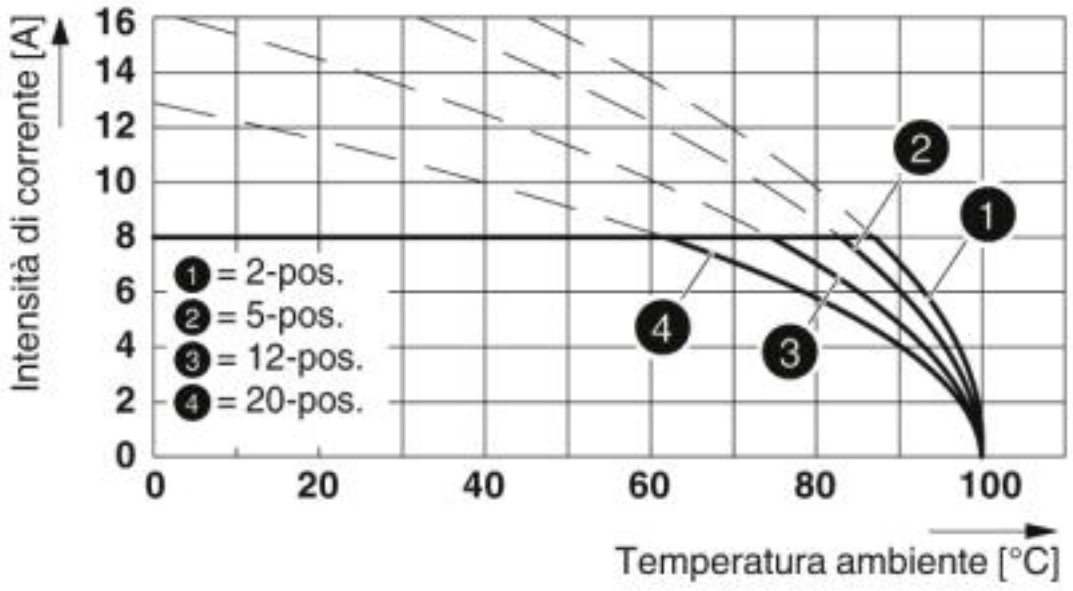

Tipo: FMC 1,5/...-ST-3,81 con MCV 1,5/...-G-3,81 P.. THR

Custodie passaparete - MCV 1,5/ 4-G-3,81 CP1,3P26THR - 1705814

Diagramma

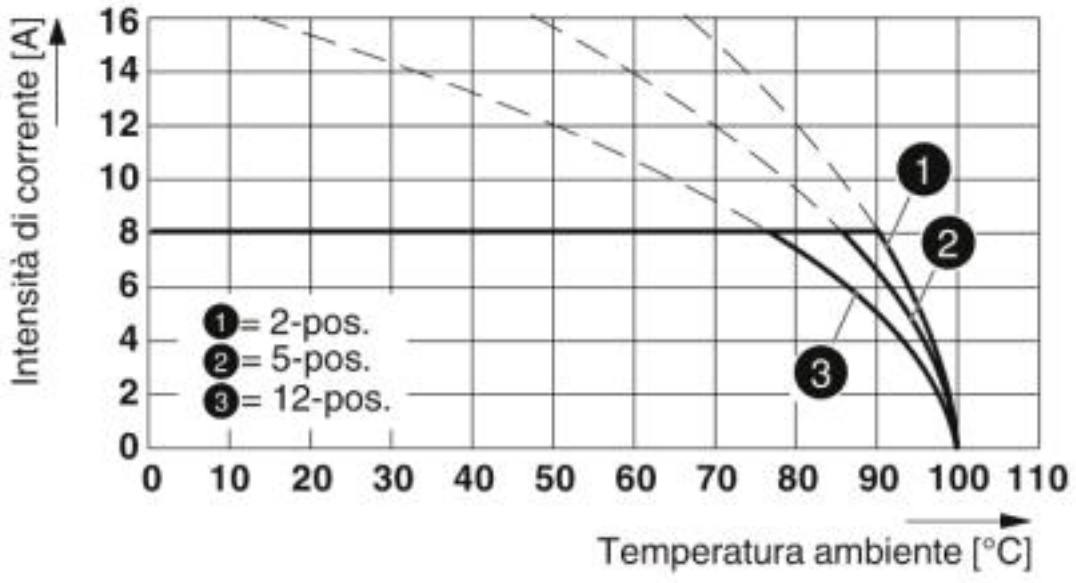

Tipo: MC 1,5/...-ST-3,81 con MCV 1,5/...-G-3,81 P26 THR

Diagramma

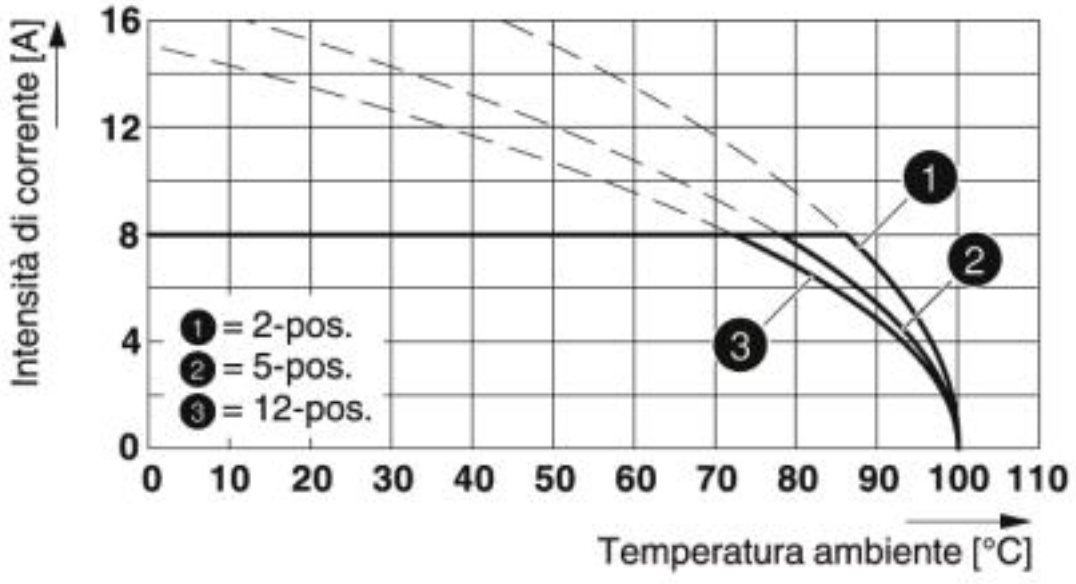

Tipo: FRONT-MC 1,5/...-ST-3,81 con MCV 1,5/...-G-3,81 P...THR

Custodie passaparete - MCV 1,5/ 4-G-3,81 CP1,3P26THR - 1705814

Disegno quotato

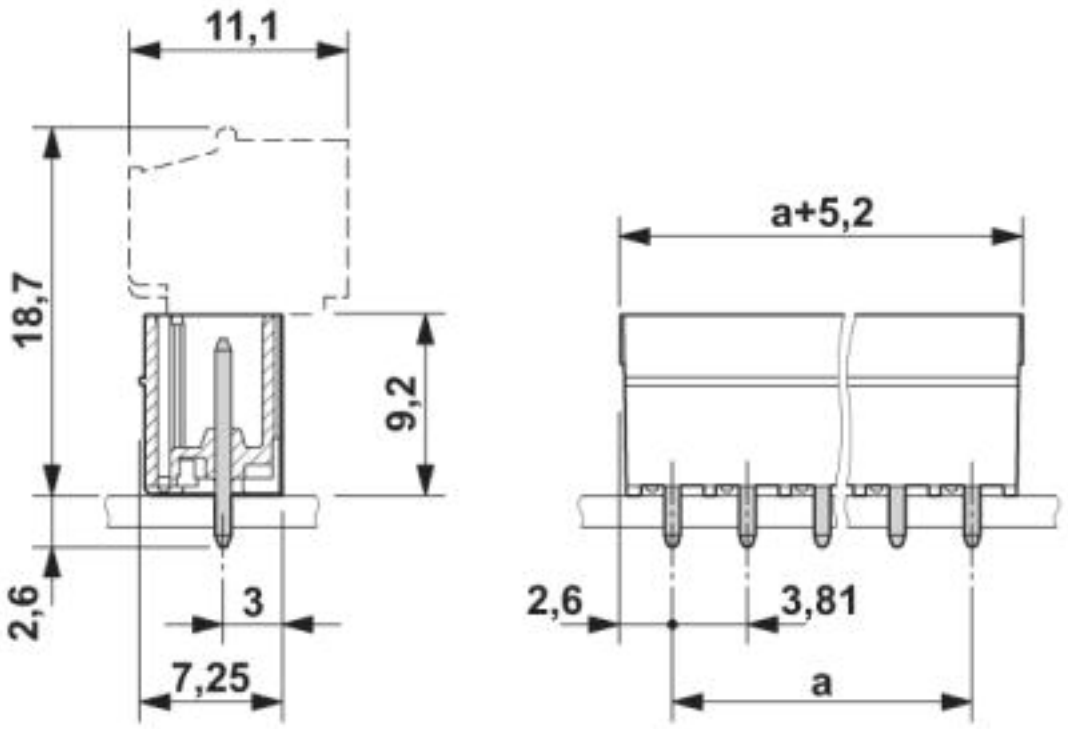

Classifiche

eCl@ss

eCl@ss 4.0	27260700
eCl@ss 4.1	27260700
eCl@ss 5.0	27260700
eCl@ss 5.1	27260700
eCl@ss 6.0	27260700
eCl@ss 7.0	27440402
eCl@ss 8.0	27440402
eCl@ss 9.0	27440402

ETIM

ETIM 3.0	EC001121
ETIM 4.0	EC002637
ETIM 5.0	EC002637
ETIM 6.0	EC002637
ETIM 7.0	EC002637

UNSPSC

UNSPSC 6.01	30211810
UNSPSC 7.0901	39121409
UNSPSC 11	39121409

Custodie passaparete - MCV 1,5/ 4-G-3,81 CP1,3P26THR - 1705814

Classifiche

UNSPSC

UNSPSC 12.01	39121409
UNSPSC 13.2	39121409
UNSPSC 18.0	39121409
UNSPSC 19.0	39121409
UNSPSC 20.0	39121409
UNSPSC 21.0	39121409

Omologazioni

Omologazioni

Omologazioni

IECEE CB Scheme / VDE Gutachten mit Fertigungsüberwachung / EAC / cULus Recognized

Omologazioni Ex

Dettagli omologazione

IECEE CB Scheme	CB scheme	http://www.iecee.org/	DE1-60987-B1B2

Tensione nominale UN	160 V
Corrente nominale IN	8 A

VDE Gutachten mit Fertigungsüberwachung	VDE	http://www2.vde.com/de/Institut/Online-Service/VDE-gepruefteProdukte/Seiten/Online-Suche.aspx	40011723

Tensione nominale UN	160 V
Corrente nominale IN	8 A

EAC	EAC	B.01742

Custodie passaparete - MCV 1,5/ 4-G-3,81 CP1,3P26THR - 1705814

Omologazioni

cULus Recognized		http://database.ul.com/cgi-bin/XYV/template/LISEXT/1FRAME/index.htm	E60425-20110128

	B	D
Tensione nominale UN	300 V	300 V
Corrente nominale IN	8 A	8 A

Phoenix Contact 2020 © - all rights reserved
http://www.phoenixcontact.com

PHOENIX CONTACT S.p.A.
Via Bellini, 39/41
20095 Cusano Milanino (MI)
Italia
Tel. +39 02 660591
Fax +39 02 66059500
http://www.phoenixcontact.it