Custodie passaparete - MCV 1,5/10-G-3,5 P26THR5CP - 1704502

Si ricorda che i dati qui indicati sono estrapolati dal catalogo online. Per informazioni e dati dettagliati, consultare la documentazione per l'utente. Si intendono applicate le Condizioni di utilizzo generali per i download da Internet.
(http://phoenixcontact.it/download)



La figura illustra la versione a 10 poli dell’articolo

Presa base per circuiti stampati, corrente nominale: 8 A, tensione di dimensionamento (III/2): 160 V, sezione nominale: 1,5 mm², numero poli: 10, passo: 3,5 mm, colore: nero, superficie contatti: Stagno, montaggio: Saldatura THR, layout pin: Pinning lineare, lunghezza pin [P]: 2,6 mm

I vantaggi

- Strutturato per l'integrazione nel processo di saldatura SMT
- La connessione verticale permette di disporre più file sul circuito stampato
- Massima flessibilità nel design del dispositivo: un elemento base per connettori con diverse tecniche di collegamento

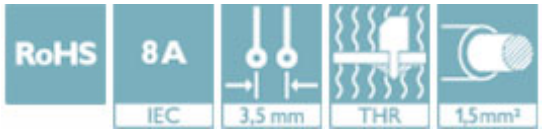

Dati commerciali

Pezzi/conf.	50 PZ
Quantità di ordinazione minima	50 PZ
GTIN	4 046356 726085
GTIN	4046356726085
Sales Key	AAAEDB

Dati tecnici

Dimensioni

Lunghezza [l]	6,9 mm
Larghezza	36,4 mm
Passo	3,5 mm
Misura a	31,5 mm
Larghezza [w]	36,4 mm
Altezza [h]	11,8 mm
Altezza di montaggio	9,2 mm
Lunghezza pin a saldare	2,6 mm
Dimensioni dei codoli	0,8 x 0,8 mm
Lunghezza	6,9 mm

Custodie passaparete - MCV 1,5/10-G-3,5 P26THR5CP - 1704502

Dati tecnici

Generalità

Famiglia articolo	MCV 1,5/..-G-THR
Tensione di dimensionamento (III/3)	160 V
Attacco a norma	EN-VDE
Corrente nominale I_N	8 A
Colore	nero
N. poli	10

Normative e prescrizioni

Attacco a norma	EN-VDE
	CUL

Environmental Product Compliance

China RoHS	Periodo per utilizzo conforme: illimitato = EFUP-e
	Nessuna sostanza pericolosa sopra i valori di soglia

Disegni

Diagramma

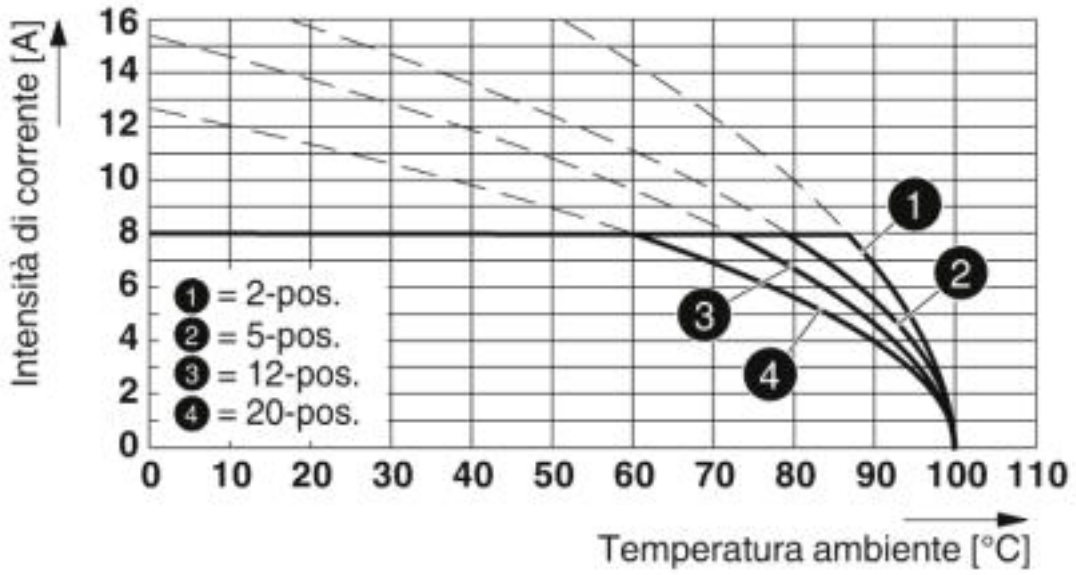

Tipo: FMC 1,5/...-ST-3,5 con MCV 1,5/...-G-3,5 P... THR

Custodie passaparete - MCV 1,5/10-G-3,5 P26THR5CP - 1704502

Diagramma

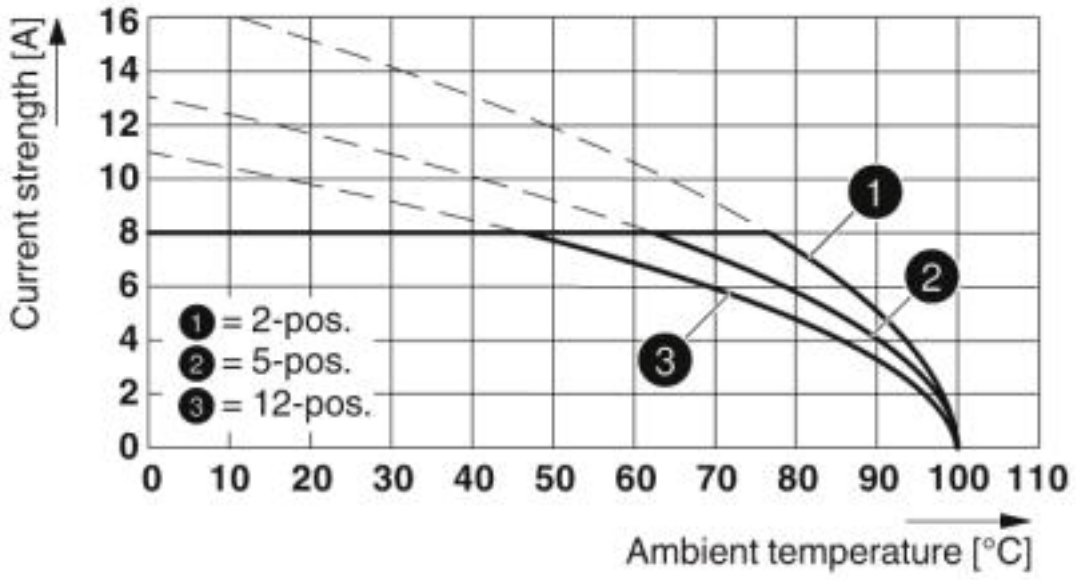

Tipo: MCVR 1,5/...-ST-3,5 con MCV 1,5/...-G-3,5 P26THR

Diagramma

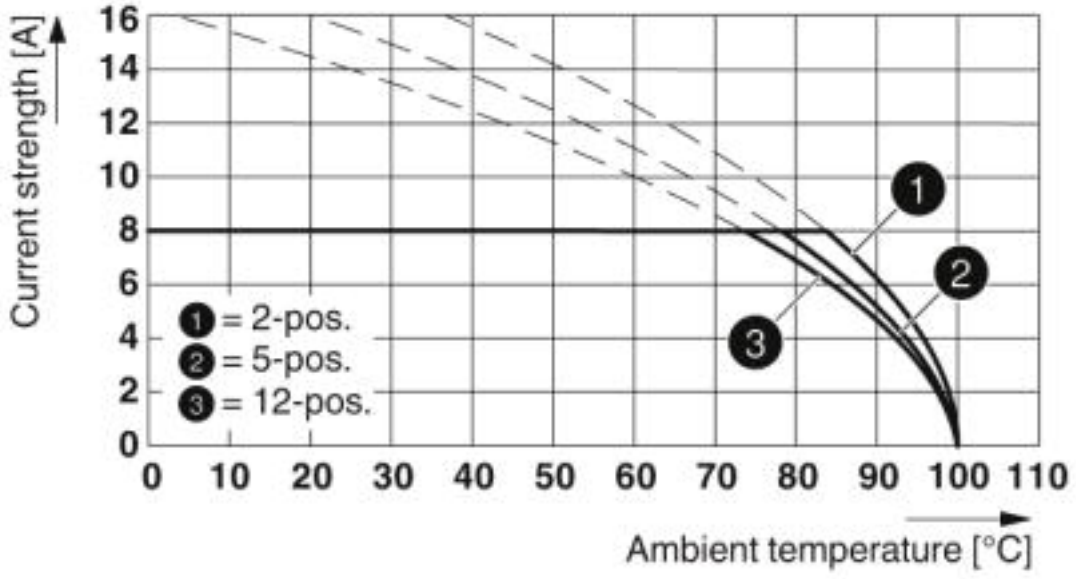

Tipo: FK-MCP 1,5/...-ST-3,5 con MCV 1,5/...-G-3,5 P... THR

Custodie passaparete - MCV 1,5/10-G-3,5 P26THR5CP - 1704502

Diagramma

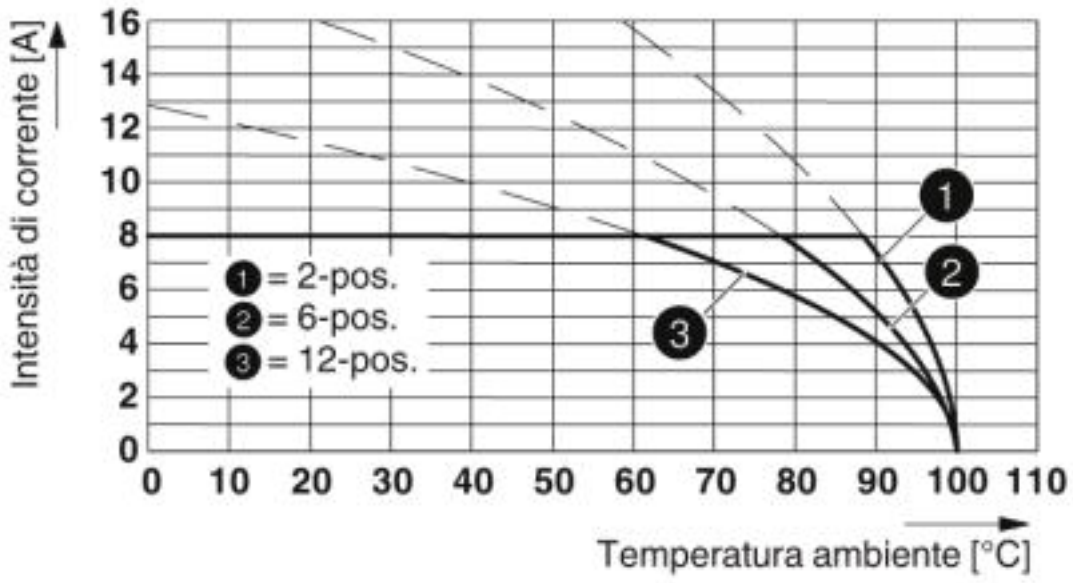

Tipo: IMCV 1,5/...-G-3,5 P20 THR con MCV 1,5/...-G-3,5 P26 THR

Disegno quotato

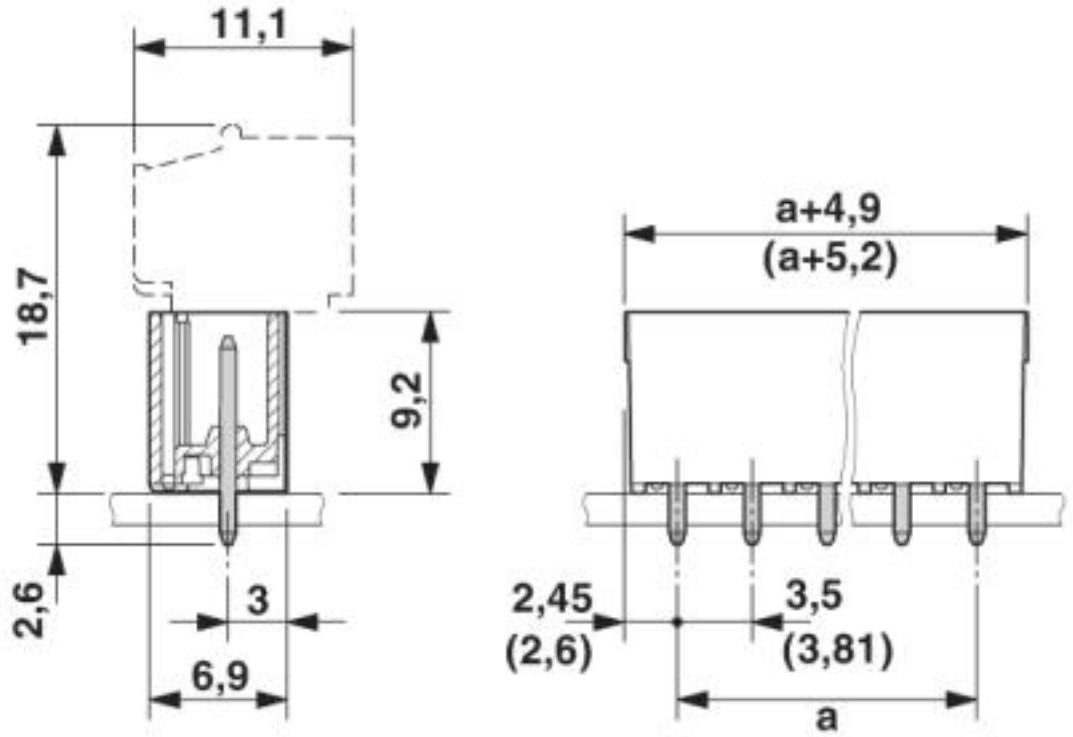

Custodie passaparete - MCV 1,5/10-G-3,5 P26THR5CP - 1704502

Classifiche

eCl@ss

eCl@ss 4.0	27260700
eCl@ss 4.1	27260700
eCl@ss 5.0	27260700
eCl@ss 5.1	27260700
eCl@ss 6.0	27260700
eCl@ss 7.0	27440402
eCl@ss 8.0	27440402
eCl@ss 9.0	27440402

ETIM

ETIM 3.0	EC001121
ETIM 4.0	EC002637
ETIM 5.0	EC002637
ETIM 6.0	EC002637
ETIM 7.0	EC002637

UNSPSC

UNSPSC 6.01	30211810
UNSPSC 7.0901	39121409
UNSPSC 11	39121409
UNSPSC 12.01	39121409
UNSPSC 13.2	39121409
UNSPSC 18.0	39121409
UNSPSC 19.0	39121409
UNSPSC 20.0	39121409
UNSPSC 21.0	39121409

Omologazioni

Omologazioni

Omologazioni

IECEE CB Scheme / VDE Gutachten mit Fertigungsüberwachung / EAC / cULus Recognized

Omologazioni Ex

Dettagli omologazione

Custodie passaparete - MCV 1,5/10-G-3,5 P26THR5CP - 1704502

Omologazioni

IECEE CB Scheme	CB scheme	http://www.iecee.org/	DE1-60987-B1B2

Tensione nominale UN	160 V
Corrente nominale IN	8 A

VDE Gutachten mit Fertigungsüberwachung	VDE	http://www2.vde.com/de/Institut/Online-Service/VDE-gepruefteProdukte/Seiten/Online-Suche.aspx	40011723

Tensione nominale UN	160 V
Corrente nominale IN	8 A

EAC	EAC	B.01742

cULus Recognized	c UL us	http://database.ul.com/cgi-bin/XYV/template/LISEXT/1FRAME/index.htm	E60425-20110128

	B	D
Tensione nominale UN	300 V	300 V
Corrente nominale IN	8 A	8 A

Phoenix Contact 2020 © - all rights reserved
http://www.phoenixcontact.com

PHOENIX CONTACT S.p.A.
Via Bellini, 39/41
20095 Cusano Milanino (MI)
Italia
Tel. +39 02 660591
Fax +39 02 66059500
http://www.phoenixcontact.it