HF-Essential II for TL5/TL-D

HF-E 1/2 58 TL-D II 220-240 50/60Hz

Essenzialmente intelligente e affidabile. HF-Essential II è la soluzione più economica per il funzionamento affidabile di una lampada fluorescente. È anche il prodotto di base ideale per gli utenti dei sistemi elettromagnetici che desiderano beneficiare dei vantaggi offerti dai reattori elettronici. HF-Essential II, economicamente vantaggioso e affidabile, rientra nella classe di efficienza energetica A2 e il suo design robusto soddisfa tutti gli standard internazionali pertinenti in materia di sicurezza e performance. HF- Essential II è la scelta ideale per un'ampia gamma di nuove costruzioni e applicazioni di aggiornamento diretto (retrofit) nel settore commerciale, inclusa illuminazione generale con montaggio su superficie, illuminazione per uffici, parcheggi al coperto, magazzini e altre applicazioni.

Dati del prodotto

Funzionamento e parte elettrica	
Tensione in ingresso	Da 220 a 240 V
Frequenza di linea	50 to 60 Hz
Frequenza di ingresso	Da 50 a 60 Hz
Corrente di dispersione (Max)	0,5 mA
Larghezza corrente di spunto	0,3 ms
Picco corrente di spunto (Max)	24 A
Numero di prodotti sotto interruttore magnetotermico (16A tipo B) (Nom)	20

Cablaggio	
Tipo di connettore terminali in ingresso	Inserto
Tipo di connettore terminali di uscita	Inserto

Temperatura	
Temp. Involucro per definire la durata (Nom)	75 °C
Temp. massima involucro (Max)	75 °C

Meccanica e corpo	
Corpo	L 211x40x28.7
e una gestione termica	IP20 [Protetto contro l'accesso con un dito]
Peso netto (Pezzo)	0,155 kg

Approvazione e applicazione	
Indice di efficienza energetica	A2
Marchi di approvazione	Marchio CE Certificato KEMA Keur Certificato CB Conforme a RoHS

HF-Essential II for TL5/TL-D

Intervallo temperatura ambiente	Da -10 °C a 50 °C

Dati del prodotto

Nome prodotto ordine	HF-E 1/2 58 TL-D II 220-240V 50/60Hz
Nome completo prodotto	HF-E 1/2 58 TL-D II 220-240 50/60Hz
Full EOC	871829177064000
Descrizione codice locale	HFE1258TLD
Codice d'ordine	77064000

Codice materiale (12NC)	913713040966
Codice locale	HFE1258TLD
Numeratore - Quantità per confezione	1
EAN/UPC - Prodotto/scatola	8718291770640
Numeratore - Confezioni per scatola esterna	20
EAN/UPC - Case	8718291770657

Disegno tecnico

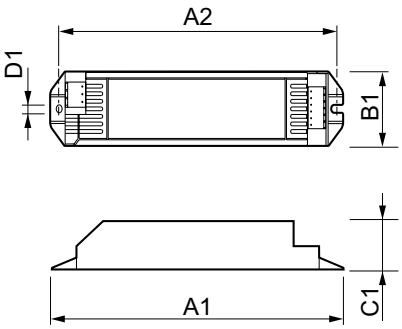

Product	D1	C1	A1	A2	B1
HF-E 1/2 58 TL-D II 220-240V 50/60Hz	4,2 mm	28,7 mm	211,0 mm	198,0 mm	40,0 mm

© 2023 Signify Holding Tutti i diritti riservati. Signify non fornisce alcuna rappresentazione o garanzia relativamente all'accuratezza o alla completezza delle informazioni incluse e non può essere ritenuta responsabile di eventuali azioni basate su di esse. Le informazioni riportate nel presente documento non hanno alcuno scopo commerciale e non fanno parte di alcun preventivo o contratto, salvo diversamente concordato con Signify. Philips e il simbolo dello scudo Philips sono marchi registrati di Koninklijke Philips N.V.