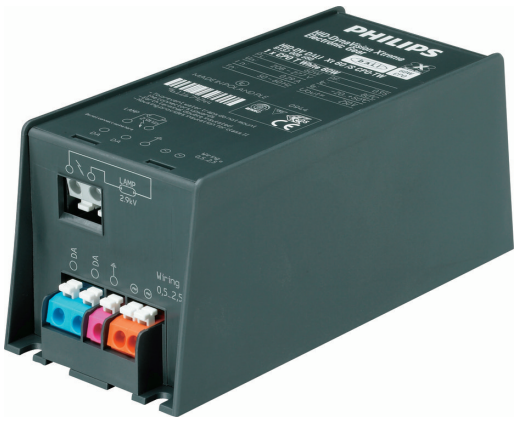

DynaVision Programmable Xtreme for CDO

HID-DV PROG Xt 250 CDO C2 208-277V

Driver elettronici altamente affidabili e flessibili per lampade CDO; progettati per risparmiare costi energetici tramite controlli integrati e per ridurre i costi di manutenzione grazie alla durata di 80.000 ore e alla protezione dai fulmini integrata. La famiglia di prodotti DynaVision Programmable costituisce il punto di partenza ideale per qualsiasi soluzione di gestione dell'illuminazione.

Dati del prodotto

Funzionamento e parte elettrica	
Tensione in ingresso	208-240-277 V
Frequenza di linea	50 to 60 Hz
Frequenza di ingresso	Da 50 a 60 Hz
Fattore di potenza 50% del carico (Min)	0,98
Corrente di dispersione (Max)	0,7 mA
Larghezza corrente di spunto	4 ms
Corrente in ingresso (Nom)	1.32 A
Picco corrente di spunto (Nom)	4 A
Numero di prodotti sotto interruttore magnetotermico (16A tipo B) (Nom)	11
Protezione da sovratensioni (comune/differenziale)	EN61547 (L-L 2 kV, L-G 4 kV), 10 kV TIL
Cablaggio	
Lunghezza cavo da dispositivo a lampada	3 m

Tipo connettore	WAGO serie 804
Temperatura	
Temp. Involucro per definire la durata (Nom)	80 °C
Controlli e dimmerazione	
Interfaccia di controllo	PROG
Meccanica e corpo	
Corpo	C2
Peso netto (Pezzo)	1,420 kg
Approvazione e applicazione	
Standard di sicurezza	IEC 607, 609, 926, 928 [Non esistono standard per i driver delle lampade HID.

DynaVision Programmable Xtreme for CDO

	Utilizzare i requisiti di questi standard se considerati rilevanti per il prodotto.]
Standard ambientale	ISO 14001
Marchi di approvazione	Marchio F Marchio CE Certificato ENEC Certificato VDE-EMV
Intervallo temperatura ambiente	Da -30 °C a 50 °C

Dati del prodotto	
Nome prodotto ordine	HID-DV PROG Xt 250 CDO C2 208-277V
Nome completo prodotto	HID-DV PROG Xt 250 CDO C2 208-277V
Full EOC	871829122261300

Descrizione codice locale	HIDDVXT250CDO
Codice d'ordine	22261300
Codice materiale (12NC)	913700679666
Codice locale	HIDDVXT250CDO
Numeratore - Quantità per confezione	1
EAN/UPC - Prodotto/scatola	8718291222613
Numeratore - Confezioni per scatola esterna	6
EAN/UPC - Case	8718291222620

Disegno tecnico

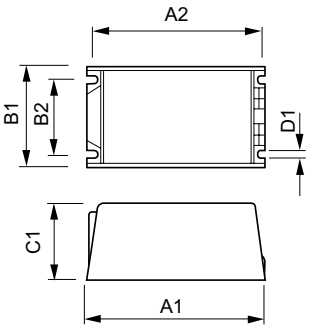

Product	D1	C1	A1	A2	B1	B2
HID-DV PROG Xt 250 CDO C2 208-277V	4,8 mm	58,0 mm	169,0 mm	156,0 mm	100,0 mm	81,5 mm

© 2023 Signify Holding Tutti i diritti riservati. Signify non fornisce alcuna rappresentazione o garanzia relativamente all'accuratezza o alla completezza delle informazioni incluse e non può essere ritenuta responsabile di eventuali azioni basate su di esse. Le informazioni riportate nel presente documento non hanno alcuno scopo commerciale e non fanno parte di alcun preventivo o contratto, salvo diversamente concordato con Signify. Philips e il simbolo dello scudo Philips sono marchi registrati di Koninklijke Philips N.V.