SL629 PL CM PRISM D/I

Codice 8629461783338

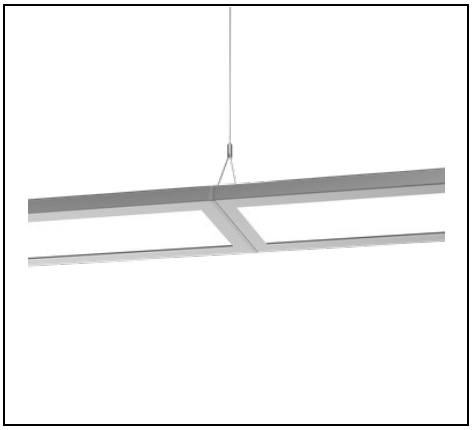

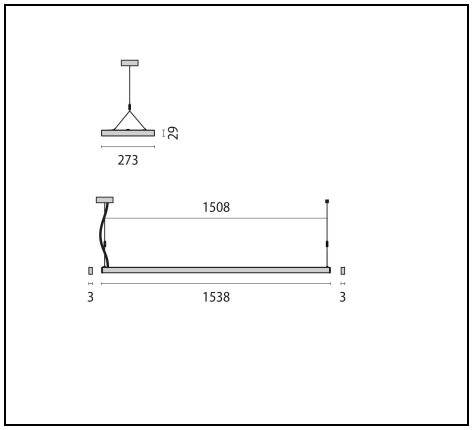

IP 20 | CLASS I | CE | EAC | UKCA | EN

Descrizione

Sistema di apparecchi LED a sospensione, composto di uno o più moduli lampada e componenti selezionabili in base alle esigenze

- Corpo in lamiera d'acciaio, verniciato a polvere
- Elementi di collegamento e terminali in alluminio pressofuso, verinicati
- Diffusore a microprismi per un'efficiente diffusione della luce, riduzione al minimo dell'abbagliamento e alta uniformità
- Distribuzione luminosa diretta o diretta/ indiretta
- Tolleranza cromatica (MacAdam) ≤ 3 SDCM
- Limitazione dell'abbagliamento conforme alla norma DIN EN 12464-1
- Versioni in colorazioni speciali disponibili. Contattare l'azienda
- I singoli componenti sono elencati nella tabella degli accessori

Al fine di favorire un costante aggiornamento dei propri prodotti , PERFORMANCE iN LIGHTING si riserva il diritto di apportare modifiche senza preavviso. Si invita pertanto a prendere visione dell'ultima versione pubblicata sul sito www.performanceinlighting.com. Flusso luminoso e potenza elettrica sono soggetti ad una tolleranza di +/-7% rispetto al valore indicato. Salvo diversa indicazione, i valori si riferiscono a una temperatura ambiente di 25 ° C. I termini di garanzia sono consultabili all'indirizzo https://www.performanceinlighting.com/qr/company/led-warranty

For information:
PERFORMANCE iN LIGHTING S.p.A. Headquarters - Italy
Viale del Lavoro 9/11
37030 Colognola ai Colli Verona - Italy
Tel. +39 045 61 59 211

info.it@pil.lighting
www.performanceinlighting.com

PERFORMANCE iN LIGHTING | powered by GEWISS

Dati di prodotto

Gruppo ETIM:	EG000027	**Classe ETIM:**	EC001743

Informazioni generali

Attacco:	LED	**Sorgente luminosa:**	LED
Flusso Sorgente [lm]:	11640	**Flusso apparecchio [lm]:**	8420
Potenza apparecchio [W]:	69 W	**Efficienza luminosa [lm/W]:**	122
CRI:	80	**Temperatura colore [K]:**	3000
Colore / Finitura:	GR-RAL9006 / Grigio RAL9006 / Goffrato	**Grado di protezione IP:**	IP20
IK-J-xxIP:	IK05 0.7J xx3	**Classe di protezione:**	I
Ottica:	S/C - Simmetrica diretta-indiretta	**Angolo ottica:**	2 x 40°/50°
Peso netto [kg]:	6.62	**Lunghezza complessiva [mm]:**	1538
Larghezza complessiva [mm]:	273	**Altezza complessiva [mm]:**	29

Caratteristiche meccaniche

Forma:	Rettangolare	**Materiale del corpo:**	Acciaio
Materiale del diffusore:	Plastica trasparente	**Test filo incandescente [°C]:**	650 °C

Caratteristiche elettriche

Tipo di alimentazione:	AC	**Tensione di alimentazione [V AC]:**	220/240
Frequenza di alimentazione [Hz]:	220-240V 50/60Hz	**Fattore di potenza / COS Φ:**	0.9
Tensione di alimentazione [V DC]:	168/275	**Corrente di spunto [A/µs]:**	20 / 240
C10 1.5 mm²:	24	**C16 2.5 mm²:**	40
B10 1.5 mm²:	15	**B16 2.5 mm²:**	24
EEI:	A2		

Installazione

Ambito di applicazione:	Indoor	**Tipo di montaggio:**	Sospensione
Temperatura ambiente min. [°C]:	10	**Temperatura ambiente max. [°C]:**	40

Caratteristiche della luce

MacAdam:	3	**Mantenimento flusso luminoso:**	L80B10@50000h
Distribuzione emissione luminosa:	Direct/Indirect	**DFF - Flusso diretto [%]:**	36
UFF - Flusso indiretto [%]:	64	**UGR massimo:**	14.0

Al fine di favorire un costante aggiornamento dei propri prodotti , PERFORMANCE iN LIGHTING si riserva il diritto di apportare modifiche senza preavviso. Si invita pertanto a prendere visione dell'ultima versione pubblicata sul sito www.performanceinlighting.com. Flusso luminoso e potenza elettrica sono soggetti ad una tolleranza di +/-7% rispetto al valore indicato. Salvo diversa indicazione, i valori si riferiscono a una temperatura ambiente di 25 ° C. I termini di garanzia sono consultabili all'indirizzo https://www.performanceinlighting.com/qr/company/led-warranty

For information:
PERFORMANCE iN LIGHTING S.p.A. Headquarters - Italy
Viale del Lavoro 9/11
37030 Colognola ai Colli Verona - Italy
Tel. +39 045 61 59 211

info.it@pil.lighting
www.performanceinlighting.com

Dati fotometrici

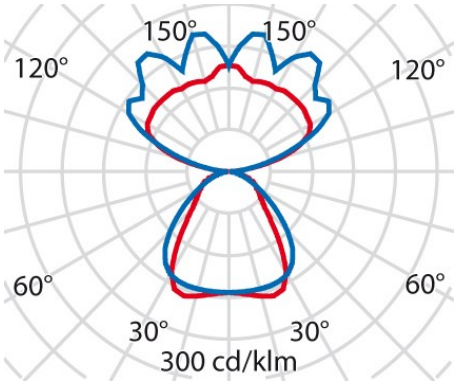

Accessori obbligatori

SL629PL CM

862932230

SL629 kit iniziale/kit finale RAL9006

GR-RAL9006 / Grigio RAL9006

862932330

SL629 kit di collegamento RAL9006

GR-RAL9006 / Grigio RAL9006

Al fine di favorire un costante aggiornamento dei propri prodotti , PERFORMANCE iN LIGHTING si riserva il diritto di apportare modifiche senza preavviso. Si invita pertanto a prendere visione dell'ultima versione pubblicata sul sito www.performanceinlighting.com. Flusso luminoso e potenza elettrica sono soggetti ad una tolleranza di +/-7% rispetto al valore indicato. Salvo diversa indicazione, i valori si riferiscono a una temperatura ambiente di 25 ° C. I termini di garanzia sono consultabili all'indirizzo https://www.performanceinlighting.com/qr/company/led-warranty

For information:
PERFORMANCE iN LIGHTING S.p.A. Headquarters - Italy
Viale del Lavoro 9/11
37030 Colognola ai Colli Verona - Italy
Tel. +39 045 61 59 211

info.it@pil.lighting
www.performanceinlighting.com