EB435 LED WIDE FLOOD REFLECTOR

Codice 8435184453410



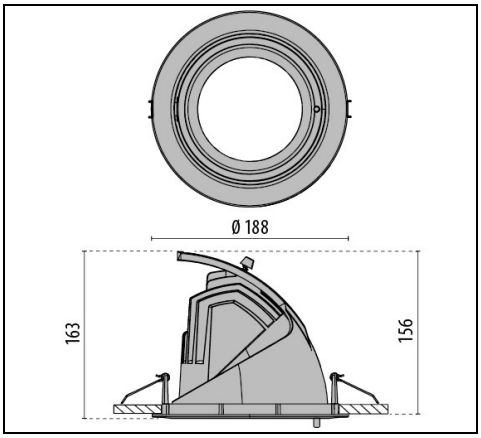

Descrizione

Proiettore LED da incasso per interni, composto da:
- Corpo del faretto e anello in alluminio pressofuso, verniciato a polveri
- Riflettore orientabile orizzontalmente verso l'interno e l'esterno grazie al particolare meccanismo cardanico
- Orientabile a 60° (-15 a 45°), rotazione su 355°
- Riflettore in alluminio purissimo con sfaccettature sferiche ad alta brillantezza per il massimo rendimento ed una resa cromatica neutra
- Riflettore in versione wide flood
- Tolleranza cromatica (MacAdam) ≤ 3 SDCM
- Facilità di installazione senza l'ausilio di utensili
- Apparecchio completo di alimentatore
- Fissaggio a soffitto mediante molle
- Vetro di protezione

Al fine di favorire un costante aggiornamento dei propri prodotti , PERFORMANCE iN LIGHTING si riserva il diritto di apportare modifiche senza preavviso. Si invita pertanto a prendere visione dell'ultima versione pubblicata sul sito www.performanceinlighting.com. Flusso luminoso e potenza elettrica sono soggetti ad una tolleranza di +/-7% rispetto al valore indicato. Salvo diversa indicazione, i valori si riferiscono a una temperatura ambiente di 25 ° C. I termini di garanzia sono consultabili all'indirizzo https://www.performanceinlighting.com/qr/company/led-warranty

For information:
PERFORMANCE iN LIGHTING S.p.A. Headquarters - Italy
Viale del Lavoro 9/11
37030 Colognola ai Colli Verona - Italy
Tel. +39 045 61 59 211

info.it@pil.lighting
www.performanceinlighting.com

Dati di prodotto

Gruppo ETIM:	EG000027	**Classe ETIM:**	EC001744

Informazioni generali

Attacco:	LED	**Sorgente luminosa:**	LED
Flusso Sorgente [lm]:	5190	**Flusso apparecchio [lm]:**	4290
Potenza apparecchio [W]:	40 W	**Efficienza luminosa [lm/W]:**	107
CRI:	80	**Temperatura colore [K]:**	4000
Colore / Finitura:	WH-RAL9010 / Bianco RAL9010 / Goffrato	**Grado di protezione IP:**	IP20
IK-J-xxIP:	IK02 0.2J xx0	**Classe di protezione:**	II
Ottica:	C/MW - Circolare media-diffondente	**Angolo ottica:**	2 x 34°
Peso netto [kg]:	1.194	**Diametro complessivo [mm]:**	188
Altezza complessiva [mm]:	165	**Diametro foro d'incasso [mm]:**	Ø 175

Caratteristiche meccaniche

Forma:	Tondo 150 ≤ x ≤ 300 mm	**Materiale del corpo:**	Alluminio
Materiale del diffusore:	Vetro trasparente	**Test filo incandescente [°C]:**	650 °C

Caratteristiche elettriche

Tipo di alimentazione:	AC	**Tensione di alimentazione [V AC]:**	220/240
Frequenza di alimentazione [Hz]:	50/60	**Fattore di potenza / COS Φ:**	0.9
C10 1.5 mm²:	31	**C16 2.5 mm²:**	51
B10 1.5 mm²:	19	**B16 2.5 mm²:**	31
EEI:	A2		

Installazione

Ambito di applicazione:	Indoor	**Tipo di montaggio:**	Spot incassati
Temperatura ambiente min. [°C]:	10	**Temperatura ambiente max. [°C]:**	40
Distanza min. dall'oggetto illuminato [m]:	0.10		

Caratteristiche della luce

MacAdam:	3	**Mantenimento flusso luminoso:**	L80B10@60000h
Distribuzione emissione luminosa:	Direct	**DFF - Flusso diretto [%]:**	100
UFF - Flusso indiretto [%]:	0		

Al fine di favorire un costante aggiornamento dei propri prodotti , PERFORMANCE iN LIGHTING si riserva il diritto di apportare modifiche senza preavviso. Si invita pertanto a prendere visione dell'ultima versione pubblicata sul sito www.performanceinlighting.com. Flusso luminoso e potenza elettrica sono soggetti ad una tolleranza di +/-7% rispetto al valore indicato. Salvo diversa indicazione, i valori si riferiscono a una temperatura ambiente di 25 ° C. I termini di garanzia sono consultabili all'indirizzo https://www.performanceinlighting.com/qr/company/led-warranty

For information:
PERFORMANCE iN LIGHTING S.p.A. Headquarters - Italy
Viale del Lavoro 9/11
37030 Colognola ai Colli Verona - Italy
Tel. +39 045 61 59 211

info.it@pil.lighting
www.performanceinlighting.com

Dati fotometrici

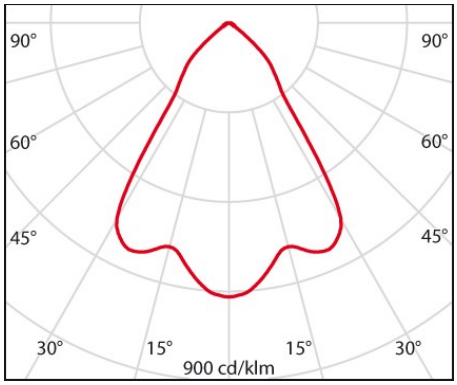

Accessori opzionali

EB435



8435961

Filtro in vetro per alimenti per prodotti a base di carne



8435962

Filtro in vetro per alimenti per prodotti da forno



8435963

Filtro in vetro per alimenti tipo frutta e formaggi



8435964

Filtro in vetro per alimenti tipo verdura



8435965

Filtro in vetro per alimenti tipo pesce

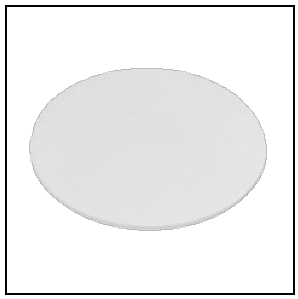

8417900

Vetro di sicurezza monostrato satinato

Al fine di favorire un costante aggiornamento dei propri prodotti , PERFORMANCE iN LIGHTING si riserva il diritto di apportare modifiche senza preavviso. Si invita pertanto a prendere visione dell'ultima versione pubblicata sul sito www.performanceinlighting.com. Flusso luminoso e potenza elettrica sono soggetti ad una tolleranza di +/-7% rispetto al valore indicato. Salvo diversa indicazione, i valori si riferiscono a una temperatura ambiente di 25 ° C. I termini di garanzia sono consultabili all'indirizzo https://www.performanceinlighting.com/qr/company/led-warranty

For information:
PERFORMANCE iN LIGHTING S.p.A. Headquarters - Italy
Viale del Lavoro 9/11
37030 Colognola ai Colli Verona - Italy
Tel. +39 045 61 59 211

info.it@pil.lighting
www.performanceinlighting.com