CASSETTA ROUND FLOW

ACT71UR4RJC8
AUC105UR4RKC8
AUC125UR4RKC8
AUC140UR4RKC8

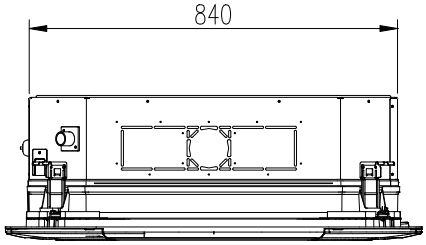

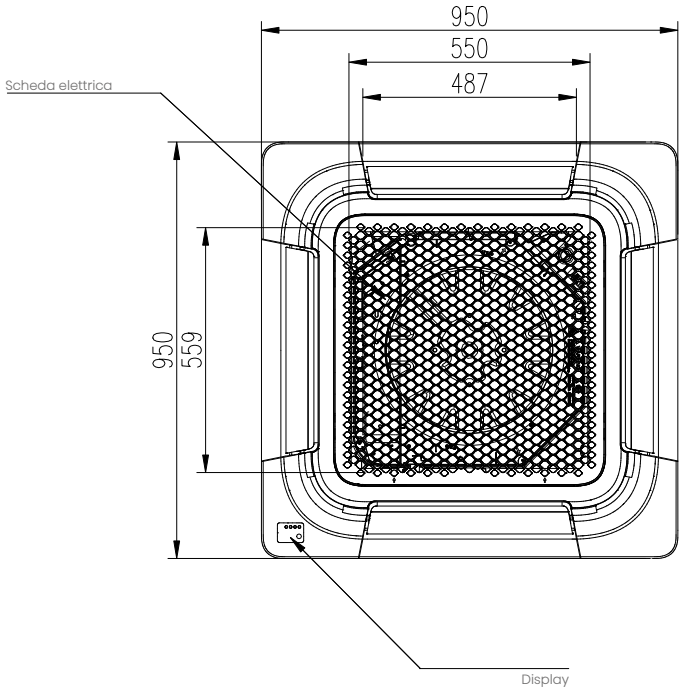

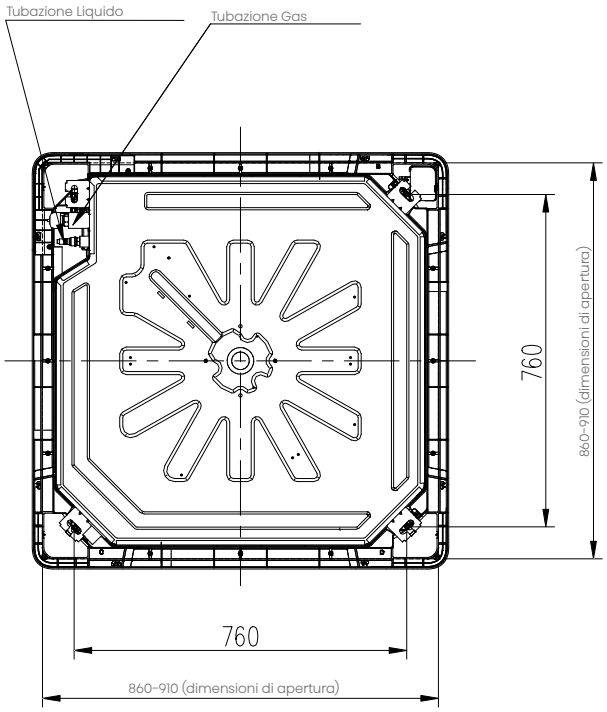

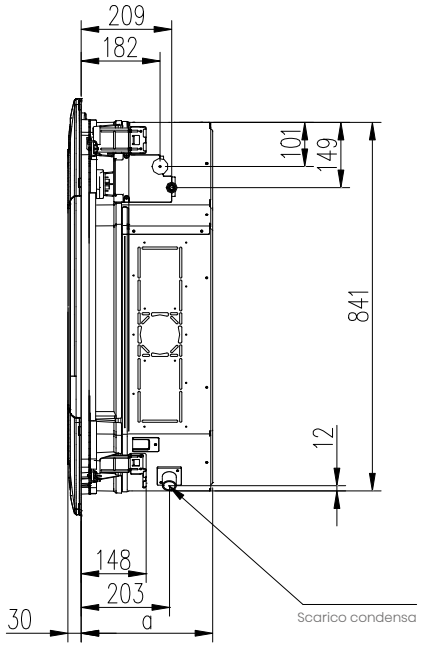

CASSETTA ROUND FLOW

I modelli a cassetta sono forniti con comando remoto.

Incentivi		50% 65% 110% C.T.	50% 65% 110% C.T.	50%	50%
Unità Interna		ACT71UR4RJC8	AUC105UR4RKC8	AUC125UR4RKC8	AUC140UR4RKC8
Unità Esterna		AUW71U4RK8	AUW105U6RN8	AUW125U6RN8	AUW140U6RN8
Pannello		PE-QFA-CD	PE-QFA-CD	PE-QFA-CD	PE-QFA-CD
Raffreddamento					
Capacità Std (Min~Max) (1)	kW	7,0 (2,0~9,0)	10,0 (2,7~12,0)	12,1 (3,8~13,3)	13,5 (4,2~15,6)
Assorbimento Std (1)	kW	1,89	2,63	3,94	4,73
EER		3,70	3,80	3,07	2,85
SEER: Efficienza energetica stagionale / $\eta_{s,c}$		7,10	7,00	6,20	6,07
Classe di efficienza energetica stagionale		A++	A++	-	-
Carico termico teorico (Pdesignc) (2)	kW	7,0	10,0	12,1	13,5
Consumo energetico annuo indicativo (3) (QCE)	kWh/a	345	491	669	819
Riscaldamento (stagione media)					
Capacità Std (Min~Max) (1)	kW	8,0 (2,0~10,2)	11,0 (2,7~13,0)	13,5 (3,3~14,5)	16,0 (3,6~17,2)
Assorbimento Std (1)	kW	2,10	2,86	3,70	5,00
COP		3,80	3,85	3,65	3,20
SCOP: Efficienza energetica stagionale / $\eta_{s,h}$		4,60	4,40	173%	173%
Classe di efficienza energetica stagionale		A+	A+	-	-
Carico termico teorico (Pdesignh) (2)	kW	5,5	8,0	9,0	9,0
Potenza termica di sicurezza elettrica elbu(Tj)	kW	0	0	0	0
Consumo energetico annuo indicativo (3) (QHE)	kWh/a	1674	2545	2864	2864
Unità Interna					
Dimensioni (LxAxP)	mm	840x840x236	840x840x272	840x840x272	840x840x272
Peso	Kg	23	26	26	26
Aria trattata (max)	m³/min	20,0	27,5	33,3	33,3
Livello Potenza Sonora (Max)	dB(A)	54	62	64	64
Livello Pressione Sonora (Min-max)	dB(A)	37/43	42/50	46/52	46/52
Dimensioni Pannello (LxAxP)	mm	950x950x50	950x950x50	950x950x50	950x950x50
Peso Pannello	Kg	6,5	6,5	6,5	6,5
Unità Esterna					
Dimensioni (LxAxP)	mm	900x750x340	900x1170x320	900x1170x320	900x1170x320
Peso	Kg	53	81	83	83
Livello Potenza Sonora (Max)	dB(A)	68	68	69	70
Livello Pressione Sonora (Max)	dB(A)	56	57	58	58
Alimentazione	V, Hz, Ø	220~240/50&60/1	380~415/50&60/3	380~415/50&60/3	380~415/50&60/3
Intervallo di funzionamento (Raffreddamento)	°C	-15 ° ~ 52°	-15 ° ~ 52°	-15° ~ 52°	-15° ~ 52°
Intervallo di funzionamento (Riscaldamento)	°C	-20° ~ 24°	-20° ~ 24°	-20° ~ 24°	-20° ~ 24°
Dati installativi					
Tubazioni liquido/gas	mm(pollici)	9,52 (3/8") / 15,88 (5/8")	9,52 (3/8") / 15,88 (5/8")	9,52 (3/8") / 15,88 (5/8")	9,52 (3/8") / 15,88 (5/8")
Lunghezza tubazioni Max	m	50	50	60	60
Dislivello max (U. Interna/U. Esterna)	m	30	30	30	30
Precarica di fabbrica	Kg	1,5	2,72	3,0	3,0
Precarica di fabbrica	TCO_2Eq	1,0	1,8	2,0	2,0
Lunghezza tubazioni Max senza aggiunta di refrigerante	m	5	7,5	7,5	7,5
Carica aggiuntiva refrigerante	g/m	35	35	35	35
Corrente nominale Raff./Risc.	A	8,2 - 9,2	5,0 - 5,5	6,5 - 6,2	7,4 - 8,8
Massima corrente assorbita	A	16,0	9,5	13,0	13,0
Collegamenti elettrici			• Alimentazione principale u. esterna • Collegamento U.E. / U.I.:3 + terra		
Refrigerante					
Tipo Refrigerante (4)		R32	R32	R32	R32
GWP: potenziale di risc. globale del refrigerante utilizzato		675	675	675	675

(1) Condizioni di test (raffreddamento): temperatura aria interna 27°C (bulbo secco) / 19°C (bulbo umido); temperatura aria esterna 35°C (bulbo secco) / 24°C (bulbo umido). Condizioni di test (riscaldamento): temperatura aria interna 20°C (bulbo secco) / 15°C (bulbo umido); temperatura aria esterna 7°C (bulbo secco) / 6°C (bulbo umido).
(2) Pdesignc = Carico termico teorico in raffreddamento misurato con temperatura esterna pari a 35°C (bulbo secco) / 24°C (bulbo umido) e temperatura interna pari a 27°C (bulbo secco) / 19°C (bulbo umido); Pdesignh = Carico termico teorico in riscaldamento misurato con temperatura esterna pari a -10°C (bulbo secco) / -11°C (bulbo umido) e temperatura interna pari a 20°C (bulbo secco) / 15°C (bulbo umido)
(3) Consumo di energia in base ai risultati di prove standard. Il consumo effettivo dipende dalle modalità di utilizzo dell'apparecchio e dal luogo in cui è installato.
(4) La perdita di refrigerante contribuisce al cambiamento climatico. In caso di rilascio nell'atmosfera, i refrigeranti con un potenziale di riscaldamento globale (GWP) più basso contribuiscono in misura minore al riscaldamento globale rispetto a quelli con un GWP più elevato. Questo apparecchio contiene un fluido refrigerante con un GWP di 2088 (R410A) / 675 (R32). Se 1 Kg di questo fluido refrigerante fosse rilasciato nell'atmosfera, quindi, l'impatto sul riscaldamento globale sarebbe 2088 / 675 volte più elevato rispetto a 1 Kg di CO_2, per un periodo di 100 anni. In nessun caso l'utente deve cercare di intervenire sul circuito refrigerante o di disassemblare il prodotto. In caso di necessità occorre sempre rivolgersi a personale qualificato.