OB531205

OB531210

OB531200

Dimensioni (mm)

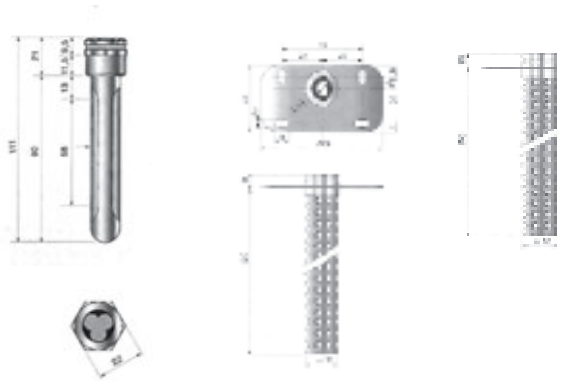

Caratteristiche

- Guaina in rame singola a tenuta stagna
  Boccola di serraggio in ottone con filettatura R 1/2 ISO 7/1, adatta per pressioni fino a 6 bar, possibilità di inserire 1 bulbo di 6 mm di diametro

- Guaina in rame tripla a tenuta stagna
  Boccola di serraggio in ottone con filettatura R 1/2 ISO 7/1, adatta per pressioni fino a 6 bar, possibilità di inserire 3 bulbi di 6.5mm di diametro

- Flangia di fissaggio con tubo ventilato
  Lunghezza 250 mm.

Modelli

Codice	Modello	Descrizione
OB531205	93995M	Guaina in rame singola a tenuta stagna
OB531210	93997M	Guaina in rame tripla a tenuta stagna
OB531200	93969.3.02M	Flangia di fissaggio con tubo ventilato lunghezza 250 mm.