Armadio
Serie ARE/M-B1
ARMADIO "1100" MULTIFUNZIONE

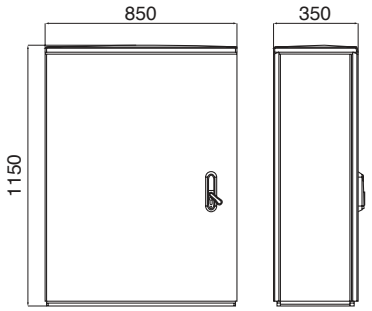

Codice Articolo: N0ST0335
N0ST0335/W (senza serratura)

	Base (mm)	Altezza (mm)	Profondità (mm)
Dimensioni ingombro complessivo	850	1150	350
Dimensioni utili	820	1080	290
Interassi di fissaggio	745		193

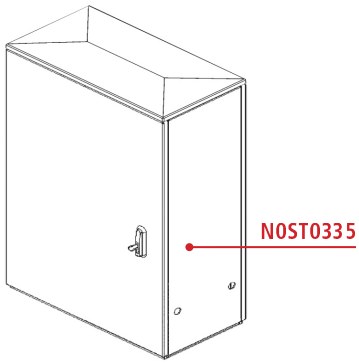

Caratteristiche tecniche:
- SMC (Vetroresina) colore Grigio RAL 7035.
- Resistenza alla fiamma secondo norma UL 94, classe V0.
- Grado di protezione: IP 55 secondo CEI EN 60529 (se installato tramite telaio).
- Tenuta all'impatto: 20 J secondo CEI EN 60439-5.

Caratteristiche del manufatto:
- L'armadio è costituito da: una base, due fianchi, una parete posteriore, un tetto ed uno sportello provvisto di maniglia con una serratura del tipo a tre punti di chiusura.
- Fornitura standard senza fondo.

Accessori:
- Accessori e ricambi relativi alla serie ARE/M-B1 "1100" si rimanda a pag. 39 e pag. 61.

Codice	
N0ST0335/G4*	Armadio ARE/M-B1 con 4 griglie d'aerazione
N0ST0335/SP	Armadio ARE/M-B1 con sportello supplementare
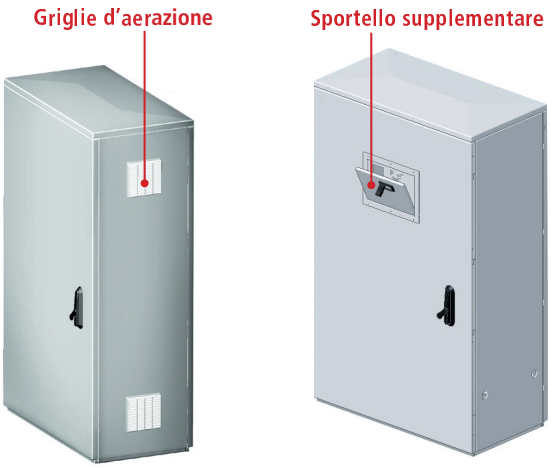
*Grado di protezione IP 44.