LPCS321R622E

PLASTIKOWY PRZEŁĄCZNIK Ø22MM SERII PLATINUM, Z KLUCZEM, 2 POZYCJE, 0 - 1. SPECJALNY KOD KLUCZA

Charakterystyka ogólna

Kolor		Czarny
Typ pozycji		0 - 1, wyjęcie klucza w pozycji 0 i 1
Materiał		Poliamid
Stopień ochrony według IEC		IP66, IP67 oraz IP69K

Właściwości mechaniczne

Trwałość mechaniczna	cycles	1000000
Adapter do montażu		LPXAU120
Masa	g	60

Dane techniczne UL

Stopień ochrony według UL		Typ 1, 2, 3R, 4, 4X, 12, 12K

Warunki otoczenia

Temperatura			
	Temperatura pracy		
	min.	°C	-25
	maks.	°C	+70
	Temperatura składowania		
	min.	°C	-40
	maks.	°C	+85

Wymiary

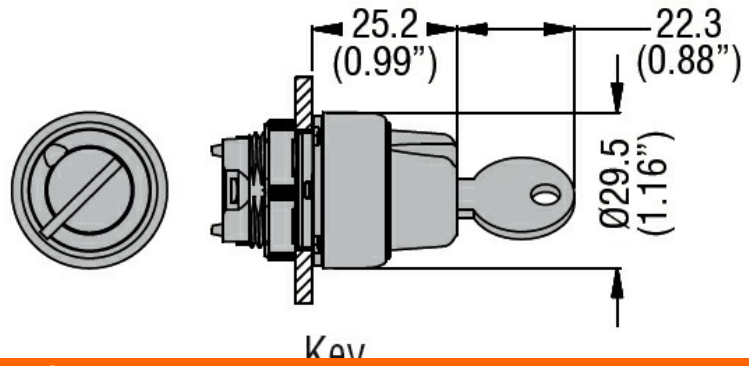

Certyfikaty i zgodność

Zgodność	
	CSA C22.2 n° 14
	IEC/EN/BS 60947-1
	IEC/EN/BS 60947-5-1
	UL508
Certyfikaty	
	CCC
	cULus

Klasyfikacja ETIM

The characteristics described in this document are subject to updates or modifications at any time. The descriptions, technical and functional information, illustrations and instructions in this brochure are purely illustrative, and are consequently not contractually binding

ETIM 8,0

EC000222 - Napęd przełącznika obrotowego

The characteristics described in this document are subject to updates or modifications at any time. The descriptions, technical and functional information, illustrations and instructions in this brochure are purely illustrative, and are consequently not contractually binding