RGK601

CONTROLLORI GRUPPI ELETTROGENI CON FUNZIONE CONTROLLO AUTOMATICO DI RETE (AMF), 12/24VDC, PORTA OTTICA SUL FRONTE PER CONNESSIONE USB O ACCESSO WI-FI, PORTA CANBUS, IP54

Alimentazione		
Tensione nominale di batteria	V	12/24VDC
Ingressi digitali		
Tipo ingressi digit.		4 neg.+ 1 pos.
Ingressi di velocità "W"/AC/PICK-UP		
Ingresso di velocità "W"/AC/PICK-UP		"W" or generator frequency or "Pick-up"
Ingressi di tensione		
Tensione nominale (Ue)	VAC	100…480
Campo di misura	V	100…480
Campo di frequenza	Hz	45…65
Tipo di misura		TRMS
Ingressi di corrente		
Corrente nominale (Ie)	A	5A/1A
Campo di misura		0.05…6A or 0.05…1.2A
Tipo ingressi amperometrici		3PH, /5A or /1A
Tipo di misura		TRMS
Uscite statiche		
Tipo di uscita statica		6 (SSR)
Comunicazione		
Interfaccia CANbus		Si
Condizioni ambientali		
Grado di protezione		IP40, IP65 con guarnizione di tenuta opzionale

Dimensioni

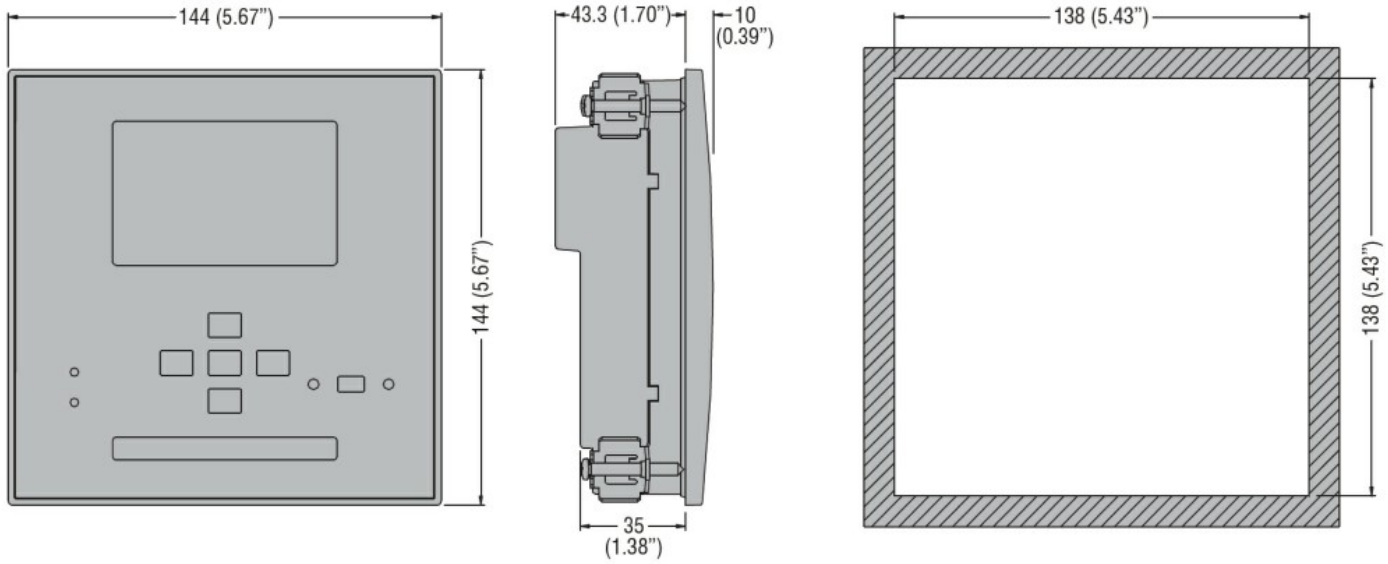

Schemi elettrici

Le caratteristiche descritte in questo documento sono suscettibili in qualsiasi momento ad evoluzioni o modifiche. Le descrizioni, i dati tecnici e funzionali, i disegni e le istruzioni sul depliant sono da considerarsi solo come indicativi, e pertanto non possono avere nessun valore contrattuale.

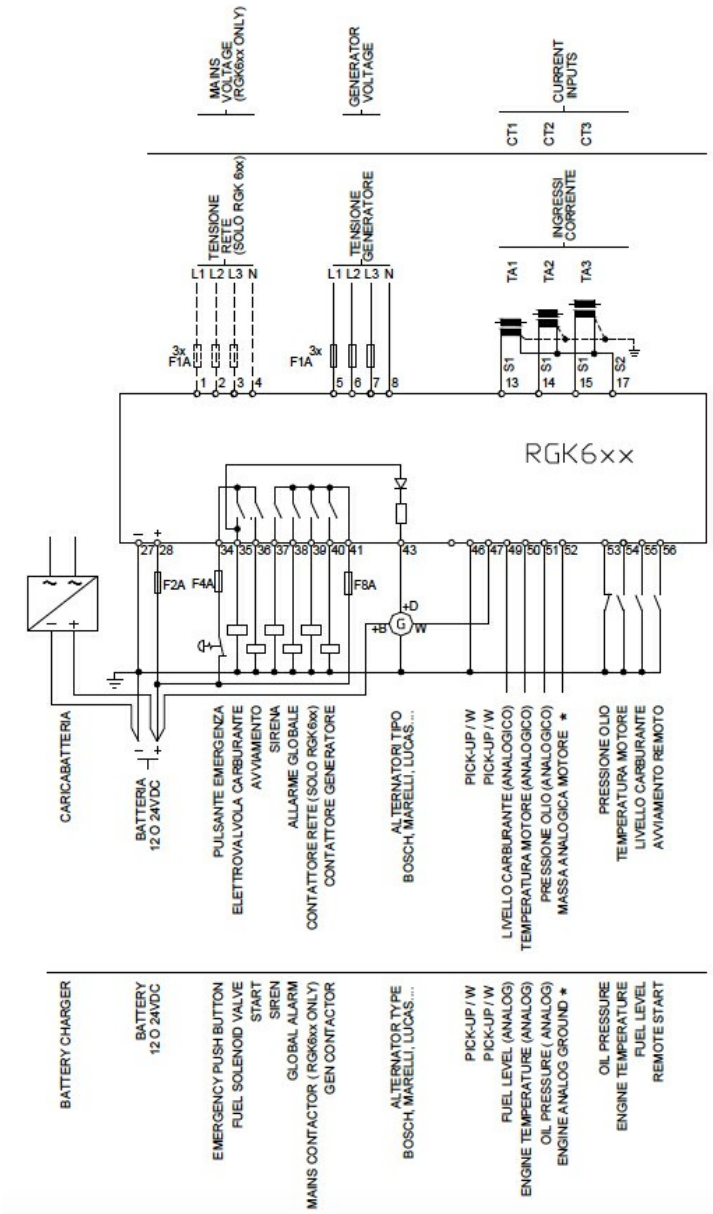

Omologazioni e conformità

Conformità

CSA C22.2 n° 14
IEC/EN 61000-6-2
IEC/EN 61000-6-3
IEC/EN 61010-1
UL 508

Omologazioni

EAC
UL Listed for USA and Canada (cULus-File E93601)

Classificazione ETIM

ETIM 8.0	EC002758 - Controllo di gestione energetica

Le caratteristiche descritte in questo documento sono suscettibili in qualsiasi momento ad evoluzioni o modifiche. Le descrizioni, i dati tecnici e funzionali, i disegni e le istruzioni sul depliant sono da considerarsi solo come indicativi, e pertanto non possono avere nessun valore contrattuale.