P5X18473B

MANIGLIA BLOCCOPORTA GRIGIA LUCCHETTABILE IP65 PER INTERRUTTORI SCATOLATI P5ME…0800, COMPLETA DI ASTA 469MM

Caratteristiche meccaniche

Peso prodotto	g	2900

Condizioni ambientali

Grado di protezione (IEC)	IP65

Dimensioni

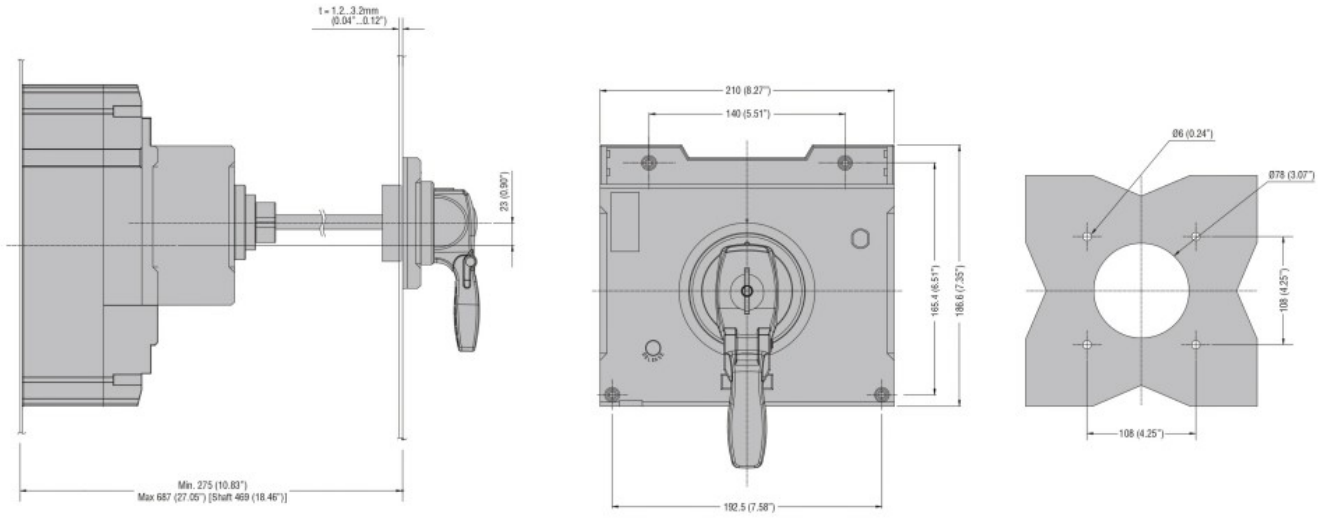

Omologazioni e conformità

Omologazioni

Classificazione ETIM

EC000066 - Power contactor, AC switching

Le caratteristiche descritte in questo documento sono suscettibili in qualsiasi momento ad evoluzioni o modifiche. Le descrizioni, i dati tecnici e funzionali, i disegni e le istruzioni sul depliant sono da considerarsi solo come indicativi, e pertanto non possono avere nessun valore contrattuale.