LRHA07

HMI DISPLAY 7” TFT LCD 64K COLORI TOUCH-SCREEN, ALIM. 12-24VDC, PORTE ETHERNET, RS232/RS485/RS422, USB. SUPPORTO PROTOCOLLI MODBUS RTU, MODBUS-TCP, SIMATIC S7 ETHERNET, OPC UA E MQTT

Alimentazione			
Tensione nominale di ausiliar.			12-24VDC
Campo di funzionamento tensione			18…32VDC
Assorbimento medio		mA	300
Risorse di sistema			
Display			7" display grafico TFT, touch screen, colori 64k
Colori			64K
Risoluzione			800x480
Luminosità			200Cd/m2
Dimming			Si
Touchscreen			Resistivo
CPU			ARM Cortex A8 1GHz
Sistema operativo			Linux 3.12
Flash			4GB
RAM			512MB
Memoria programma			60MB
Real Time Clock			Si
Comunicazioni			
Tipo di porta di comunicazione			Ethernet, USB e seriale (RS232, RS485, RS422 software configurabile)
Connessioni			
Attacchi tipo			Vite, estraibile
Condizioni ambientali			
Temperatura			
	Temperatura di impiego		
	max	°C	+50
	Temperatura di stoccaggio		
	min	°C	-20
	max	°C	+70
Umidità relativa		%	5…85% without condensation
Grado di inquinamento massimo			2
Custodia			
Montaggio			Ad incasso
Grado di protezione			IP66, type 2, 4X (front); IP20 (rear)
Dimensioni (L x A x P)		mm	187 x 147 x 34
Peso prodotto		g	600

Le caratteristiche descritte in questo documento sono suscettibili in qualsiasi momento ad evoluzioni o modifiche. Le descrizioni, i dati tecnici e funzionali, i disegni e le istruzioni sul depliant sono da considerarsi solo come indicativi, e pertanto non possono avere nessun valore contrattuale.

Dimensioni

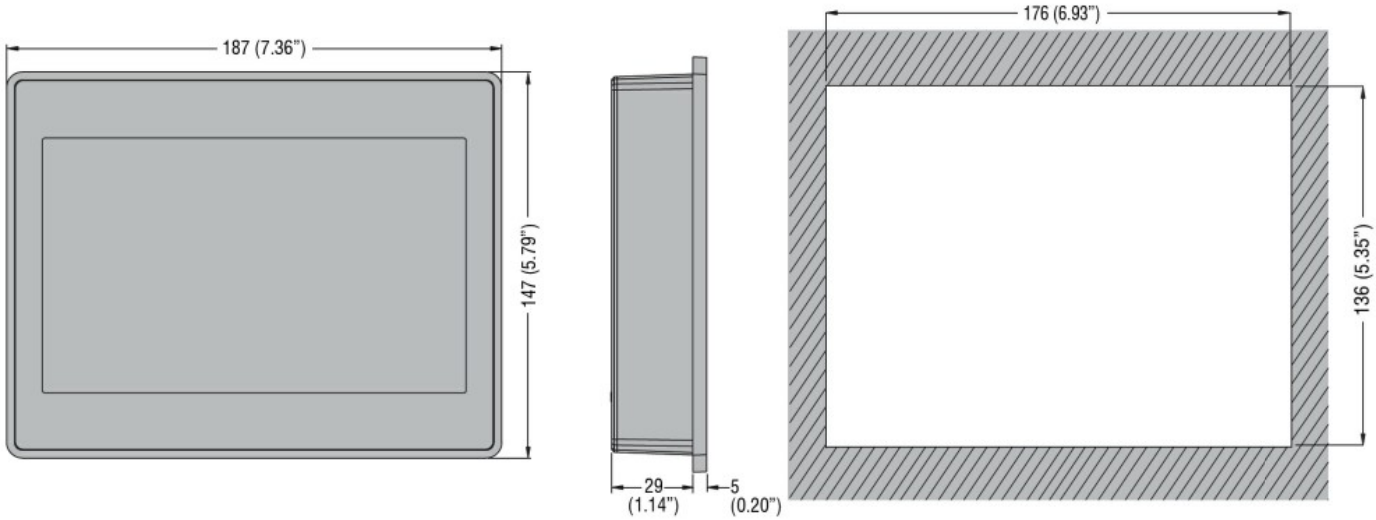

Schemi elettrici

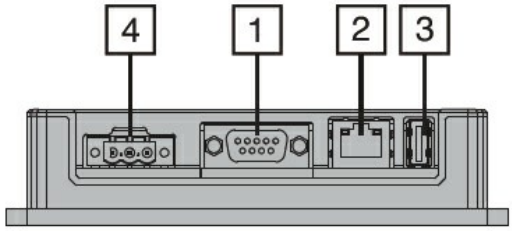

1 Serial port (type RS232, RS485, RS422 software configurable)
2 Ethernet port
3 USB port
4 Power supply

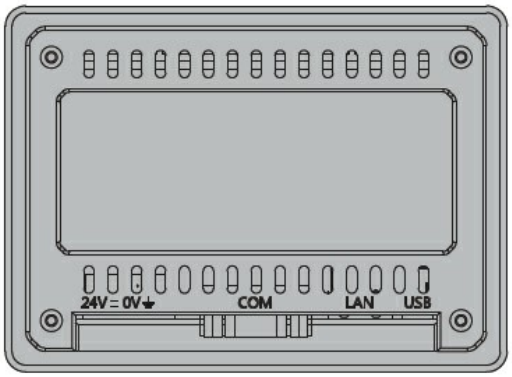

Omologazioni e conformità

Conformità	
	emissions EN 61000-6-3
	EN 61000-6-4
	immunity EN 61000-6
	immunity EN 61000-6-2 for installation in industrial environments
Omologazioni	
	cULus
	RCM

Classificazione ETIM

ETIM 8.0	EC001412 - Pannello operatore

Le caratteristiche descritte in questo documento sono suscettibili in qualsiasi momento ad evoluzioni o modifiche. Le descrizioni, i dati tecnici e funzionali, i disegni e le istruzioni sul depliant sono da considerarsi solo come indicativi, e pertanto non possono avere nessun valore contrattuale.