LPCB308

OPERATORE PULSANTE AD IMPULSO Ø22MM SERIE PLATINUM PLASTICA CROMATA, CON GUARDIA ESTESA, BIANCO

Caratteristiche generali

Colore		Bianco
Tipo di posizioni		Shrouded pushbutton
Materiale		Poliammide
Grado di protezione (IEC)		IP66, IP67 e IP69K

Caratteristiche meccaniche

Forza per azionamento	kg-lb	<0.5Kg / 1.1lb
Durata meccanica - Pulsanti ad impulso	cycles	5000000
Fissaggio		Senza base di fissaggio
Base di fissaggio		LPXAU120
Peso prodotto	g	27

Dati tecnici UL

Grado di protezione (UL)		Type1, 2, 3R, 4, 4X, 12, 12K

Condizioni ambientali

Temperatura			
Temperatura di impiego			
	min	°C	-25
	max	°C	+70
Temperatura di stoccaggio			
	min	°C	-40
	max	°C	+85

Dimensioni

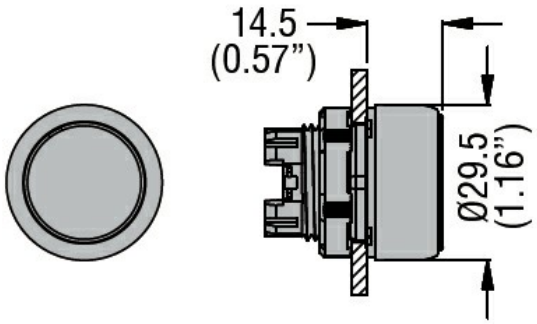

Omologazioni e conformità

Conformità	
	CSA C22.2 n° 14
	IEC/EN/BS 60947-1
	IEC/EN/BS 60947-5-1
	UL508
Omologazioni	
	CCC
	cULus

Le caratteristiche descritte in questo documento sono suscettibili in qualsiasi momento ad evoluzioni o modifiche. Le descrizioni, i dati tecnici e funzionali, i disegni e le istruzioni sul depliant sono da considerarsi solo come indicativi, e pertanto non possono avere nessun valore contrattuale.

	EAC
	RINA

Classificazione ETIM

ETIM 8.0	EC000221 - Pulsante da quadro

Le caratteristiche descritte in questo documento sono suscettibili in qualsiasi momento ad evoluzioni o modifiche. Le descrizioni, i dati tecnici e funzionali, i disegni e le istruzioni sul depliant sono da considerarsi solo come indicativi, e pertanto non possono avere nessun valore contrattuale.