KBH1L20

FINECORSA SERIE K, A LEVA CON ASTA CERAMICA, 1 INGRESSO DAL BASSO PER CAVO. DIMENSIONI SECONDO EN 50047, CUSTODIA PLASTICA, CONTATTI 2NA LENTO. ASTA IN CERAMICA

Caratteristiche generali			
Materiale			
	custodia		Polimero termoplastico
	asta		Ceramica
Caratteristiche dei contatti			
Tipo di contatto			2NA Lento
Corrente convenzionale termica Ith		A	10
Designazione secondo IEC/EN 60947-5-1			A600 Q600
Tensione nominale di isolamento Ui		V	690
Tensione nominale di tenuta ad impulso (Uimp)		kV	6
Classe di isolamento			II
Protezione contro cortocircuito con fusibili		Class/A	Fusibile rapido 10 gG / SC
Velocità di commutazione			
	min	m/s	0.5
	max	m/s	1.5
Corrente convenzionale termica in aria libera Ith IEC ≤ 40°C		A	10
Resistenza per polo (valore medio)		mΩ	<10
Caratteristiche meccaniche			
Fissaggio testa azionatore			A baionetta
Forza di azionamento			
		Ncm	3
		ozin	4.25
Coppia di serraggio (Max)			
Fissaggio finecorsa			
		Nm	2.5
		lbin	22.1
Terminali			
		Nm	0.8
		lbin	7
Fissaggio vite del coperchio custodia			
		Nm	0.8
		lbin	7
Sezione dei conduttori			
AWG/Kcmil			
	min		16
	max		14
IEC			
	min	mm²	1.5
	max	mm²	2.5
Connessione cablaggio			Vite con serrafilo autosollevante
Tipo ingresso cavi			M20 sul fondo
Manovre			

Le caratteristiche descritte in questo documento sono suscettibili in qualsiasi momento ad evoluzioni o modifiche. Le descrizioni, i dati tecnici e funzionali, i disegni e le istruzioni sul depliant sono da considerarsi solo come indicativi, e pertanto non possono avere nessun valore contrattuale.

Durata meccanica		cycles	<10000000
Manovra meccanica		cycles/h	3600
Condizioni ambientali			
Temperatura			
	Temperatura di impiego		
	min	°C	-25
	max	°C	+70
	Temperatura di stoccaggio		
	min	°C	-40
	max	°C	+70
Tolleranze e protezioni			
Grado di protezione			
	Terminali		IP20
	Custodia		IP65
Grado di inquinamento			3

Dimensioni

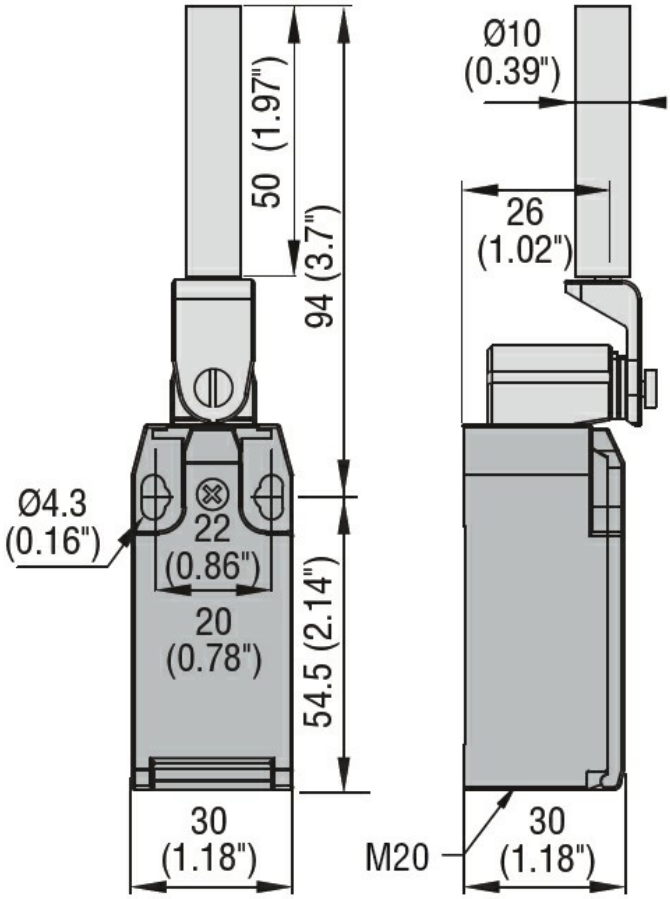

Schemi elettrici

Le caratteristiche descritte in questo documento sono suscettibili in qualsiasi momento ad evoluzioni o modifiche. Le descrizioni, i dati tecnici e funzionali, i disegni e le istruzioni sul depliant sono da considerarsi solo come indicativi, e pertanto non possono avere nessun valore contrattuale.

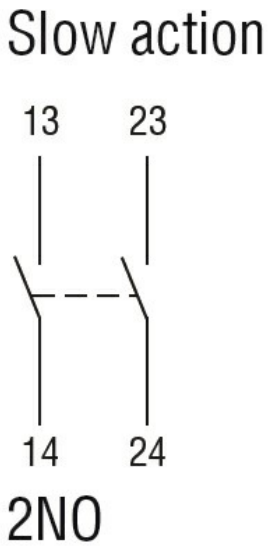

Omologazioni e conformità

Conformità	
	CSA C22.2 n° 14
	EN 50047
	IEC/EN 60204-1
	IEC/EN 60947-1
	IEC/EN 60947-5-1
	UL508
Omologazioni	
	CCC
	cULus
	EAC

Classificazione ETIM

ETIM 8.0	EC000030 - Interruttore finecorsa

Le caratteristiche descritte in questo documento sono suscettibili in qualsiasi momento ad evoluzioni o modifiche. Le descrizioni, i dati tecnici e funzionali, i disegni e le istruzioni sul depliant sono da considerarsi solo come indicativi, e pertanto non possono avere nessun valore contrattuale.