HS1A2NN025D024

MINI RELÈ ALLO STATO SOLIDO, MONOFASE, 25A, 4…30VDC, TERMINALI FASTON

Caratteristiche di ingresso		
Tensione di controllo		4...30VDC
Limiti di tensione operativa		
Tensione d'impiego attivazione	V	4
Tensione d'impiego disattivazione	V	1
Corrente d'ingresso a tensione min...max	mA	3...29
Tensione inversa di ingresso	V	30
Tempi di manovra		
Accensione		Mezzo ciclo massimo
Spegnimento		Mezzo ciclo massimo
Caratteristiche di uscita		
Tipo di uscita statica		SCR (silicon controlled rectifier)
Modalità di commutazione		Zero crossing
Tensione nominale di funzionamento	VAC	12...280
Tensione di blocco	V	600
Frequenza operativa (min…max)	Hz	45...65
Corrente nominale di funzionamento AC-51 a 40°C	A	25
Corrente nominale di funzionamento AC-51 a 55°C	A	22
Dissipatore per utilizzo a 40°C e 55°C alla corrente nominale AC-51	K/W	≤1.2
Corrente nominale di funzionamento AC-53 a 40°C	A	7
Corrente di impiego min	A	0.005
Corrente di spunto non ripetitiva t=10ms	A	250
Perdita di corrente allo stato di off	mA	3
Caduta tensione in uscita stato on	V	1.3
Tempo critico salita tensione allo stato di off	V/µs	500
Isolamento ingresso-uscita	V	4000
Ingresso-uscita alla base metallica	V	2500
I2t	A2s	340
Caratteristiche terminali		
Terminali di controllo	Type	Faston 4.8x0.8
Sezione conduttore collegabile ai morsetti di controllo min...max		
AWG	n°	16...14 (Faston lug)
Flessibile con capocorda isolato	mm2	0.75...6 (Faston lug)
Terminali di carico	Type	Faston 6.3x0.8
Sezione conduttore collegabile ai morsetti di carico min...max		
AWG	n°	16...10 (Faston lug)
Flessibile con capocorda isolato	mm2	0.75...6 (Faston lug)
Posizione di montaggio		

Le caratteristiche descritte in questo documento sono suscettibili in qualsiasi momento ad evoluzioni o modifiche. Le descrizioni, i dati tecnici e funzionali, i disegni e le istruzioni sul depliant sono da considerarsi solo come indicativi, e pertanto non possono avere nessun valore contrattuale.

		Ammessa		Qualsiasi
Fissaggio				A vite
Peso prodotto			g	13

Condizioni ambientali

Temperatura				
	Temperatura di impiego			
		min	°C	-40
		max	°C	+90
	Temperatura di stoccaggio			
		min	°C	-40
		max	°C	+100

Dimensioni

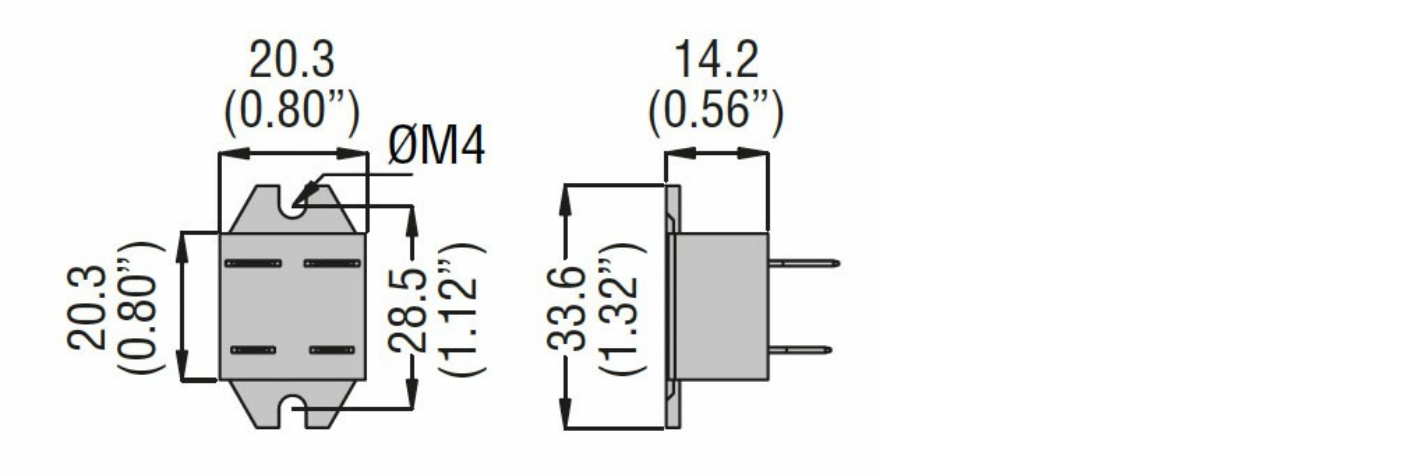

Schemi elettrici

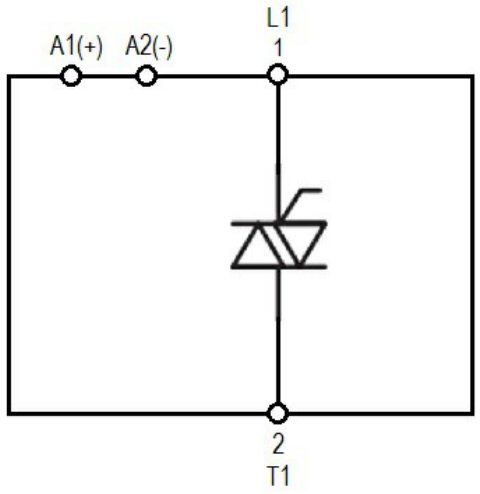

Omologazioni e conformità

Certificazioni	
	IEC/EN/BS 60335-1
	IEC/EN/BS 60947-4-2
	IEC/EN/BS 60947-4-3
	IEC/EN/BS 62314
Omologazioni	
	cURus
	VDE

Classificazione ETIM

Le caratteristiche descritte in questo documento sono suscettibili in qualsiasi momento ad evoluzioni o modifiche. Le descrizioni, i dati tecnici e funzionali, i disegni e le istruzioni sul depliant sono da considerarsi solo come indicativi, e pertanto non possono avere nessun valore contrattuale.

EC000066 - Power contactor, AC switching

Le caratteristiche descritte in questo documento sono suscettibili in qualsiasi momento ad evoluzioni o modifiche. Le descrizioni, i dati tecnici e funzionali, i disegni e le istruzioni sul depliant sono da considerarsi solo come indicativi, e pertanto non possono avere nessun valore contrattuale.