GEF0050F

INTERRUTTORE SEZIONATORE TRIPOLARE, CON PORTAFUSIBILE NFC, 50A

Caratteristiche dei contatti			
Corrente convenzionale termica in aria libera Ith IEC ≤ 40°C		A	50
Tensione nominale di isolamento IEC/EN		V	1000
Tensione nominale di tenuta ad impulso (Uimp)		kV	8
Corrente di impiego Ie			
AC21A			
	400V	A	50
	500V	A	50
AC22A			
	400V	A	50
	500V	A	50
AC23A			
	400V	A	50
	500V	A	50
Potenza dissipata per polo max		W	4.8
Potenza reattiva per comando condensatori a			
Corrente condizionale di corto circuito (rms)		kA	100
Potere di chiusura AC23A 400V		A	500
Potere di apertura AC23A 400V		A	400
Durata meccanica		cycles	10000
Caratteristiche meccaniche			
Fissaggio			A vite
Attacchi			
	tipo		Hex terminals
Coppia di serraggio terminali			
	max	Nm	2
	max	Ibin	17.7
Sezione dei conduttori			
Peso prodotto		g	850
Dati tecnici UL			
Tensione d'impiego max		V	500
Condizioni ambientali			
Temperatura di impiego			
	min	°C	-25
	max	°C	55
Temperatura di stoccaggio			
	min	°C	-40
	max	°C	70
Altitudine massima		m	3000
Tolleranze e protezioni			
Grado di protezione IP frontale			IP20
Grado di protezione Terminali			IP20
Grado di inquinamento			3
Dimensioni			

Le caratteristiche descritte in questo documento sono suscettibili in qualsiasi momento ad evoluzioni o modifiche. Le descrizioni, i dati tecnici e funzionali, i disegni e le istruzioni sul depliant sono da considerarsi solo come indicativi, e pertanto non possono avere nessun valore contrattuale.

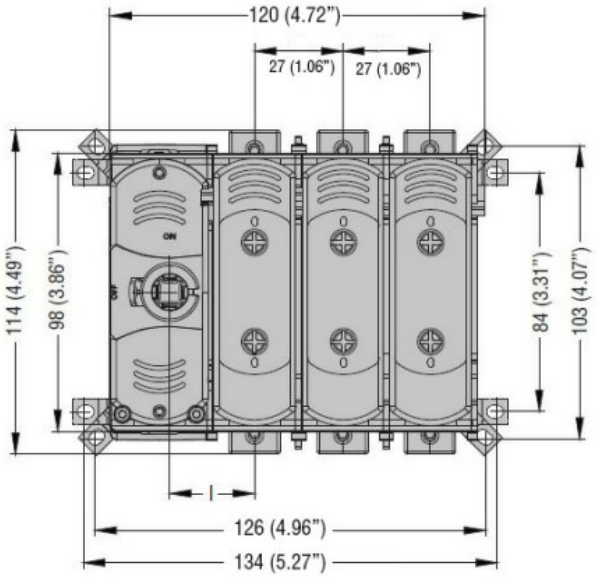

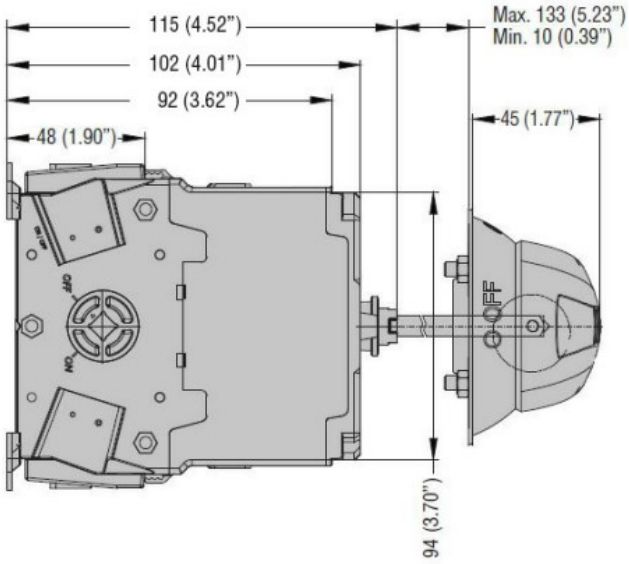

Schemi elettrici

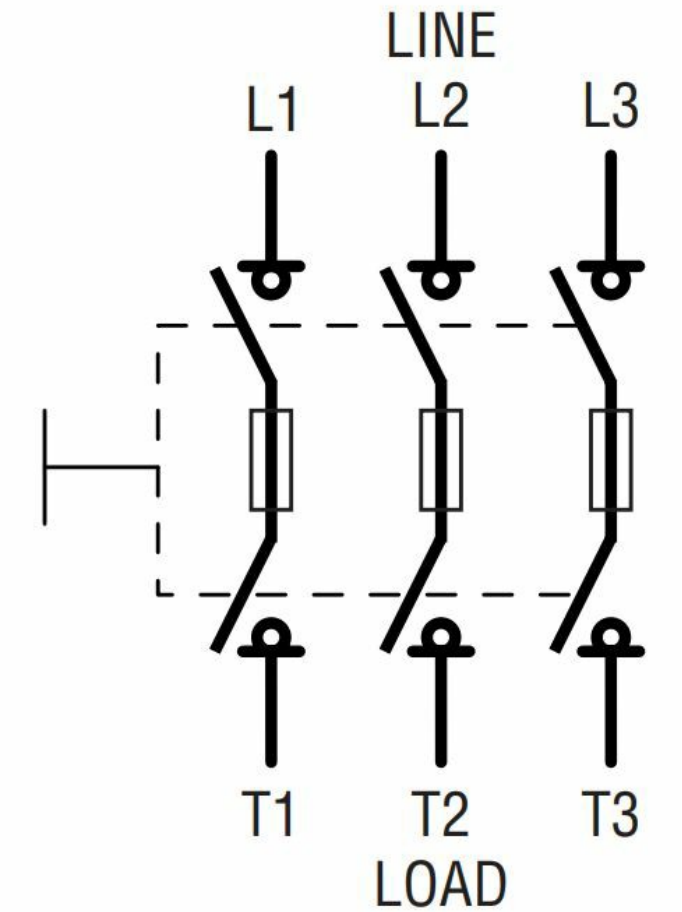

Omologazioni e conformità

Omologazioni	
	IEC/EN/BS 60947-1
	IEC/EN/BS 60947-3
Certificazioni	
	CE
	UKCA

Le caratteristiche descritte in questo documento sono suscettibili in qualsiasi momento ad evoluzioni o modifiche. Le descrizioni, i dati tecnici e funzionali, i disegni e le istruzioni sul depliant sono da considerarsi solo come indicativi, e pertanto non possono avere nessun valore contrattuale.

Classificazione ETIM

ETIM 8.0	EC000216 - Sezionatore

Le caratteristiche descritte in questo documento sono suscettibili in qualsiasi momento ad evoluzioni o modifiche. Le descrizioni, i dati tecnici e funzionali, i disegni e le istruzioni sul depliant sono da considerarsi solo come indicativi, e pertanto non possono avere nessun valore contrattuale.