GE0160T4

INTERRUTTORE SEZIONATORE QUADRIPOLARE, 160A

Caratteristiche dei contatti			
Corrente convenzionale termica in aria libera Ith IEC ≤ 40°C		A	160
Tensione nominale di isolamento IEC/EN		V	1000
Tensione nominale di tenuta ad impulso (Uimp)		kV	8
Corrente di impiego Ie			
AC21A			
	400V	A	160
	500V	A	160
	690V	A	160
AC22A			
	400V	A	160
	500V	A	160
	690V	A	125
AC23A			
	400V	A	160
	500V	A	125
	690V	A	80
Potenza dissipata per polo max		W	4
Potenza nominale AC23A			
	400V	kW	90
	690V	kW	75
Potenza reattiva per comando condensatori a			
Corrente nominale di breve durata (1s) Icw (rms)		kA	7
Corrente condizionale di corto circuito (rms)		kA	100
Protezione contro cortocircuito con fusibili		Class/A	gG160
Potere di chiusura AC23A 400V		A	1600
Potere di apertura AC23A 400V		A	1280
Durata meccanica		cycles	30000
Durata elettrica AC21A		cycles	1000 (AC23A 400V)
Caratteristiche meccaniche			
Posizione di montaggio			
	Normale		Piano verticale
	Ammessa		Qualsiasi
Fissaggio			A vite
Attacchi			
	tipo		Barra
	vite		M8
Coppia di serraggio terminali			
	max	Nm	13
	max	Ibin	10
Sezione dei conduttori			
Dimensioni max barre			18x3
Condizioni ambientali			
Temperatura di impiego			

Le caratteristiche descritte in questo documento sono suscettibili in qualsiasi momento ad evoluzioni o modifiche. Le descrizioni, i dati tecnici e funzionali, i disegni e le istruzioni sul depliant sono da considerarsi solo come indicativi, e pertanto non possono avere nessun valore contrattuale.

	min	°C	-25
	max	°C	55
Temperatura di stoccaggio			
	min	°C	-40
	max	°C	70
Altitudine massima		m	3000

Tolleranze e protezioni

Grado di protezione IP frontale	IP20
Grado di inquinamento	3

Dimensioni

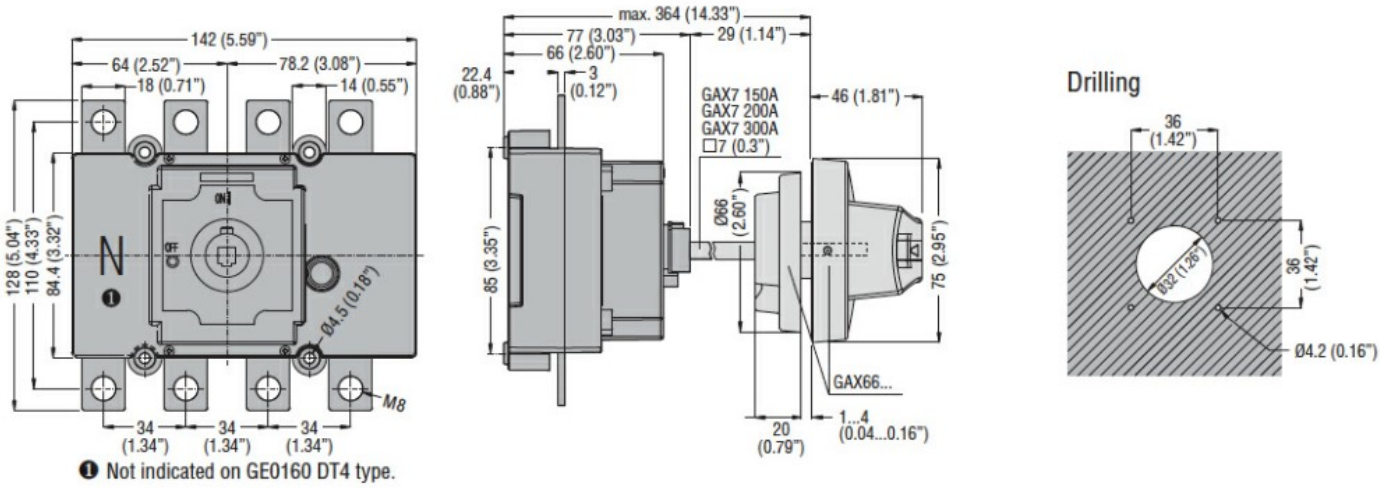

Direct operating version with handle GEX6 5D

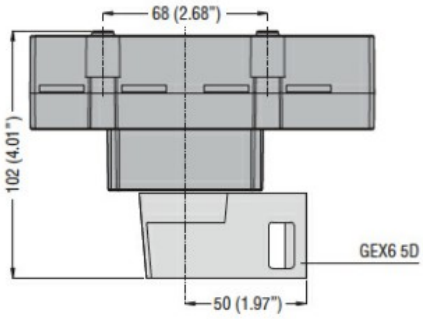

With terminal cover and auxiliary contact

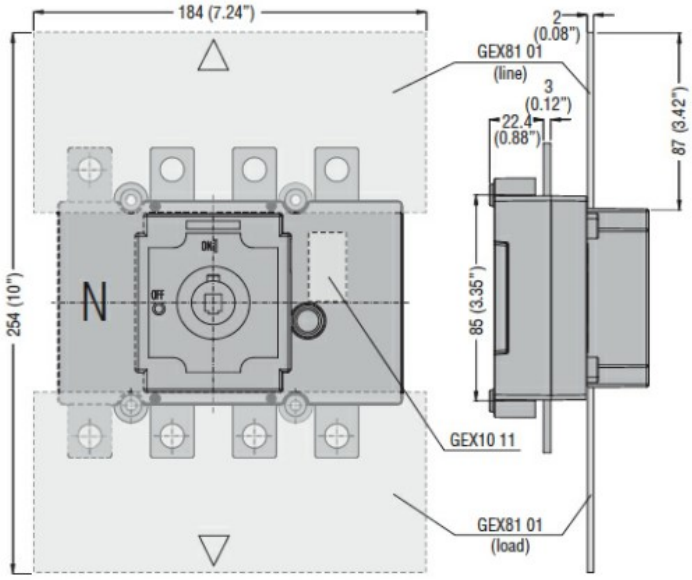

Schemi elettrici

Le caratteristiche descritte in questo documento sono suscettibili in qualsiasi momento ad evoluzioni o modifiche. Le descrizioni, i dati tecnici e funzionali, i disegni e le istruzioni sul depliant sono da considerarsi solo come indicativi, e pertanto non possono avere nessun valore contrattuale.

Four-pole disconnectors
GE0160 T4 - GE1600 T4
GE0160 T4P

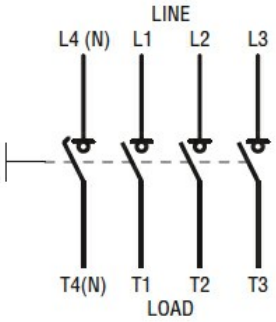

Omologazioni e conformità

Omologazioni	
	IEC/EN 60947-1
	IEC/EN 60947-3
Certificazioni	
	EAC

Classificazione ETIM

ETIM 8.0	EC000216 - Sezionatore

Le caratteristiche descritte in questo documento sono suscettibili in qualsiasi momento ad evoluzioni o modifiche. Le descrizioni, i dati tecnici e funzionali, i disegni e le istruzioni sul depliant sono da considerarsi solo come indicativi, e pertanto non possono avere nessun valore contrattuale.