GAZ063SABUL

INTERRUTTORE SEZIONATORE IN CONTENITORE ISOLANTE TIPO UL/CSA TYPE 4/4X, TRIPOLARI. CON MANIGLIA NERA, 32A. DIMENSIONI CASSETTA: 175X210X99MM/6.9X8.3X3.9"

Caratteristiche dei contatti			
Corrente convenzionale termica in aria libera Ith IEC ≤ 40°C		A	63
Tensione nominale di isolamento IEC/EN		V	1000
Tensione nominale di tenuta ad impulso (Uimp)		kV	8
Corrente di impiego Ie			
AC21A			
	400V	A	63
	500V	A	63
	690V	A	63
AC22A			
	400V	A	63
	500V	A	45
	690V	A	45
AC23A			
	400V	A	45
	500V	A	25
	690V	A	25
Potenza dissipata per polo max		W	2.9
Potenza nominale AC23A			
	400V	kW	22
	690V	kW	22
Potenza reattiva per comando condensatori a			
Corrente nominale di breve durata (1s) Icw (rms)		kA	0.8
Corrente condizionale di corto circuito (rms)		kA	10
Protezione contro cortocircuito con fusibili		Class/A	gG63
Potere di chiusura AC23A 400V		A	450
Potere di apertura AC23A 400V		A	360
Durata meccanica		cycles	100000
Durata elettrica AC21A		cycles	15000
Caratteristiche meccaniche			
Posizione di montaggio			
	Normale		Piano verticale
	Ammessa		Qualsiasi
Attacchi			
	tipo		A bussola
	larghezza morsetto	mm	5.6
	altezza morsetto	mm	6.5
	vite		M4
	utensile		Phillips 2
Coppia di serraggio terminali			
	min	Nm	1.8
	max	Nm	2
	min	Ibin	16
	max	Ibin	18
Sezione dei conduttori			

Le caratteristiche descritte in questo documento sono suscettibili in qualsiasi momento ad evoluzioni o modifiche. Le descrizioni, i dati tecnici e funzionali, i disegni e le istruzioni sul depliant sono da considerarsi solo come indicativi, e pertanto non possono avere nessun valore contrattuale.

	IEC min	mm²	0.75
	IEC max	mm²	16
	AWG/kcmil min		18
	AWG/kcmil max	kcmil	6
Dati tecnici UL			
Corrente di utilizzo generale		A	60
Tensione d'impiego max		V	600
Potenza/FLA motore monofase			
	120V	HP/A	2/24
	240V	HP/A	7,5/40
Potenza/FLA motore trifase			
	200-208V	HP/A	10/32.2
	240V	HP/A	15/42
	480V	HP/A	30/40
	600V	HP/A	30/32
Corrente di cortocircuito		kA rms	5
Corrente di cortocircuito con fusibile		Class/A	RK5/45
Condizioni ambientali			
Temperatura di impiego			
	min	°C	-25
	max	°C	+55
Temperatura di stoccaggio			
	min	°C	-40
	max	°C	+70
Altitudine massima		m	3000
Tolleranze e protezioni			
Grado di protezione IP frontale			IP65
Grado di protezione (UL)			UL/CSA Tipo 4/4X
Grado di protezione IP			IP65
Grado di inquinamento			3
Dimensioni			

Le caratteristiche descritte in questo documento sono suscettibili in qualsiasi momento ad evoluzioni o modifiche. Le descrizioni, i dati tecnici e funzionali, i disegni e le istruzioni sul depliant sono da considerarsi solo come indicativi, e pertanto non possono avere nessun valore contrattuale.

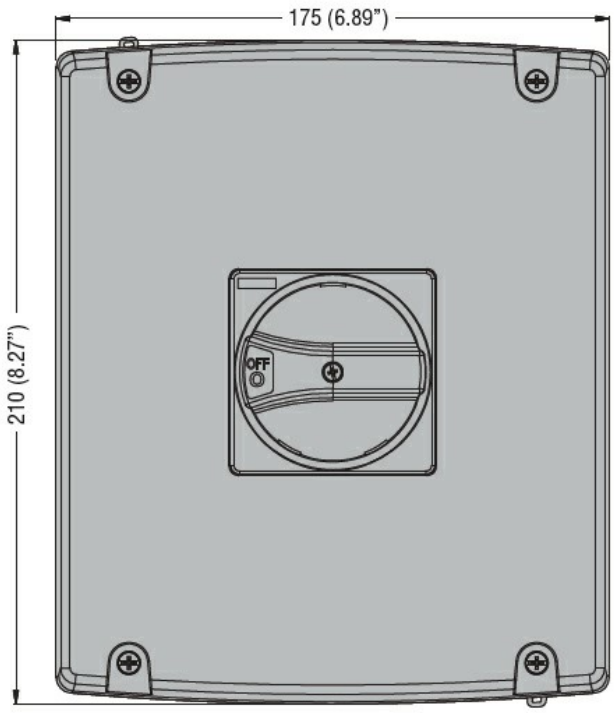

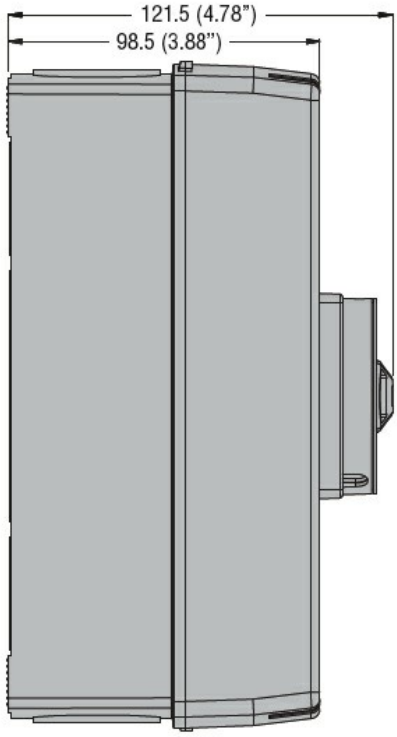

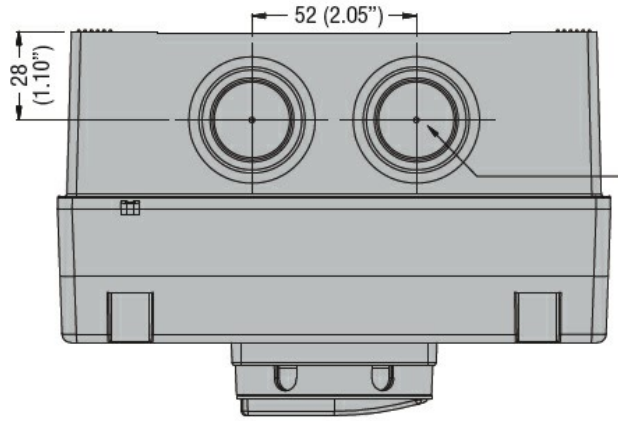

PG16 / M25
PG29 / M32
knockouts on top
and bottom

Drilling for surface fixing

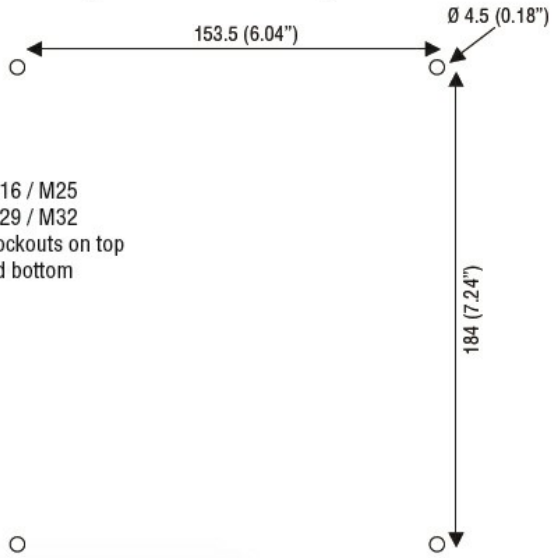

Schemi elettrici

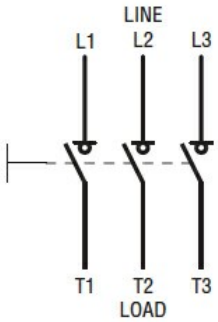

Omologazioni e conformità

Omologazioni

Le caratteristiche descritte in questo documento sono suscettibili in qualsiasi momento ad evoluzioni o modifiche. Le descrizioni, i dati tecnici e funzionali, i disegni e le istruzioni sul depliant sono da considerarsi solo come indicativi, e pertanto non possono avere nessun valore contrattuale.

	IEC/EN 60947-1
	IEC/EN 60947-3
Certificazioni	
	cULus
	EAC

Classificazione ETIM

ETIM 8.0	EC000216 - Sezionatore

Le caratteristiche descritte in questo documento sono suscettibili in qualsiasi momento ad evoluzioni o modifiche. Le descrizioni, i dati tecnici e funzionali, i disegni e le istruzioni sul depliant sono da considerarsi solo come indicativi, e pertanto non possono avere nessun valore contrattuale.