8LT7CP01

MODULI DI CABLAGGIO E COPERCHIO (INGRESSO LATO INFERIORE). Ø70MM, PER TUBI PLASTICI, COLORE NERO

Caratteristiche generali				
Diametro			mm - inch	70 / 2.75
Colore				Nero
Grado di protezione (IEC)				IP65
Caratteristiche meccaniche				
Coppia di serraggio terminali max			Nm	0.5
Attacchi vite				Morsetti
Sezione dei conduttori				
	AWG/Kcmil			
		max		16
	IEC			
		max	mm²	1.5
Peso prodotto			g	110
Condizioni ambientali				
Temperatura				
	Temperatura di impiego			
		min	°C	-20
		max	°C	+50
Dimensioni				

Le caratteristiche descritte in questo documento sono suscettibili in qualsiasi momento ad evoluzioni o modifiche. Le descrizioni, i dati tecnici e funzionali, i disegni e le istruzioni sul depliant sono da considerarsi solo come indicativi, e pertanto non possono avere nessun valore contrattuale.

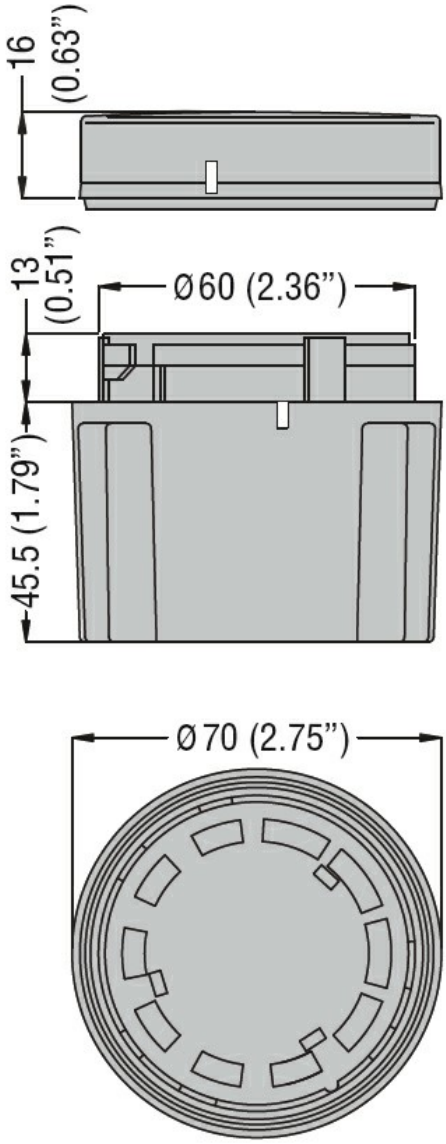

Schemi elettrici

Le caratteristiche descritte in questo documento sono suscettibili in qualsiasi momento ad evoluzioni o modifiche. Le descrizioni, i dati tecnici e funzionali, i disegni e le istruzioni sul depliant sono da considerarsi solo come indicativi, e pertanto non possono avere nessun valore contrattuale.

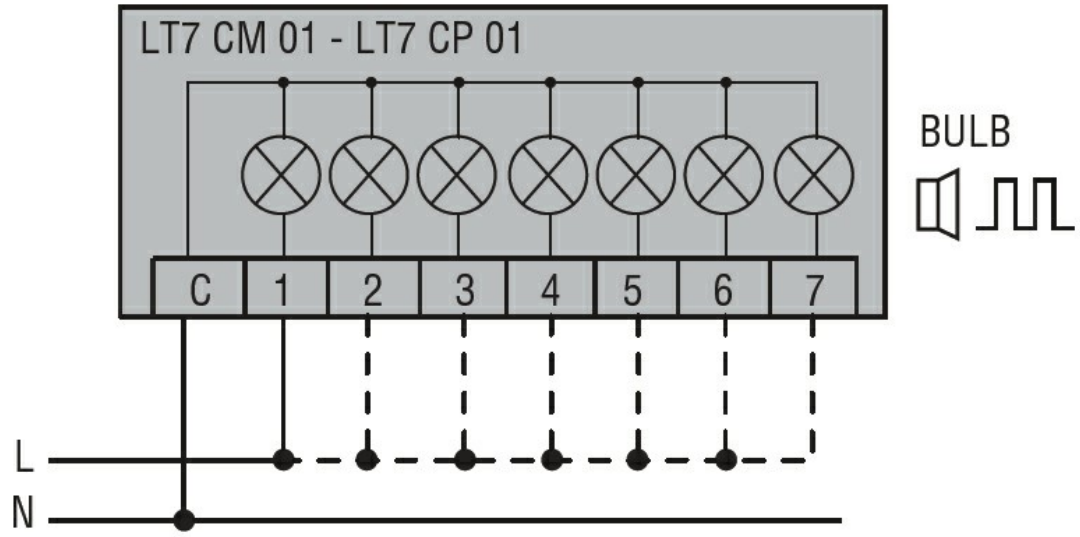

Connect terminals C and 1 as indicated to power the first module.
If other modules are fitted, the respective terminals must be connected accordingly.

Omologazioni e conformità

Conformità	
	CSA C22.2 n°14
	IEC/EN 60947-1
	IEC/EN 60947-5-1
	UL508
Omologazioni	
	cULus
	EAC

Classificazione ETIM

ETIM 8.0	EC001152 - Modulo di connessione per colonna segnaletica

Le caratteristiche descritte in questo documento sono suscettibili in qualsiasi momento ad evoluzioni o modifiche. Le descrizioni, i dati tecnici e funzionali, i disegni e le istruzioni sul depliant sono da considerarsi solo come indicativi, e pertanto non possono avere nessun valore contrattuale.