SM1RM0250

INTERRUTTORE SALVAMOTORE, POTERE DI INT. ICU A 400V = 100KA, 2,5A

Denominazione del prodotto			Salvamotori magnetotermici
Tipo			SM1RM
Caratteristiche elettriche			
Protezione magnetica			Si
Protezione termica			No
Tensione nominale di isolamento IEC/EN		V	690
Tensione nominale di tenuta ad impulso (Uimp)		kV	6
Frequenza nominale		Hz	50/60
Corrente nominale (In)		A	2.5
Intervento magnetico			13 x In
Potenza dissipata per polo			
	min	W	0.67
	max	W	1.63
Potere di interruzione di servizio in cortocircuito (Ics) in AC			
	230V	kA	100
	400V	kA	100
	440V	kA	100
	500V	kA	100
	690V	kA	10
Potere di interruzione estremo in cortocircuito (Icu) in AC			
	230V AC	kA	100
	400V AC	kA	100
	440V AC	kA	100
	500V AC	kA	100
	690V AC	kA	10
Categoria di utilizzazione			A
Manovre			
Durata meccanica		cycles	100000
Durata elettrica		cycles	100000
Caratteristiche meccaniche			
Coppia di serraggio terminali			
	min	Nm	2.5
	max	Nm	3
	min	Ibin	22
	max	Ibin	26.5
Sezione dei conduttori			
AWG/Kcmil			
	min		16
	max		8
Flessibili senza terminale			
	min	mm²	1
	max	mm²	10
Flessibili con terminale			
	min	mm²	1

Le caratteristiche descritte in questo documento sono suscettibili in qualsiasi momento ad evoluzioni o modifiche. Le descrizioni, i dati tecnici e funzionali, i disegni e le istruzioni sul depliant sono da considerarsi solo come indicativi, e pertanto non possono avere nessun valore contrattuale.

	max	mm²	10
Flessibile con terminale a forcella			
	min	mm²	1
	max	mm²	10
Attrezzo giravite			PH2
Lunghezza spelatura cavo			
	Circuito principale	mm	12
Condizioni ambientali			
Temperatura			
Temperatura di impiego			
	min	°C	-20
	max	°C	+60
Temperatura di stoccaggio			
	min	°C	-50
	max	°C	+80
Temperatura di compensazione			
	min	°C	-20
	max	°C	+50
Altitudine massima		m	3000
Posizione di montaggio			
	Ammessa		Qualsiasi
Fissaggio			A vite / guida DIN 35mm
Peso prodotto		g	320
Dati tecnici UL			
Motor Disconnect			
	480V	kA	30
	600V	kA	30
	protection		Fusibile o interruttore
Installazione gruppo motore			
	480V	kA	30
	600V	kA	30
	Group Motor Installation protection		Fusibile o interruttore
Tap Conductor Protection			
	480Y/277V	kA	30
	600Y/347V	kA	30
Dimensioni			

Le caratteristiche descritte in questo documento sono suscettibili in qualsiasi momento ad evoluzioni o modifiche. Le descrizioni, i dati tecnici e funzionali, i disegni e le istruzioni sul depliant sono da considerarsi solo come indicativi, e pertanto non possono avere nessun valore contrattuale.

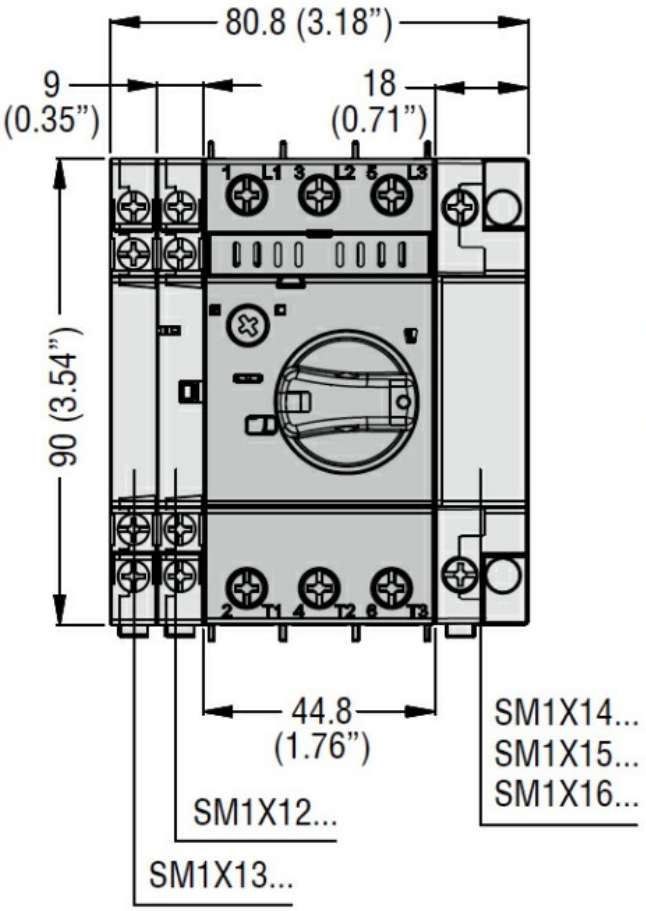

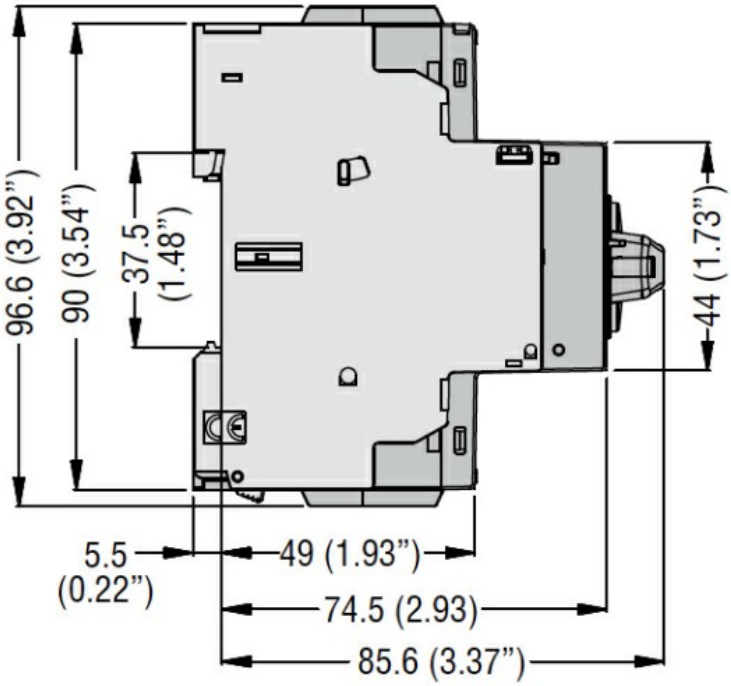

Schemi elettrici

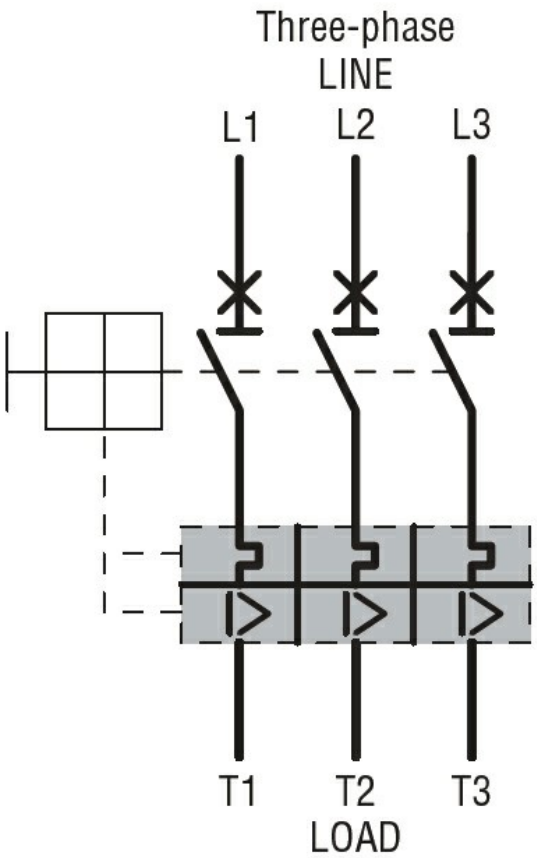

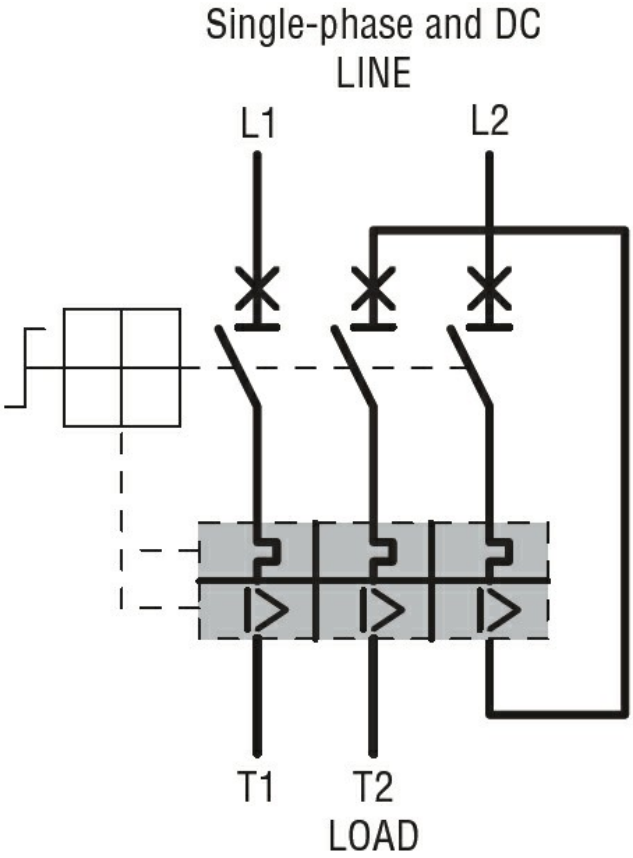

Omologazioni e conformità

Le caratteristiche descritte in questo documento sono suscettibili in qualsiasi momento ad evoluzioni o modifiche. Le descrizioni, i dati tecnici e funzionali, i disegni e le istruzioni sul depliant sono da considerarsi solo come indicativi, e pertanto non possono avere nessun valore contrattuale.

Certificazioni	
	CSA C22.2 n° 60947-4-1
	IEC/EN 60947-1
	IEC/EN 60947-2
	IEC/EN 60947-4-1
	UL60947-4-1
Omologazioni	
	cULus
	EAC

Classificazione ETIM

ETIM 8.0	EC000074 - Interruttore automatico salva motore

Le caratteristiche descritte in questo documento sono suscettibili in qualsiasi momento ad evoluzioni o modifiche. Le descrizioni, i dati tecnici e funzionali, i disegni e le istruzioni sul depliant sono da considerarsi solo come indicativi, e pertanto non possono avere nessun valore contrattuale.