P1RC2P25AC300

INTERRUTTORE DIFFERENZIALE PURO, 2 E 4 MODULI, 2P – TIPO AC, 25A, 300MA

Denominazione del prodotto			Interruttore differenziale puro
Tipo			P1 RC
Numero di poli			2P
Numero di moduli DIN			2
Conformità			IEC
Caratteristiche elettriche			
Tensione nominale di isolamento IEC/EN		V	400
Tensione nominale di tenuta ad impulso (Uimp)		kV	4
Tensione di funzionamento nominale AC (IEC)		VAC	230
Frequenza nominale		Hz	50/60
Corrente nominale (In)		A	25
Caratteristica di intervento differenziale			AC
Corrente differenziale nominale		mA	300
Corrente di cortocircuito condizionata nominale (Inc)		kA	10
Potenza dissipata per polo max		W	0.5
Condizioni ambientali			
Temperatura di impiego			
	min	°C	-35
	max	°C	+70
Temperatura di stoccaggio			
	min	°C	-40
	max	°C	80
Altitudine massima		m	2000
Caratteristiche meccaniche			
Posizione di montaggio			
	Normale		Piano verticale
Fissaggio			Guida DIN 35mm
Coppia di serraggio terminali			
	min	Nm	1.8
	max	Nm	2
	min	Ibin	16
	max	Ibin	17.7
Attacchi utensile			Pz 2
Sezione dei conduttori			
IEC			
	min	mm²	2.5
	max	mm²	35
AWG/Kcmil			
	min		14
	max		2
Peso prodotto		g	185
Grado di protezione IP frontale			IP20
Grado di inquinamento			2
Dimensioni			

Le caratteristiche descritte in questo documento sono suscettibili in qualsiasi momento ad evoluzioni o modifiche. Le descrizioni, i dati tecnici e funzionali, i disegni e le istruzioni sul depliant sono da considerarsi solo come indicativi, e pertanto non possono avere nessun valore contrattuale.

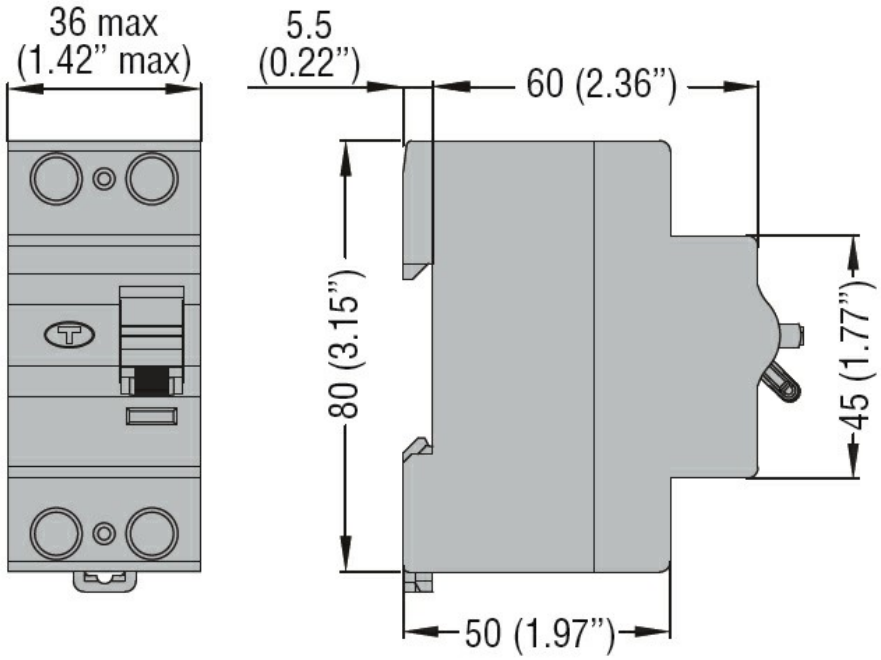

Omologazioni e conformità

Omologazioni	
	IEC/EN/BS 61008-1
Certificazioni	
	EAC
	TÜV-SUD

Classificazione ETIM

ETIM 8.0	EC000003 - Interruttore differenziale

Le caratteristiche descritte in questo documento sono suscettibili in qualsiasi momento ad evoluzioni o modifiche. Le descrizioni, i dati tecnici e funzionali, i disegni e le istruzioni sul depliant sono da considerarsi solo come indicativi, e pertanto non possono avere nessun valore contrattuale.