P1RA3P40A030

BLOCCO DIFFERENZIALE, 3P - TIPO A, 40A (IΔN 30MA)

Denominazione del prodotto			Blocco differenziale
Tipo			P1 RA
Numero di poli			3P
Numero di moduli DIN			3.5
Conformità			IEC
Caratteristiche elettriche			
Tensione nominale di isolamento IEC/EN		V	400
Tensione nominale di tenuta ad impulso (Uimp)		kV	4
Tensione di funzionamento nominale AC (IEC)		VAC	230/400
Frequenza nominale		Hz	50/60
Corrente nominale (In)		A	40
Caratteristica di intervento differenziale			A
Corrente differenziale nominale		mA	30
Durata elettrica		cycles	10000
Condizioni ambientali			
Temperatura di impiego			
	min	°C	-25
	max	°C	+60
Temperatura di stoccaggio			
	min	°C	-40
	max	°C	+80
Altitudine massima		m	2000
Caratteristiche meccaniche			
Posizione di montaggio			
	Normale		Piano verticale
Fissaggio			Guida DIN 35mm
Coppia di serraggio terminali			
	min	Nm	1.8
	max	Nm	2
	min	Ibin	16
	max	Ibin	17.7
Attacchi utensile			Pz 2
Sezione dei conduttori			
IEC			
	min	mm²	1
	max	mm²	16
AWG/Kcmil			
	min		14
	max		6
Durata meccanica		cycles	20000
Peso prodotto		g	205
Grado di protezione IP frontale			IP20
Grado di inquinamento			2
Dimensioni			

Le caratteristiche descritte in questo documento sono suscettibili in qualsiasi momento ad evoluzioni o modifiche. Le descrizioni, i dati tecnici e funzionali, i disegni e le istruzioni sul depliant sono da considerarsi solo come indicativi, e pertanto non possono avere nessun valore contrattuale.

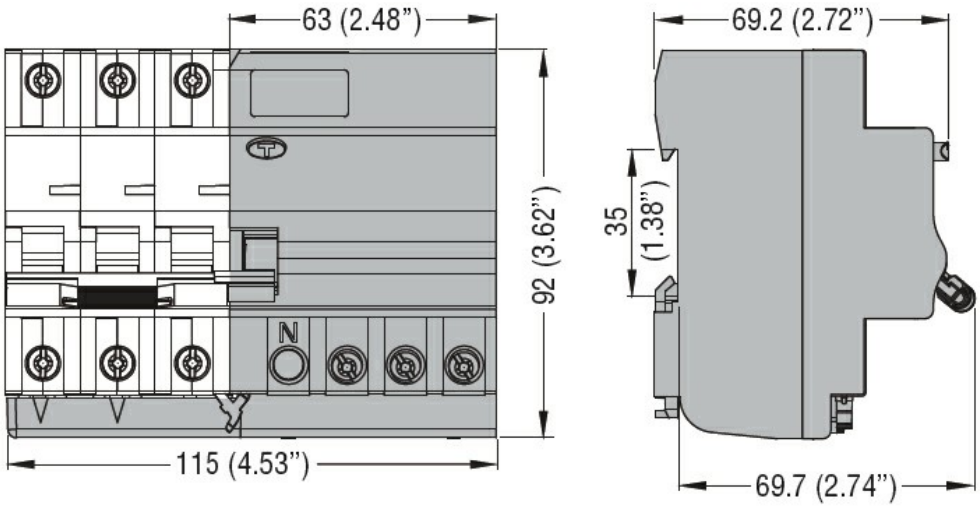

Omologazioni e conformità

Omologazioni	
	IEC/EN 61009-1
Certificazioni	
	EAC
	TÜV-SUD

Classificazione ETIM

ETIM 8.0	EC002297 - Blocco differenziale

Le caratteristiche descritte in questo documento sono suscettibili in qualsiasi momento ad evoluzioni o modifiche. Le descrizioni, i dati tecnici e funzionali, i disegni e le istruzioni sul depliant sono da considerarsi solo come indicativi, e pertanto non possono avere nessun valore contrattuale.