M2P0091123060A5

AVVIATORE DIRETTO, CON INTERRUTTORE SALVAMOTORE IN CONTENITORE ISOLANTE, 1,6A (≤440V), IP65. TENSIONE BOBINA CONTATTORE 230VAC 60HZ

Denominazione del prodotto			Avviatori diretti
Tipo			M2P00911
Caratteristiche elettriche			
Taratura relè termico		A	1-1.6
IEC Caratteristiche di impiego (≤440V)			
	Ie	A	1.6
	kW	kW	0.37...0.55
Caratteristiche meccaniche			
Peso prodotto		g	1450
Condizioni ambientali			
Temperatura di impiego			
	min	°C	-25
	max	°C	+60
Temperatura di stoccaggio			
	min	°C	-40
	max	°C	+70
Tolleranze e protezioni			
Grado di protezione IP frontale			IP65
Dimensioni			

Le caratteristiche descritte in questo documento sono suscettibili in qualsiasi momento ad evoluzioni o modifiche. Le descrizioni, i dati tecnici e funzionali, i disegni e le istruzioni sul depliant sono da considerarsi solo come indicativi, e pertanto non possono avere nessun valore contrattuale.

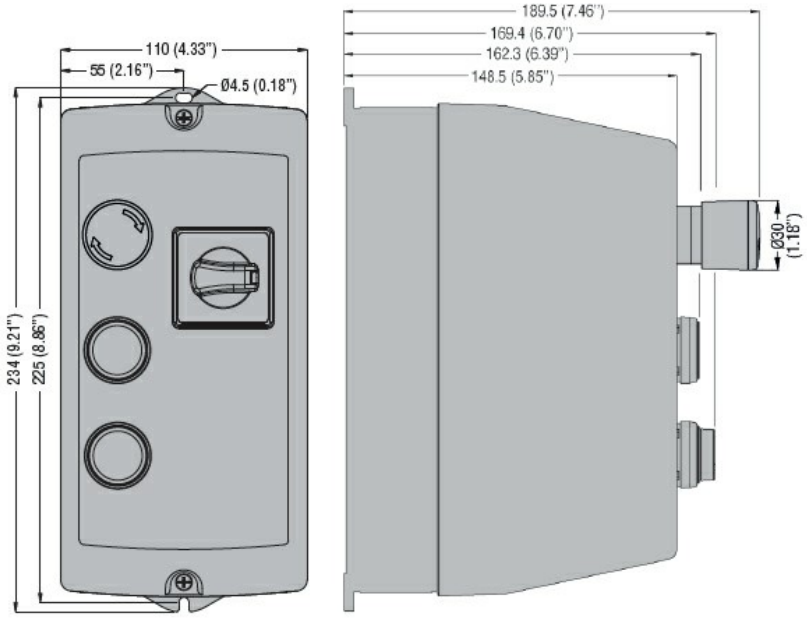

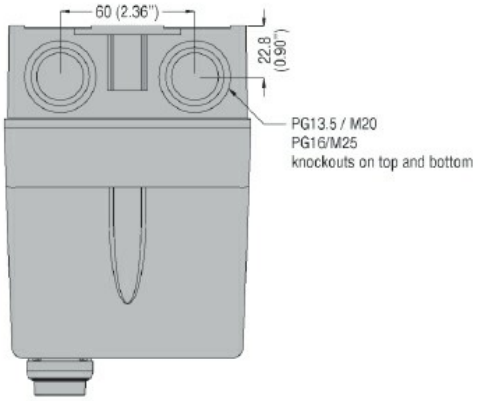

Schemi elettrici

Le caratteristiche descritte in questo documento sono suscettibili in qualsiasi momento ad evoluzioni o modifiche. Le descrizioni, i dati tecnici e funzionali, i disegni e le istruzioni sul depliant sono da considerarsi solo come indicativi, e pertanto non possono avere nessun valore contrattuale.

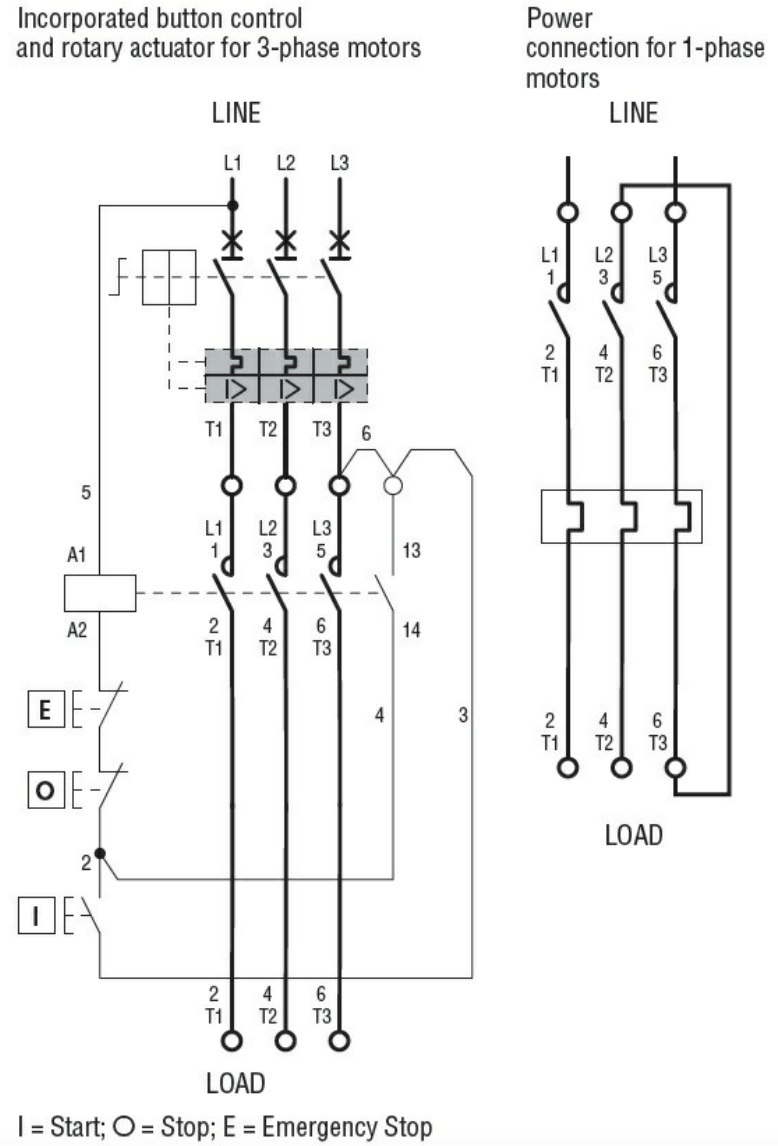

Omologazioni e conformità

Conformità	IEC/EN 60947-1
	IEC/EN 60947-4-1
Omologazioni	EAC

Classificazione ETIM

ETIM 8.0	EC001037 - Combinazione starter motore

Le caratteristiche descritte in questo documento sono suscettibili in qualsiasi momento ad evoluzioni o modifiche. Le descrizioni, i dati tecnici e funzionali, i disegni e le istruzioni sul depliant sono da considerarsi solo come indicativi, e pertanto non possono avere nessun valore contrattuale.