LPXLFB3

ELEMENTO PORTALAMPADA A LED LAMPEGGIANTE Ø22MM SERIE PLATINUM, ATTACCHI A VITE. PROTEZIONE DA ACCENSIONI PER CORRENTI INDOTTE, 18...30VAC/DC. VERDE

Denominazione del prodotto			Elementi luminosi a LED a luce fissa
Tipo			LPXLF
Caratteristiche generali			
Colore			Verde
Caratteristiche elettriche			
Tensione di alimentazione (AC)		V	18…30
Tensione di alimentazione (DC)		V	18…30
Manovre			
Durata elettrica		hours	100000
Caratteristiche meccaniche			
Coppia di serraggio terminali max		Nm	1
Sezione dei conduttori			
Sezione dei conduttori AWG/kcmil			
	max		12
IEC			
	max	mm²	1 or 2 / 2.5
Base di fissaggio			LPXAU120
Peso prodotto		g	16
Condizioni ambientali			
Temperatura			
Temperatura di impiego			
	min	°C	-25
	max	°C	+70
Temperatura di stoccaggio			
	min	°C	-40
	max	°C	+85
Dimensioni			

Le caratteristiche descritte in questo documento sono suscettibili in qualsiasi momento ad evoluzioni o modifiche. Le descrizioni, i dati tecnici e funzionali, i disegni e le istruzioni sul depliant sono da considerarsi solo come indicativi, e pertanto non possono avere nessun valore contrattuale.

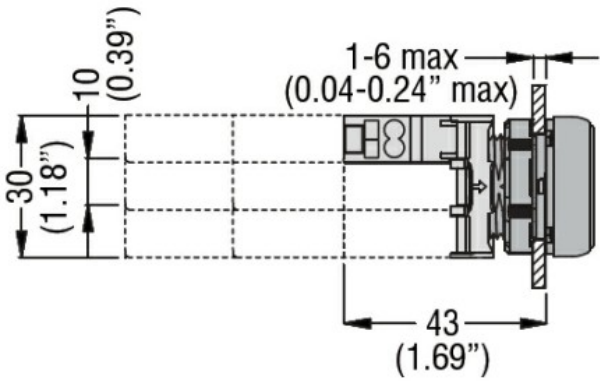

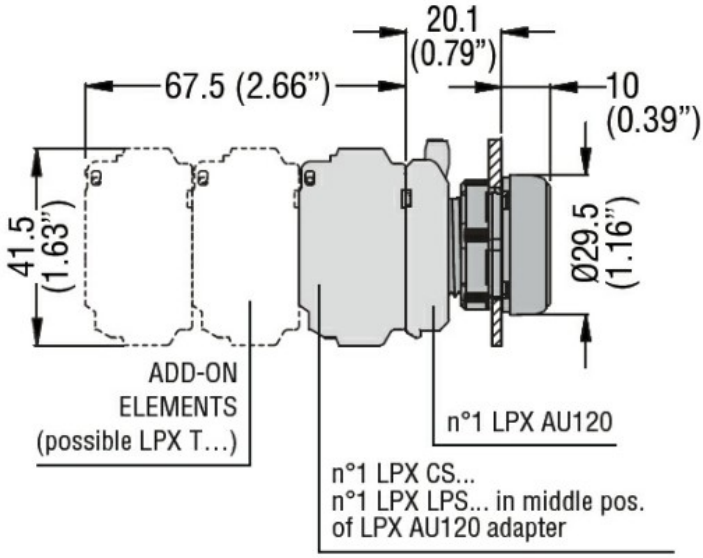

Schemi elettrici

Omologazioni e conformità

Conformità	
	CSA C22.2 n° 14
	IEC/EN/BS 60947-1
	IEC/EN/BS 60947-5-1
	UL508
Omologazioni	
	CCC
	cULus
	EAC
	RINA
	UL

Classificazione ETIM

ETIM 8.0	EC000204 - Portalampada per segnalazione

Le caratteristiche descritte in questo documento sono suscettibili in qualsiasi momento ad evoluzioni o modifiche. Le descrizioni, i dati tecnici e funzionali, i disegni e le istruzioni sul depliant sono da considerarsi solo come indicativi, e pertanto non possono avere nessun valore contrattuale.