FB03A1N

BASE PORTAFUSIBILI OMOLOGATA CURUS, PER FUSIBILI 22X58MM. CORRENTE NOMINALE 100A/125A (690VAC), 1P+N. SENZA INDICATORE LUMINOSO. 2 MODULI

Denominazione del prodotto		FB
Tipo		Fuse holder
Numero di moduli DIN		4
Tipo di tensione di funzionamento		AC
Caratteristiche elettriche		
Corrente nominale massima IEC (In)	A	125
Tensione nominale massima IEC (Un)	V	690
Categoria di utilizzazione		AC21B 690V
Potenza massima dissipata	W	9.5 (max. 12)
Coefficiente di declassamento della corrente nominale In in funzione della temperatura		
20°C		1
30°C		0.95
40°C		0.9
50°C		0.8
60°C		0.7
70°C		0.5
Coefficiente di declassamento della corrente nominale In per portafusibili affiancati (poli)		
1-4		1
5-6		0.8
7-9		0.7
≥10		0.6
Corrente nominale (In)	A	100 (max 125)
Condizioni ambientali		
Temperatura di impiego		
min	°C	-20
max	°C	70
Temperatura di stoccaggio		
min	°C	-40
max	°C	80
Altitudine massima	m	3000
Caratteristiche meccaniche		
Posizione di montaggio		
Normale		Piano verticale
Ammessa		Qualsiasi
Fissaggio		Guida DIN 35mm
Coppia di serraggio terminali		
max	Nm	4
max	Ibin	2.9
Sezione dei conduttori		
Flessibili max (IEC)	mm²	35
flessibili max (AWG/kcmil)		2
Rigidi max (IEC)	mm²	50
rigidi max (AWG/kcmil)		1
Peso prodotto	g	354
Tolleranze e protezioni		

Le caratteristiche descritte in questo documento sono suscettibili in qualsiasi momento ad evoluzioni o modifiche. Le descrizioni, i dati tecnici e funzionali, i disegni e le istruzioni sul depliant sono da considerarsi solo come indicativi, e pertanto non possono avere nessun valore contrattuale.

Grado di protezione IP frontale	IP20

Dimensioni

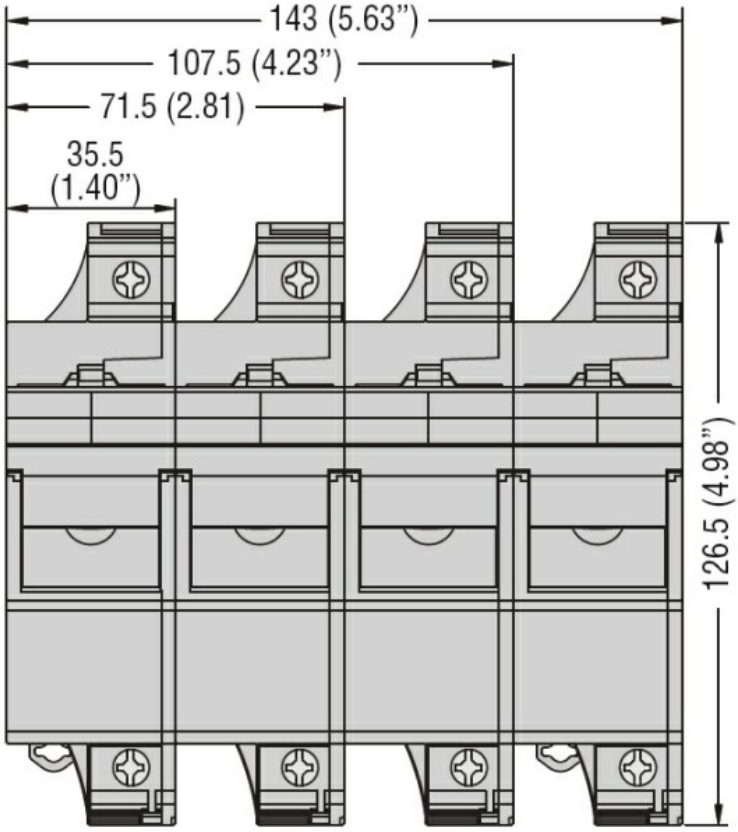

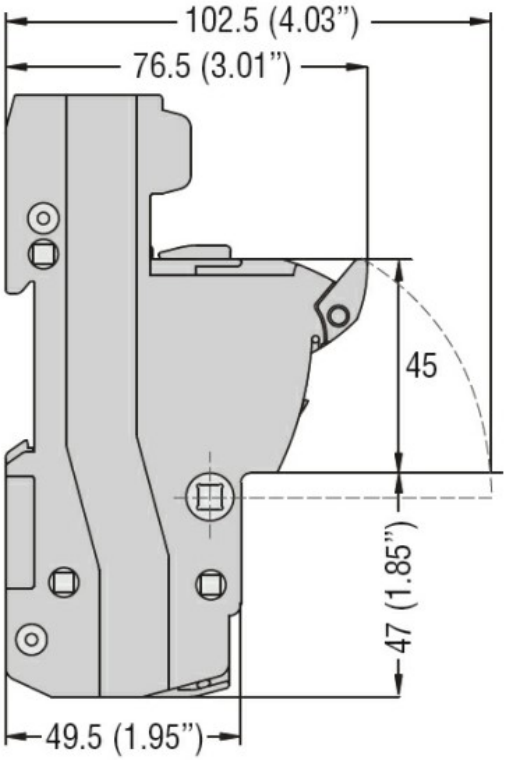

Schemi elettrici

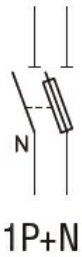

Omologazioni e conformità

Omologazioni	
	CSA C22.2 n°4248.1
	IEC/EN 60269-1
	IEC/EN 60269-2
	IEC/EN 60947-1
	IEC/EN 60947-3
	UL 4248-1
Certificazioni	
	cURus
	EAC

Classificazione ETIM

ETIM 8.0	EC002705 - Supporto per fusibile cilindrico

Le caratteristiche descritte in questo documento sono suscettibili in qualsiasi momento ad evoluzioni o modifiche. Le descrizioni, i dati tecnici e funzionali, i disegni e le istruzioni sul depliant sono da considerarsi solo come indicativi, e pertanto non possono avere nessun valore contrattuale.