8LT7BP02G

BASE DI FISSAGGIO. Ø62MM, FISSAGGIO A PARETE, PLASTICO, COLORE GRIGIO

Denominazione del prodotto		Basi di fissaggio per colonne e segnalatori luminosi - Montaggio a parete verticale
Tipo		8LT7BP02G
Caratteristiche generali		
Diametro	mm - inch	62 / 2.44 - 70 / 2.75
Colore		Grigio
Materiale		Plastica
Caratteristiche meccaniche		
Peso prodotto	g	78

Dimensioni

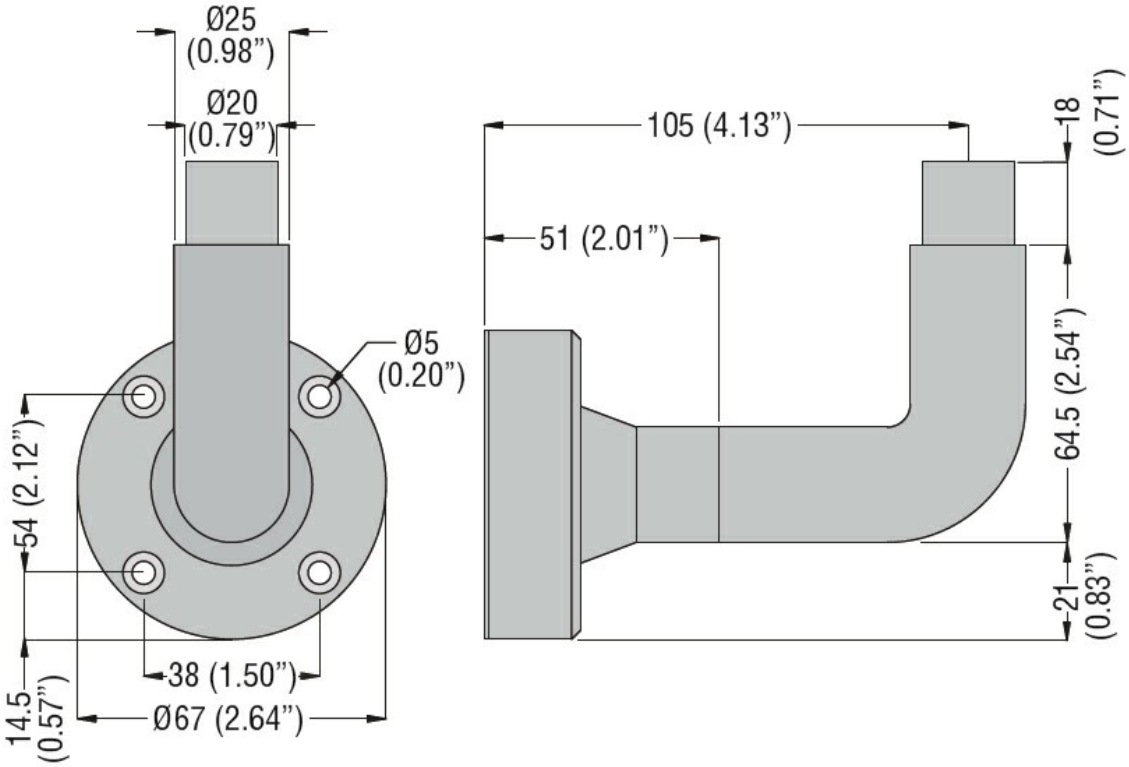

Omologazioni e conformità

Conformità

/

Omologazioni

/

Classificazione ETIM

Le caratteristiche descritte in questo documento sono suscettibili in qualsiasi momento ad evoluzioni o modifiche. Le descrizioni, i dati tecnici e funzionali, i disegni e le istruzioni sul depliant sono da considerarsi solo come indicativi, e pertanto non possono avere nessun valore contrattuale.

ETIM 8.0

EC001153 - Staffa a muro per fissaggio colonna segnaletica

Le caratteristiche descritte in questo documento sono suscettibili in qualsiasi momento ad evoluzioni o modifiche. Le descrizioni, i dati tecnici e funzionali, i disegni e le istruzioni sul depliant sono da considerarsi solo come indicativi, e pertanto non possono avere nessun valore contrattuale.