BF80T4A110

CONTATTORE QUADRIPOLARE, CORRENTE DI IMPIEGO ITH (AC1) = 115A, BOBINA IN AC 50/60HZ, 110VAC

Denominazione del prodotto			Contattore di potenza
Tipo			BF80
Caratteristiche dei contatti			
Numero di poli		Nr.	4
Tensione nominale di isolamento IEC/EN		V	1000
Tensione nominale di tenuta ad impulso (Uimp)		kV	8
Frequenza di impiego			
	min	Hz	25
	max	Hz	400
Corrente convenzionale termica in aria libera Ith IEC		A	115
Corrente di impiego Ie			
	AC-1 (≤40°C)	A	115
	AC-1 (≤55°C)	A	95
	AC-1 (≤70°C)	A	80
	AC-3 (≤440V ≤55°C)	A	80
	AC-4 (400V)	A	38
Potenza nominale AC-1 (T≤40°C)			
	230V	kW	43
	400V	kW	76
	500V	kW	95
	690V	kW	120
Corrente max Ie in DC1 con L/R ≤ 1ms con 1 poli in serie			
	≤24V	A	70
	48V	A	60
	75V	A	60
	110V	A	8
	220V	A	–
Corrente max Ie in DC1 con L/R ≤ 1ms con 2 poli in serie			
	≤24V	A	100
	48V	A	100
	75V	A	100
	110V	A	80
	220V	A	9
Corrente max Ie in DC1 con L/R ≤ 1ms con 3 poli in serie			
	≤24V	A	100
	48V	A	100
	75V	A	100
	110V	A	85
	220V	A	95
Corrente max Ie in DC1 con L/R ≤ 1ms con 4 poli in serie			
	≤24V	A	100
	48V	A	100
	75V	A	100
	110V	A	100
	220V	A	115

Le caratteristiche descritte in questo documento sono suscettibili in qualsiasi momento ad evoluzioni o modifiche. Le descrizioni, i dati tecnici e funzionali, i disegni e le istruzioni sul depliant sono da considerarsi solo come indicativi, e pertanto non possono avere nessun valore contrattuale.

Corrente max Ie in DC3-DC5 con L/R ≤ 15ms con 1 poli in serie			
	≤24V	A	40
	48V	A	30
	75V	A	30
	110V	A	3
	220V	A	–
Corrente max Ie in DC3-DC5 con L/R ≤ 15ms con 2 poli in serie			
	≤24V	A	60
	48V	A	50
	75V	A	50
	110V	A	40
	220V	A	5
Corrente max Ie in DC3-DC5 con L/R ≤ 15ms con 3 poli in serie			
	≤24V	A	80
	48V	A	70
	75V	A	70
	110V	A	60
	220V	A	64
Corrente max Ie in DC3-DC5 con L/R ≤ 15ms con 4 poli in serie			
	≤24V	A	90
	48V	A	90
	75V	A	90
	110V	A	75
	220V	A	80
Corrente di breve durata ammissibile 10s (IEC/EN 60947-1)		A	640
Fusibile di protezione			
	gG (IEC)	A	125
	aM (IEC)	A	80
Potere di chiusura (valore efficace)		A	800
Potere di apertura alla tensione			
	≤440V	A	640
	500V	A	625
	690V	A	456
Resistenza per polo (valore medio)		mΩ	0.6
Potenza dissipata per polo (valori medi)			
	Ith	W	7.9
	AC3	W	3.8
Coppia di serraggio terminali			
	min	Nm	4
	max	Nm	5
	min	Ibin	2.95
	max	Ibin	3.69
Coppia di serraggio terminali bobina			
	min	Nm	0.8
	max	Nm	1
	min	Ibin	0.8
	max	Ibin	0.74
Numero max conduttori installabili contemporaneamente		Nr.	2
Sezione dei conduttori			
AWG/Kcmil			
	max		2
Flessibili senza terminale			
	min	mm²	1.5

Le caratteristiche descritte in questo documento sono suscettibili in qualsiasi momento ad evoluzioni o modifiche. Le descrizioni, i dati tecnici e funzionali, i disegni e le istruzioni sul depliant sono da considerarsi solo come indicativi, e pertanto non possono avere nessun valore contrattuale.

	max	mm²	35
Flessibili con terminale			
	min	mm²	1.5
	max	mm²	35
Protezione terminali di potenza secondo IEC/EN 60529			IP20 front
Caratteristiche meccaniche			
Posizione di montaggio			
	Normale		Piano verticale
	Ammessa		±30°
Fissaggio			A vite / guida DIN 35mm
Peso prodotto		g	1240
Sezione dei conduttori			
Sezione dei conduttori AWG/kcmil			
	max		2
Manovre			
Durata meccanica		cycles	15000000
Durata elettrica		cycles	1300000
Informazioni relative alla sicurezza			
Performance level B10d secondo EN/ISO 13849-1			
	Carico nominale	cycles	1300000
	A vuoto	cycles	15000000
Contatto speculare secondo IEC 60947-4-1			Si
Compatibilità EMC secondo EN 60947-1			Si
Comando bobina AC			
Tensione nominale a 50/60Hz		V	110
Limiti di funzionamento			
Bobina a 50/60Hz alimentata a 50Hz			
Chiusura			
	min	%Us	80
	max	%Us	110
Rilascio			
	min	%Us	20
	max	%Us	55
Bobina a 50/60Hz alimentata a 60Hz			
Chiusura			
	min	%Us	85
	max	%Us	110
Rilascio			
	min	%Us	40
	max	%Us	55
Assorbimento medio a 20°C			
Bobina a 50/60Hz alimentata a 50Hz			
	Spunto	VA	210
	Servizio	VA	15
Bobina a 50/60Hz alimentata a 60Hz			
	Spunto	VA	195
	Servizio	VA	13
Bobina a 60Hz alimentata a 60Hz			
	Spunto	VA	210
	Servizio	VA	15
Dissipazione a ≤20°C 50Hz		W	5
Frequenza massima dei cicli			
Manovra meccanica		cycles/h	3600

Le caratteristiche descritte in questo documento sono suscettibili in qualsiasi momento ad evoluzioni o modifiche. Le descrizioni, i dati tecnici e funzionali, i disegni e le istruzioni sul depliant sono da considerarsi solo come indicativi, e pertanto non possono avere nessun valore contrattuale.

Tempi di manovra

Tempi medi con comando a Us				
	in AC			
		Chiusura NA		
		min	ms	12
		max	ms	28
		Rilascio NA		
		min	ms	8
		max	ms	22
	in DC			
		Chiusura NA		
		min	ms	40
		max	ms	85
		Rilascio NA		
		min	ms	20
		max	ms	55

Dati tecnici UL

Full-load current (FLA) per motore trifase				
		a 480V	A	77
		a 600V	A	77
Potenza meccanica erogata con				
	Motore trifase in AC			
		200/208V	HP	25
		220/230V	HP	30
		460/480V	HP	60
		575/600V	HP	75
General USE				
	Contattore			
		AC	A	115
Fusibile di protezione da corto circuito, 600V				
	High fault			
		Corrente di corto circuito	kA	100
		Fusibile	A	200
		Classe fusibile		J
	Standard fault			
		Corrente di corto circuito	kA	10
		Fusibile	A	200
		Classe fusibile		RK5

Condizioni ambientali

Temperatura				
	Temperatura di impiego			
		min	°C	-50
		max	°C	70
	Temperatura di stoccaggio			
		min	°C	-60
		max	°C	80
Altitudine massima			m	3000

Tolleranze e protezioni

Grado di inquinamento				3

Dimensioni [mm (in)]

Le caratteristiche descritte in questo documento sono suscettibili in qualsiasi momento ad evoluzioni o modifiche. Le descrizioni, i dati tecnici e funzionali, i disegni e le istruzioni sul depliant sono da considerarsi solo come indicativi, e pertanto non possono avere nessun valore contrattuale.

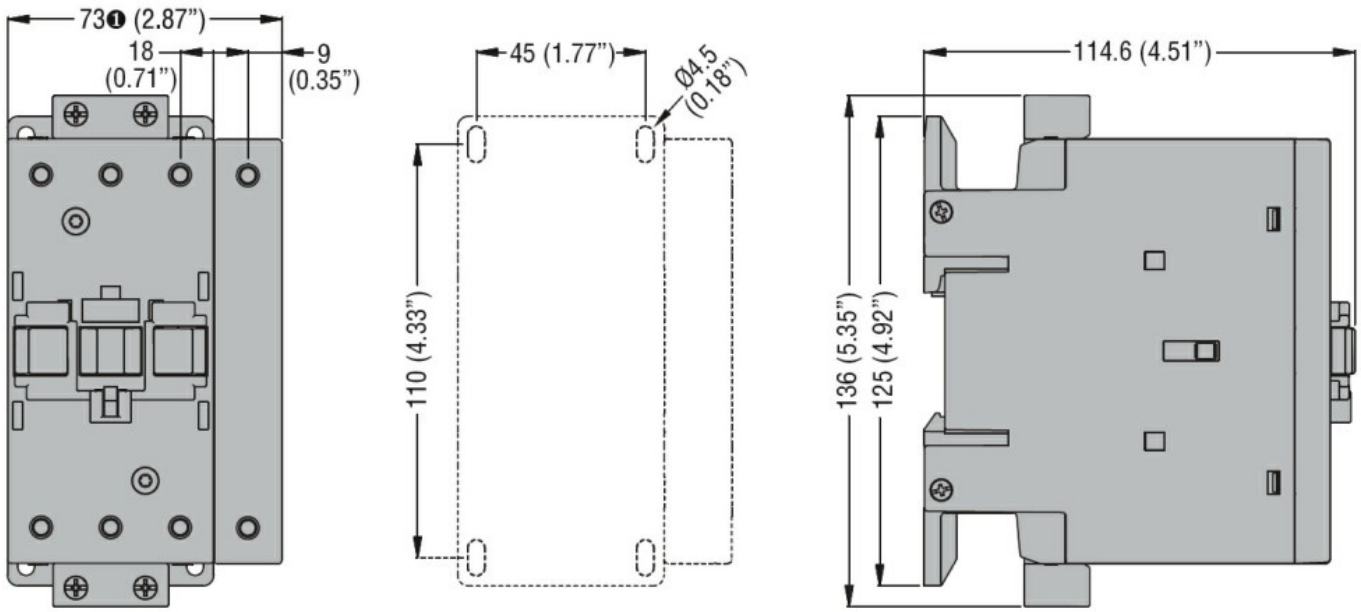

❶ BF80T2 82mm/3.23"

Schemi elettrici

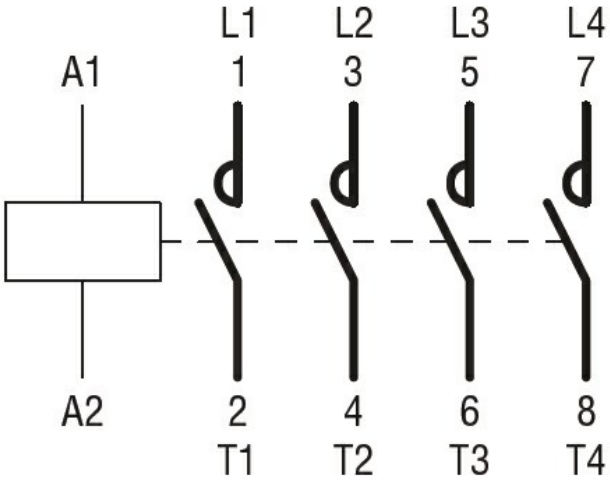

Omologazioni e conformità

Conformità	
	CSA C22.2 n° 60947-1
	CSA C22.2 n° 60947-4-1
	IEC/EN/BS 60947-1
	IEC/EN/BS 60947-4-1
	UL 60947-1
	UL 60947-4-1
Omologazioni	
	CCC
	cULus

Classificazione ETIM

ETIM 8.0	EC000066 - Contatto per commutazione in C.A.

Le caratteristiche descritte in questo documento sono suscettibili in qualsiasi momento ad evoluzioni o modifiche. Le descrizioni, i dati tecnici e funzionali, i disegni e le istruzioni sul depliant sono da considerarsi solo come indicativi, e pertanto non possono avere nessun valore contrattuale.