LP9S11B

PULSANTE A PALMO CON FUNGO OSCILLANTE Ø90MM NERO SENZA AGGANCIO, 1NA+1NC

Denominazione del prodotto			Pulsanti a palmo
Tipo			LP9
Caratteristiche generali			
Colore			Grigio con fungo nero
Tipo di posizioni			Oscillante
Valore di resistenza		KΩ	≤0.025
Materiale			PC-ABS per pulsanteria e tasto. PA66 per corpo pulsante plastico
Grado di protezione (IEC)			IP65
Caratteristiche elettriche			
Tensione nominale di isolamento IEC/EN		V	690
Corrente convenzionale termica in aria libera Ith IEC		A	10
Frequenza nominale		Hz	50
Conducibilità			5V 10mA
Designazione secondo UL/CSA e IEC/EN 60947-5-1			A600 Q300
Corrente di impiego AC15			
	12V	A	6
	24V	A	6
	48V	A	6
	120V	A	6
	240V	A	3
	400V	A	1.9
	480V	A	1.5
	500V	A	1.4
	600V	A	1.2
Corrente di impiego DC13			
	12V	A	3
	24V	A	3
	48V	A	1.5
	125V	A	0.55
	250V	A	0.27
	440V	A	0.15
	500V	A	0.13
	600V	A	0.1
Caratteristiche meccaniche			
Forza per azionamento		kg-lb	≤2.6Nm
Durata meccanica		cycles	1000000
Coppia di serraggio terminali max		Nm	0.5 … 0.8 Nm
Sezione dei conduttori			
IEC			
	min	mm²	0.5
	max	mm²	2.5

Le caratteristiche descritte in questo documento sono suscettibili in qualsiasi momento ad evoluzioni o modifiche. Le descrizioni, i dati tecnici e funzionali, i disegni e le istruzioni sul depliant sono da considerarsi solo come indicativi, e pertanto non possono avere nessun valore contrattuale.

Posizione di montaggio			
	Ammessa		Qualsiasi

Condizioni ambientali

Temperatura			
Temperatura di impiego			
	min	°C	-25
	max	°C	+75
Temperatura di stoccaggio			
	min	°C	-40
	max	°C	+85

Dimensioni

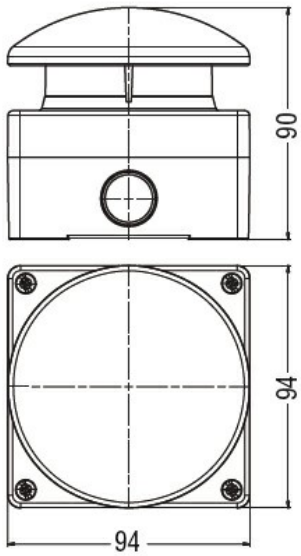

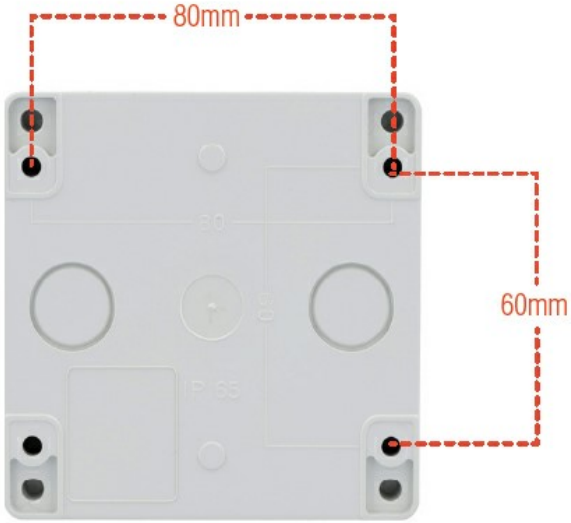

Schemi elettrici

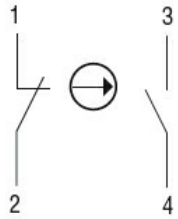

Omologazioni e conformità

Conformità	
	IEC60947-5-1
Omologazioni	
	/

Classificazione ETIM

ETIM 8.0	EC002034 - Tasto di emergenza completo

Le caratteristiche descritte in questo documento sono suscettibili in qualsiasi momento ad evoluzioni o modifiche. Le descrizioni, i dati tecnici e funzionali, i disegni e le istruzioni sul depliant sono da considerarsi solo come indicativi, e pertanto non possono avere nessun valore contrattuale.