HS1B5NV040E230

PRZEKAŹNIK PÓŁPRZEWODNIKOWY, BEZ RADIATORA, 1 FAZOWY, 40A, 20...265VAC/DC, ZACISKI ŚRUBOWE



Właściwości wejść			
Napięcie sterujące			20...265VAC/DC
Napięcie robocze			
	zadziałanie	V	95
	odpadanie	V	5
Prąd wejściowy przy napięciu min…maks.		mA	5...10
Czas działania			
Załączanie			Maksymalnie pół cyklu
Wyłączanie			Maksymalnie pół cyklu
Charakterystyka wyjść			
Typ wyjścia półprzewodnikowe			SCR (silicon controlled rectifier)
Tryb załączania			Zero crossing
Znamionowe napięcie robocze		VAC	24…510
Napięcie blokowania		V	1200
Częstotliwość robocza (min…maks.)		Hz	45...65
Znamionowy prąd roboczy AC-51 (obciążenie rezystancyjne) przy 40°C		A	40
Znamionowy prąd roboczy AC-51 (obciążenie rezystancyjne) przy 55°C		A	35
Opór cieplny pomiędzy złączem a obudową		K/W	0.55
Radiator do zastosowania przy 40°C i 55°C przy prądzie znamionowym AC-51		K/W	≤0.9
Znamionowy prąd roboczy AC-53 (obciążenie indukcyjne) przy 40°C		A	7
Prąd roboczy Ie min.		A	0.05
Niepowtarzalny szczyt udarowy dla prądu stanu t=10ms		A	500
Prąd upływu w stanie wyłączonym		mA	1
Stan włączenia Spadek napięcia wyjściowego		V	1.5
Krytyczna szybkość narastania napięcia w stanie wyłączonym dv/dt		V/µs	500
Izolacja Wejście-Wyjście		V	4000
Izolacja wejście-wyjście (płyta metalowa)		V	4000
Typ zabezpieczenia wyjścia			VDR
I2t		A2s	1250
Charakterystyka zacisków			
Zaciski sterowania		Type	Śruba M4
Narzędzie do zacisków			PZ2
Moment obrotowy dokręcania zacisków sterowania			
		Nm	1.2…2
		Ibin	10.6…17.7
Możliwość podłaczenia (zaciski sterowania) 1 lub 2 przewodów typu linka			
	wg AWG (min…maks.)	n°	18…14
	bez nakładki (min…maks.)	mm2	0.75…2.5
	z nakładką widełkową (min…maks.)	mm2	0.75…2.5
Zaciski obciążenia		Type	Śruba M5
Narzędzie Załaduj terminale			PZ2

The characteristics described in this document are subject to updates or modifications at any time. The descriptions, technical and functional information, illustrations and instructions in this brochure are purely illustrative, and are consequently not contractually binding

Moment obrotowy dokręcania zacisków obciążenia			
		Nm	2…3
		lbin	20.4
Możliwość podłaczenia (zaciski obciążenia) 1 lub 2 przewodów typu linka			
	wg AWG (min…maks.)	n°	16…10
	bez nakładki (min…maks.)	mm2	1.5…6
	z nakładką widełkową (min…maks.)	mm2	1.5…6
Pozycja montażowa			
	dozwolona		Dowolna
Montaż			Śruba

Warunki otoczenia

Temperatura			
Temperatura pracy			
	min.	°C	-40
	maks.	°C	+90
Temperatura składowania			
	min.	°C	-40
	maks.	°C	+100

Wymiary

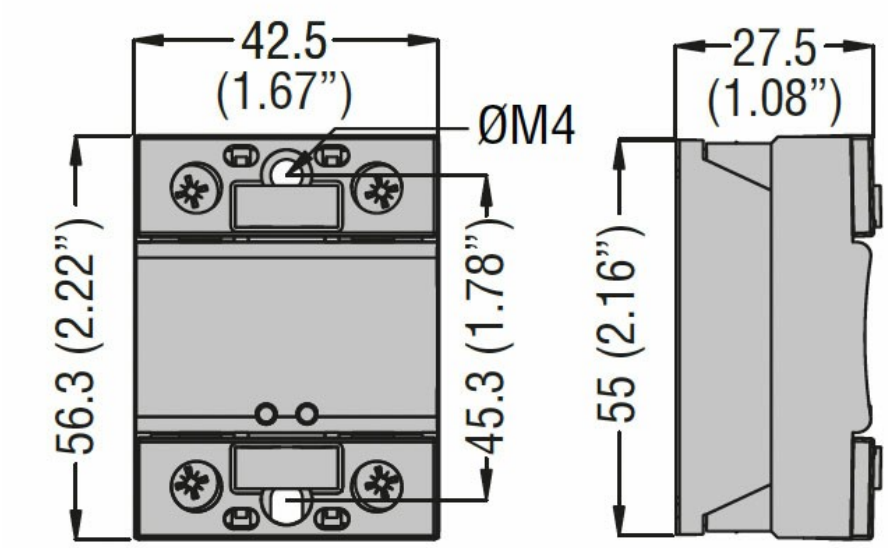

Schemat połączeń elektrycznych

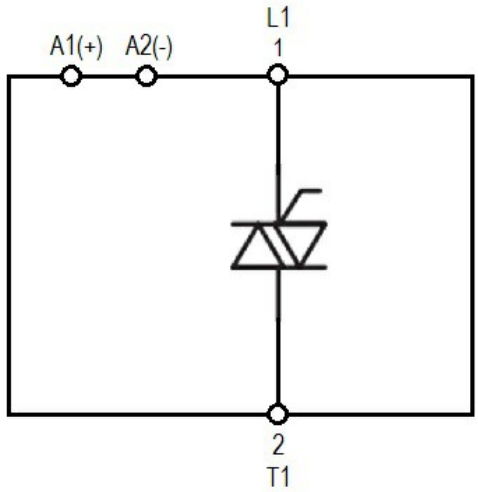

Certyfikaty i zgodność

The characteristics described in this document are subject to updates or modifications at any time. The descriptions, technical and functional information, illustrations and instructions in this brochure are purely illustrative, and are consequently not contractually binding

Certyfikaty

IEC/EN/BS 60335-1
IEC/EN/BS 60947-4-2
IEC/EN/BS 60947-4-3
IEC/EN/BS 62314

Zgodność

CSA
cURus
VDE

Klasyfikacja ETIM

EC000066 - Stycznik mocy, przełączanie AC

The characteristics described in this document are subject to updates or modifications at any time. The descriptions, technical and functional information, illustrations and instructions in this brochure are purely illustrative, and are consequently not contractually binding