Trim

LZ16510M1

NEW



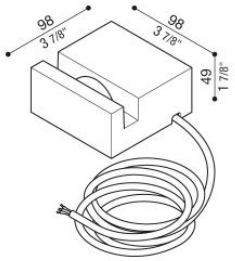

Informazioni tecniche:

Installazione:	Superficie parete, Superficie soffitto
Materiale Corpo:	Alluminio
Finitura:	Brown Bronze
Trattamento:	Bordo Mare
Tipo di diffusore:	PMMA
Tipo lampada:	LED
Classe energetica:	F
Temperatura colore:	2200K
CRI:	>90
LB Factor:	L80B20 - 50.000h
Step MacAdam:	3
Rischio fotobiologico:	RG1
Potenza assorbita Watt:	4,2
Lumen:	450
Real Lumen:	130
Alimentazione:	⊗ esclusa
LED:	350mA - 12V
Interruttore magnetotermico B10 - C10 - B16 - C16	45-72-72-115
Classe di isolamento:	CL.III
Grado di protezione:	**IP 66**
Resistenza alla rottura:	**IK 10 20J xx9**
Marchi di Conformità:	CE UK CA

Cavo versione 220-240V : 5 metri H05RN-F 3x1 Cavo versione 350mA-12V : 5 metri H05Rn-F 2X1

Inclinazione ottica di TRIM: 6°X170° Inclinazione ottica di TRIM CNC: 8°X170°

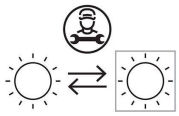

Lombardo S.r.l.
Via Pizzigoni 3, Villongo (BG) - 24060 - Italy - **T** 0039 035 939 411 - **E** info@lombardo.it

Trim

LZ16510M1





Lombardo S.r.l.
Via Pizzigoni 3, Villongo (BG) - 24060 - Italy - **T** 0039 035 939 411 - **E** info@lombardo.it

Trim

LZ16510M1

Lombardo.

Simulazioni illuminotecniche:

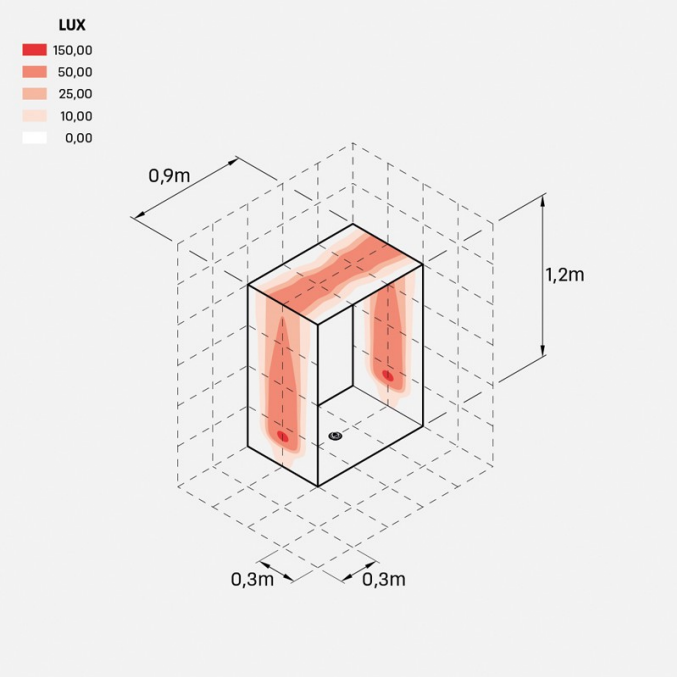

trim_finestra90x120

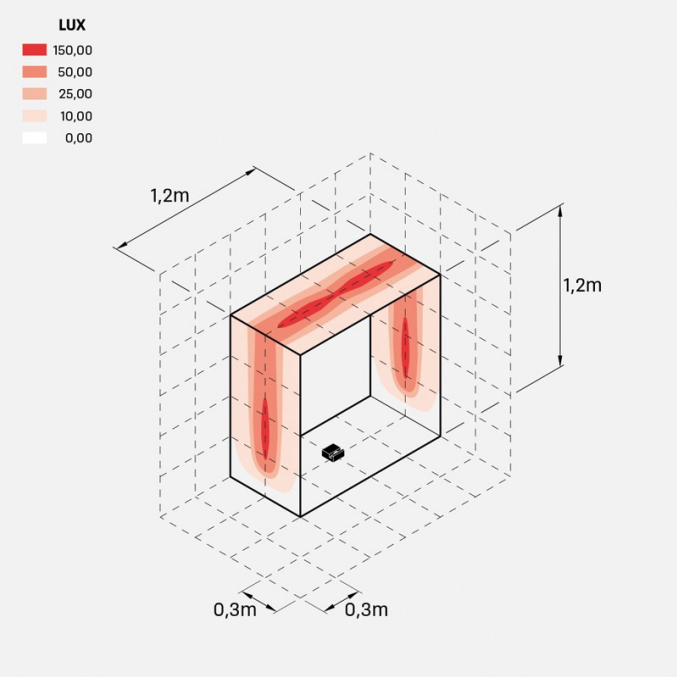

trim_finestra120x120

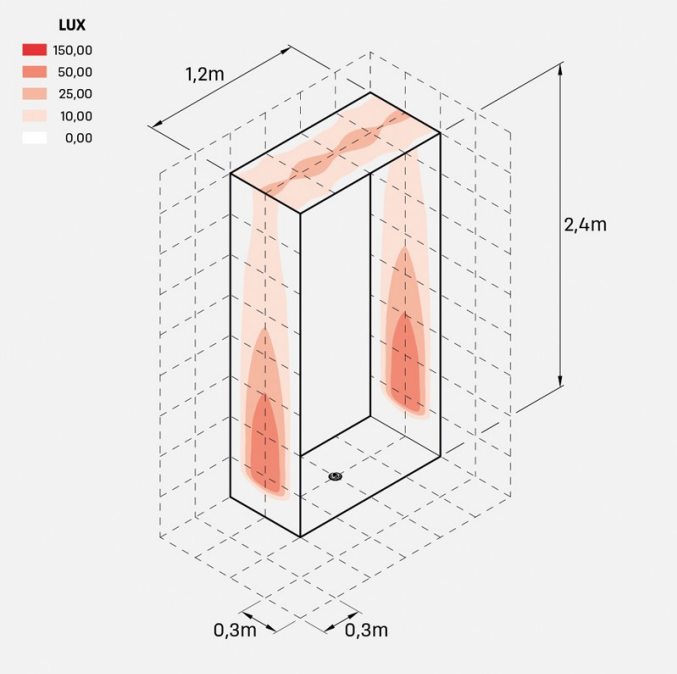

trim_portafinestra120x240

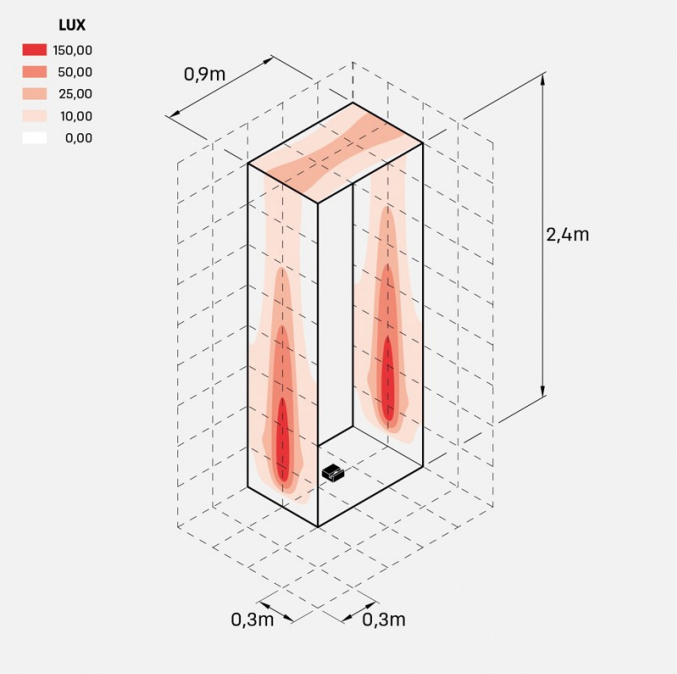

trim_portafinestra90x240

Lombardo S.r.l.
Via Pizzigoni 3, Villongo (BG) - 24060 - Italy - **T** 0039 035 939 411 - **E** info@lombardo.it

Trim

LZ16510M1

Curva fotometrica:

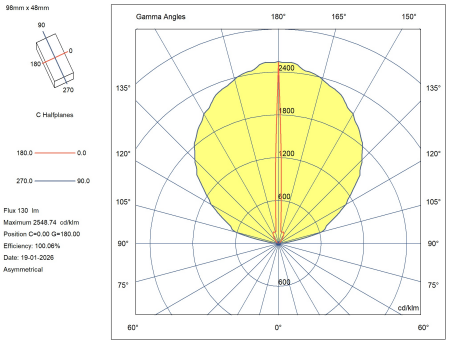

Lombardo S.r.l.
Via Pizzigoni 3, Villongo (BG) - 24060 - Italy - **T** 0039 035 939 411 - **E** info@lombardo.it