Trim CNC

LT16500DN

Lombardo.

NEW



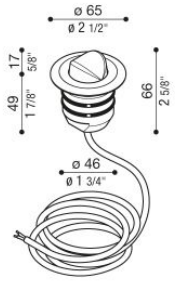

Informazioni tecniche:

Installazione:	Incasso terra
Materiale Corpo:	Alluminio
Finitura:	Dark Grey RAL 7021
Trattamento:	Anodizzazione
Tipo di diffusore:	Vetro satinato
Tipo lampada:	LED
Classe energetica:	F
Temperatura colore:	4000K
CRI:	>90
LB Factor:	L80B50 - 50.000h
Step MacAdam:	3
Rischio fotobiologico:	RG1
Potenza assorbita Watt:	2,2
Lumen:	200
Real Lumen:	80
Alimentazione:	⊗ esclusa
LED:	24V
Classe di isolamento:	CL.III
Cavo Alimentazione:	5 metri H05RN-F 2x0,75
Grado di protezione:	**IP 67**
Resistenza alla rottura:	**IK 06 1J xx3**
Marchi di Conformità:	CE UKCA

Inclinazione ottica di TRIM: 6°X170° Inclinazione ottica di TRIM CNC: 8°X170°

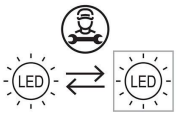

Lombardo S.r.l.
Via Pizzigoni 3, Villongo (BG) - 24060 - Italy - **T** 0039 035 939 411 - **E** info@lombardo.it

Trim CNC

LT16500DN

Lombardo.





Lombardo S.r.l.
Via Pizzigoni 3, Villongo (BG) - 24060 - Italy - **T** 0039 035 939 411 - **E** info@lombardo.it

Trim CNC

LT16500DN

Lombardo.

Simulazioni illuminotecniche:

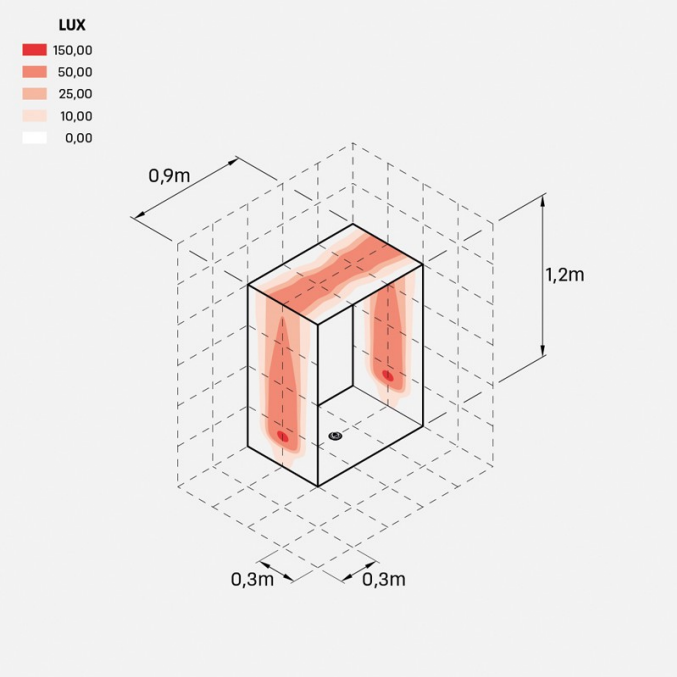

trim_cnc_finestra90x120

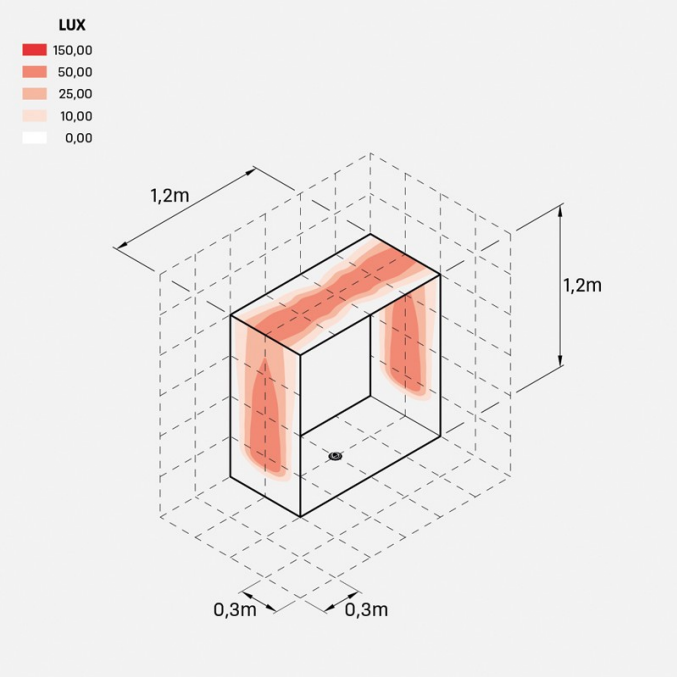

trim_cnc_finestra120x120

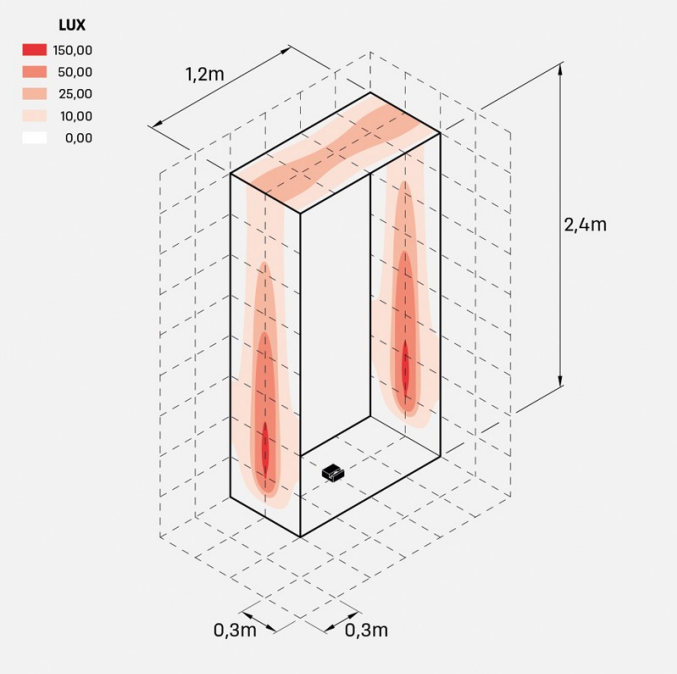

trim_cnc_portafinestra120x240

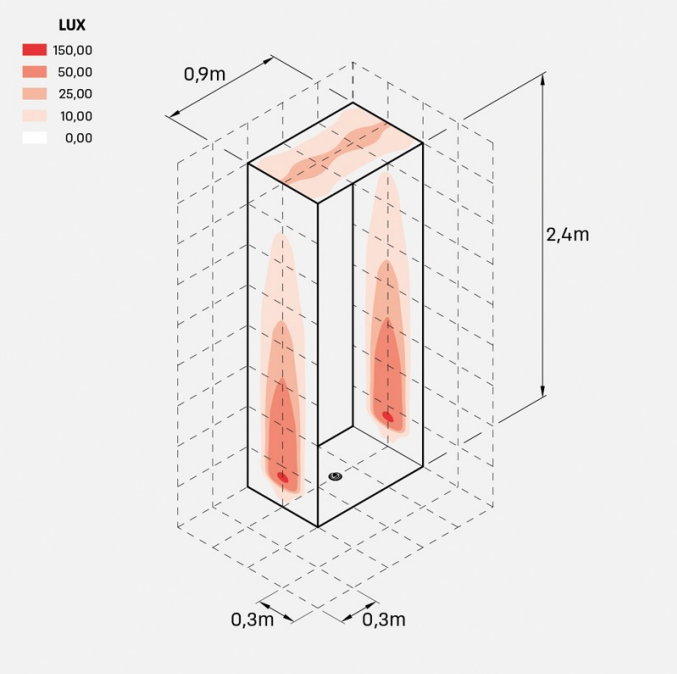

trim_cnc_portafinestra90x240

Lombardo S.r.l.
Via Pizzigoni 3, Villongo (BG) - 24060 - Italy - **T** 0039 035 939 411 - **E** info@lombardo.it

Trim CNC

LT16500DN

Lombardo.

Curva fotometrica:

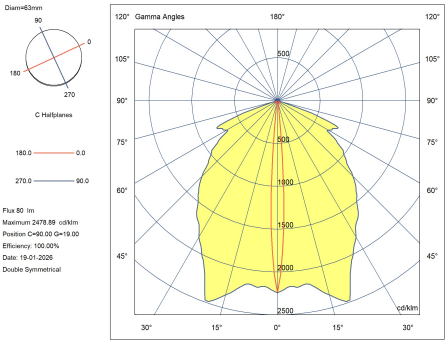

Lombardo S.r.l.
Via Pizzigoni 3, Villongo (BG) - 24060 - Italy - **T** 0039 035 939 411 - **E** info@lombardo.it