Flo Q 500

LP13414S2



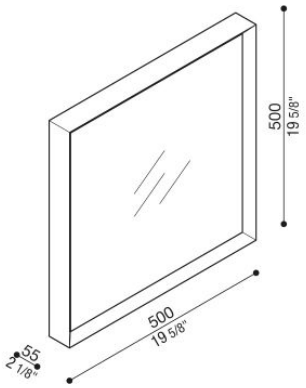

Informazioni tecniche:

Installazione:	Parete, Soffitto, Superficie parete, Superficie soffitto
Materiale Corpo:	Alluminio
Finitura:	Sabbia RAL 1013
Tipo di diffusore:	Policarbonato
Tipo lampada:	LED
Classe energetica:	F
Temperatura colore:	2700K
CRI:	>80
LB Factor:	L80B20 - 50.000h
Rischio fotobiologico:	RG1
Potenza assorbita Watt:	39
Lumen:	4200
Real Lumen:	2825
Alimentazione:	integrata
LED:	220-240 V
Classe di isolamento:	CL.I
Grado di protezione:	**IP 20**
Resistenza alla rottura:	**IK 06 1J xx3**
Marchi di Conformità:	CE UKCA
Dimmerazione	TRIAC

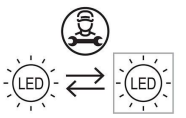

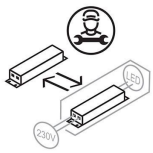

Lombardo S.r.l.
Via Pizzigoni 3, Villongo (BG) - 24060 - Italy - **T** 0039 035 939 411 - **E** info@lombardo.it

Flo Q 500

LP13414S2

Lombardo.

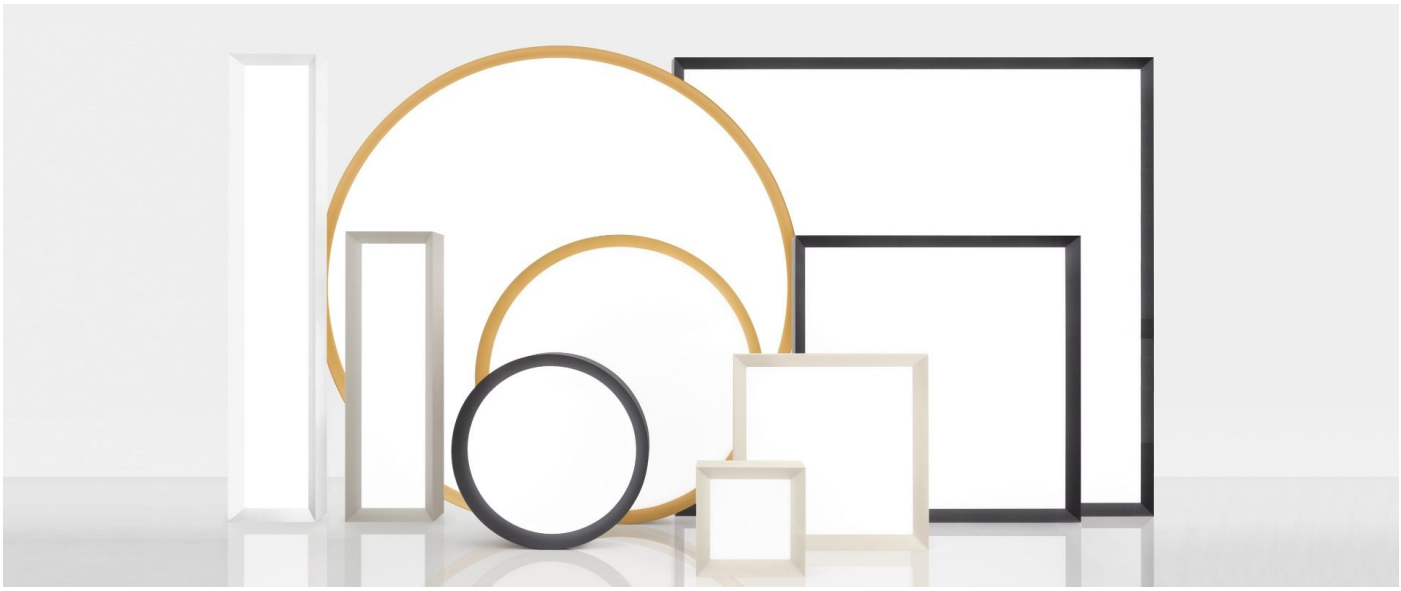



Immagini di montaggio:









Lombardo S.r.l.
Via Pizzigoni 3, Villongo (BG) - 24060 - Italy - **T** 0039 035 939 411 - **E** info@lombardo.it

Flo Q 500

LP13414S2

Simulazioni illuminotecniche:

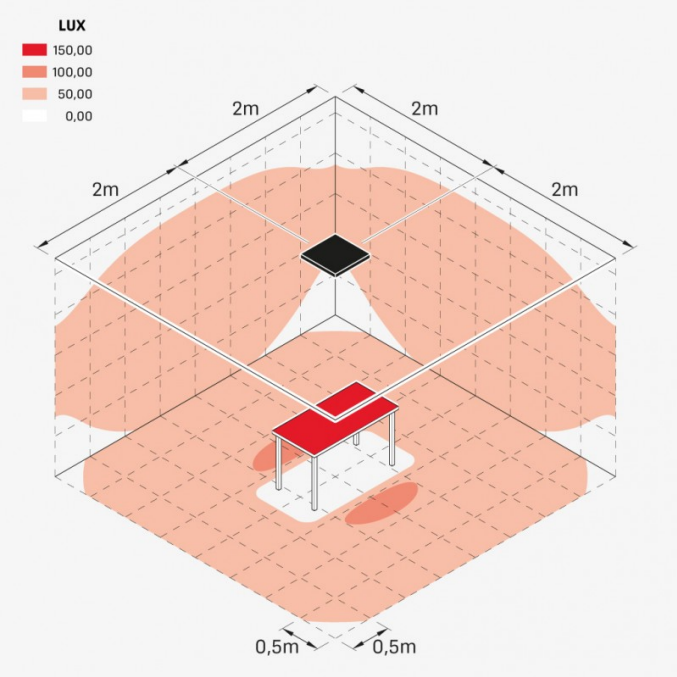

flo_q_500

Lombardo S.r.l.
Via Pizzigoni 3, Villongo (BG) - 24060 - Italy - **T** 0039 035 939 411 - **E** info@lombardo.it