CNC 35 Swing

LL107038SN



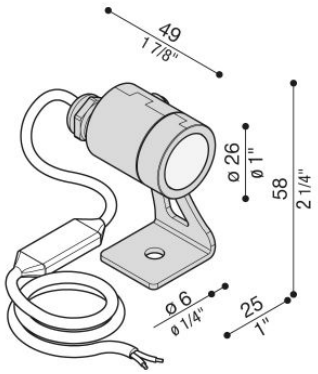

Informazioni tecniche:

Installazione:	Parete, Terra, Superficie terra
Materiale Corpo:	Acciaio AISI316L
Finitura:	Grigio antracite RAL 7021
Tipo di diffusore:	Vetro trasparente
Inclinazione ottica:	14°
Tipo lampada:	LED
Temperatura colore:	4000K
CRI:	>80
LB Factor:	L80B20 - 50.000h
Rischio fotobiologico:	RG1
Potenza assorbita Watt:	2
Lumen:	180
Real Lumen:	Max 148
Alimentazione:	esclusa
LED:	12/24V
Classe di isolamento:	CL.III
Cavo Alimentazione:	1,50 metri H05RN-F 2x0,75
Grado di protezione:	**IP 67**
Resistenza alla rottura:	**IK 07 2J xx5**
Marchi di Conformità:	CE UKCA
Caratteristiche aggiuntive:	**65°C** MAX

Versione orientabile. Picchetto non incluso.

Lombardo S.r.l.
Via Pizzigoni 3, Villongo (BG) - 24060 - Italy - **T** 0039 035 939 411 - **E** info@lombardo.it

CNC 35 Swing

LL107038SN

Lombardo.





Lombardo S.r.l.
Via Pizzigoni 3, Villongo (BG) - 24060 - Italy - **T** 0039 035 939 411 - **E** info@lombardo.it

CNC 35 Swing

LL107038SN

Lombardo.

Simulazioni illuminotecniche:

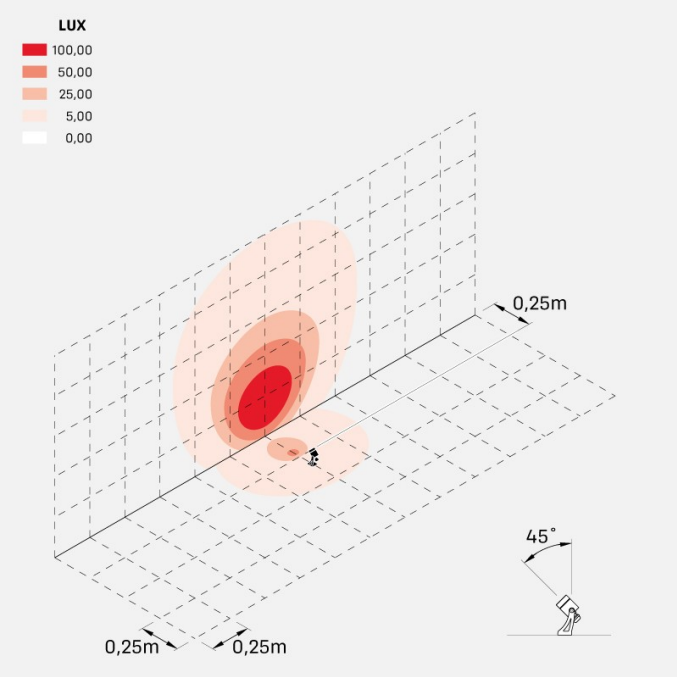

cnc_35_swing_d

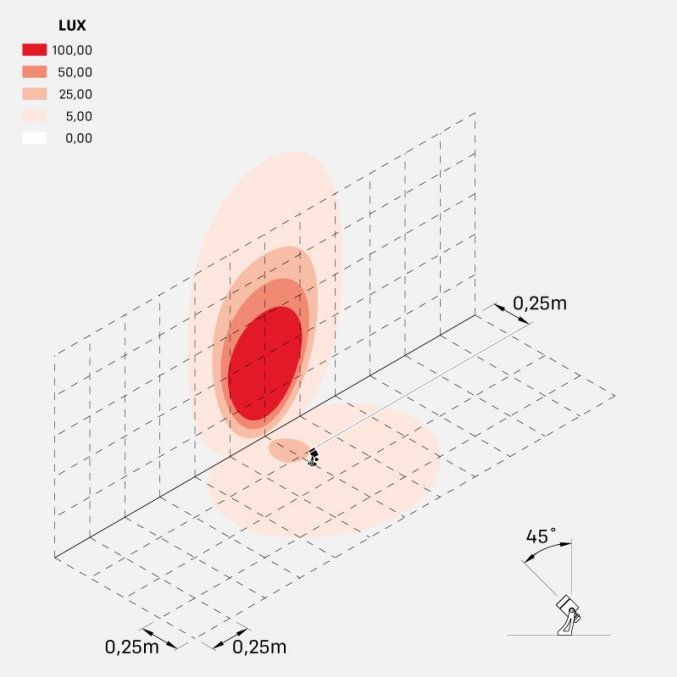

cnc_35_swing_l

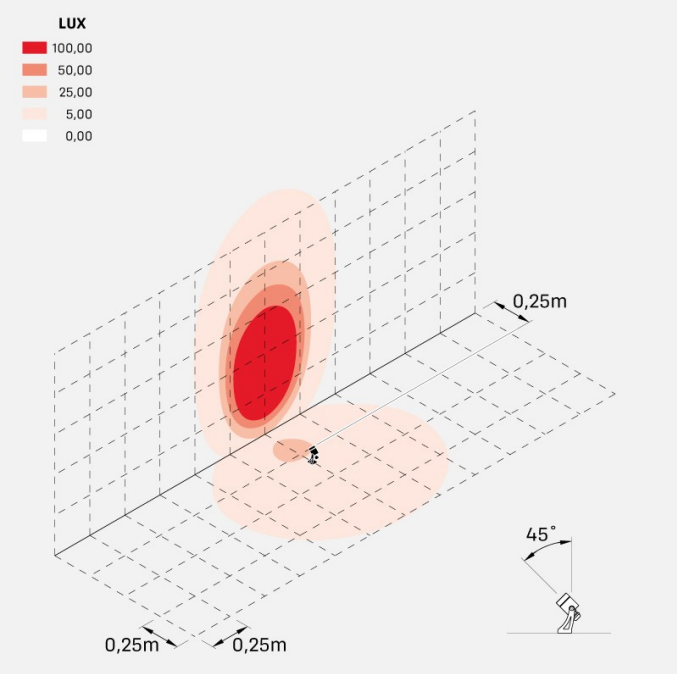

cnc_35_swing_m

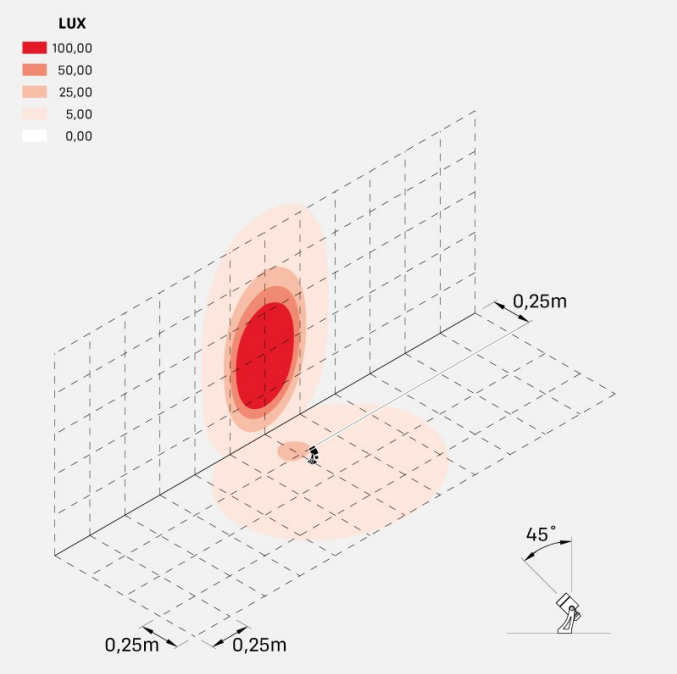

cnc_35_swing_s

Lombardo S.r.l.
Via Pizzigoni 3, Villongo (BG) - 24060 - Italy - **T** 0039 035 939 411 - **E** info@lombardo.it