Uplights | 1 arrayLED 13 W DC 24 V | CRI 80

C01562SANSP

MARINE GRADE



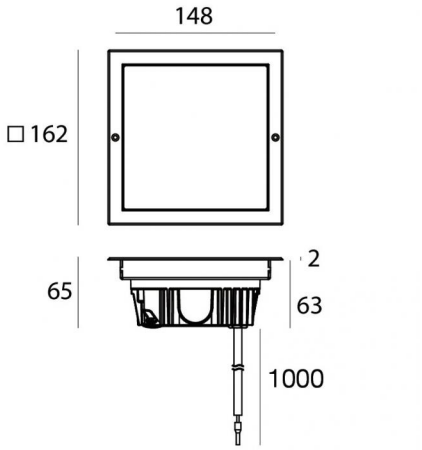

Dati tecnici	
Tipologia	Calpestabile
Posizione installativa	Pavimento
Ambiente installativo	Outdoor
Sorgente luminosa	Tecnologia LED
Struttura del circuito	arrayLED
Ottica	Spot
Direzione emissione luminosa	verso l'alto
Potenza nominale	13 W DC
Flusso luminoso sorgente	2046 lm
Intensità di corrente	540mA
CCT / Tonalità	4000 K
Indice di resa cromatica	80 Ra
C.C. / C.V.	CV
Classe di isolamento	3
IP	IP68
Limitazioni installative	Non per uso underwater
IK	IK10
Prova del filo incandescente	850°
Montaggio diretto su superfici normalmente infiammabili	Si
CE	Si
Driver incluso	No
Convertitore C.V. - C.C.	Convertitore 24V incluso
Articolo dimmerabile	Si
Orientabilità	No
Basculante	No
Calpestabilità	Si
Carrabilità	2000 Kg
Cavo incluso	Si
Lunghezza del cavo	1 m
Resinatura	Si
Profondità Incasso	63 mm
Tipologia di emissione luminosa	Singola emissione
Peso netto	0.5 Kg
Protezione scariche elettrostatiche	No
Protezione surge	No
Tecnologia ottica	Honey comb
Caratteristiche tecnologiche prodotto	Acquastop

Finitura Finitura corpo	
Materiale	Alluminio Pressofuso EN AB - 46100
Colore	Matt black (R9005)
Lavorazione	Anodizzazione poro aperto + Verniciatura a polvere

Finitura Finitura diffusore	
Materiale	Vetro extra chiaro - Temprato
Colore	Trasparente - Nero
Lavorazione	serigrafia

Finitura Finitura flangia	
Materiale	Acciaio AISI 316
Colore	acciaio
Lavorazione	spazzolatura

Elettronica



89179
On/Off Driver 198~264V AC 24 W (1 art.)



89359
On/Off Driver 198~264V AC / 180~275V DC 48 W (1 - 3 art.)



99331
On/Off Driver 198~264V AC / 176~275V DC 150 W (1 - 11 art.)



99660
DALI - 1-10V Controller 24V DC 216 W (- art.)



C-E500023
DALI - 1-10V - Push and Simply Dim Controller 8~53V DC 576 W (- art.)

Cavi Elettrificazione	
Connettore cavo	No connector - Neoprene 2x0.5mm²

Linea Light Group si riserva il diritto, senza alcun preavviso di modificare le caratteristiche dei propri prodotti come la disponibilità degli stessi in qualunque momento. Tutti i prodotti, relativi dati tecnici, illustrazioni e informazioni non sono vincolanti per Linea Light Group. Linea Light Group non risponderà di eventuali errori illustrativi, testuali e/o di traduzione. Tutti i valori riportati sono valori di misurazione. I dati di flusso, CCT e potenza sono passibili di tolleranze di +/- 10%

Uplights | 1 arrayLED 13 W DC 24 V | CRI 80 | Base
C01562SANSP

Uplights a singola emissione per applicazione outdoor. La sorgente luminosa LED, di colore bianco naturale, con distribuzione luminosa Spot, è composta da 1 LED arrayled, con una CCT 4000 K ed un CRI 80; il flusso luminoso della sorgente è di 2046 lm, con un'efficienza nominale di 157.4 lm/W.

Prodotto impiegabile per installazioni in zone costiere ad alta salinità e con elevata esposizione agli agenti atmosferici.

Il corpo dell'apparecchio, realizzato in alluminio pressofuso en ab - 46100, presenta una finitura di colore matt black (r9005), ottenuta tramite anodizzazione poro aperto + verniciatura a polvere; il diffusore è prodotto in vetro extra chiaro - temprato, con una lavorazione di serigrafia. Trattamento superficiale del corpo del prodotto con conversione chimica dell'alluminio e successiva verniciatura a polveri poliestere, utilizzando esclusivamente vernici conformi allo standard Qualicoat.La flangia del prodotto è realizzata in acciaio, materiale che assicura elevata robustezza, superiore resistenza meccanica e una durabilità prolungata, garantendo la massima affidabilità del componente nel tempo.

Il grado di protezione è IP68; il peso complessivo è di 0.5 kg.

La potenza assorbita dall'apparecchio è di 13 W Il cavo per l'alimentazione è incluso e presenta una lunghezza di 1 m.

L'apparecchio presenta una classe di isolamento III ed è installabile a pavimento su muratura con controcassa cod. C-C100027.

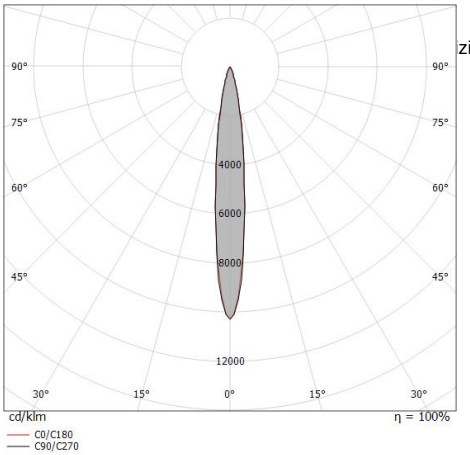

zioni particolari.

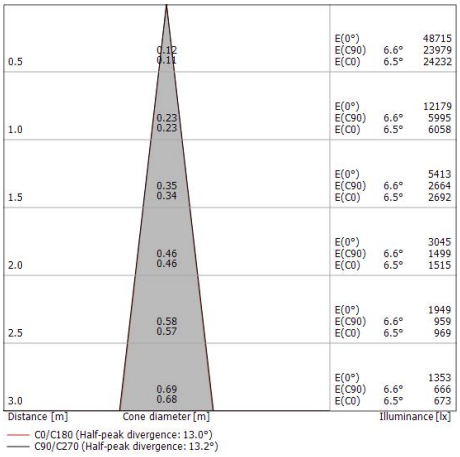

Classe di efficienza energetica
Questo prodotto contiene una sorgente luminosa di classe di efficienza energetica D.

Caratteristiche Illuminotecniche	
Resa luminosa apparecchio (LOR)	57 %
Flusso luminoso sorgente	2046 lm
Flusso luminoso apparecchio	1182 lm
Potenza reale apparecchio	13 W
Efficienza reale apparecchio	90 lm/W
Temperatura di colore	4000 K
Deviazione standard di corrispondenza colore	2 Step MacAdam
Indice di resa cromatica	80 Ra
Temperatura standard dell'ambiente di esercizio	-20 / +50°C
Temperatura tipica sul vetro	40°C

LED Life / Failure Ratio
L70 B10 C0 211958h (at Tj 65 Ta 25)
L80 B10 C0 132729h (at Tj 65 Ta 25)
L90 B10 C0 62845h (at Tj 65 Ta 25)

UGR	
UGR axial	5.8
UGR transversal	5.7
X=4H | Y=8H	S=0.25H
Reflection factor	70/50/20

OPTICAL	
Ottica C0/C180	13°
Light distribution simmetry	Symmetrical

Linea Light Group si riserva il diritto, senza alcun preavviso di modificare le caratteristiche dei propri prodotti come la disponibilità degli stessi in qualunque momento. Tutti i prodotti, relativi dati tecnici, illustrazioni e informazioni non sono vincolanti per Linea Light Group. Linea Light Group non risponderà di eventuali errori illustrativi, testuali e/o di traduzione. Tutti i valori riportati sono valori di misurazione. I dati di flusso, CCT e potenza sono passibili di tolleranze di +/- 10%

Orma_Q | Uplights | Accessories
C01562SANSP

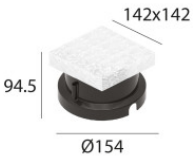

Controcassa
posizione installativa: pavimento, terreno; tipo installazione: muratura L=154mm, H=94.5mm, D=154mm.
Materiale:Plastica ABS, colore:Black.

Code
C-C100027



Utensile - Ventosa per estrazione prodotto
Materiale:plastica, colore:Arancione, lavorazione:verniciatura.

Code
83235

Linea Light Group si riserva il diritto, senza alcun preavviso di modificare le caratteristiche dei propri prodotti come la disponibilità degli stessi in qualunque momento. Tutti i prodotti, relativi dati tecnici, illustrazioni e informazioni non sono vincolanti per Linea Light Group. Linea Light Group non risponderà di eventuali errori illustrativi, testuali e/o di traduzione. Tutti i valori riportati sono valori di misurazione. I dati di flusso, CCT e potenza sono passibili di tolleranze di +/- 10%