Uplights | 1 arrayLED 12.6 W DC 24/48 V
RGBW - 2700
**C00603SAHWF**






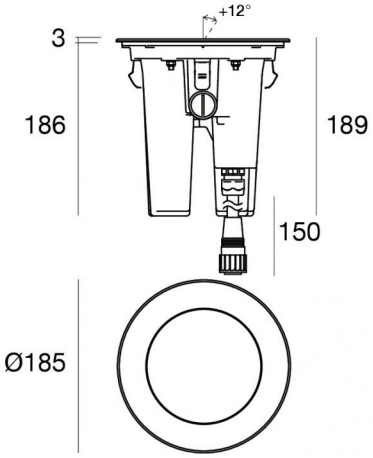


| Dati tecnici | |
|---|---|
| Tipologia | Carrabile |
| Posizione installativa | Pavimento |
| Ambiente installativo | Outdoor |
| Sorgente luminosa | Tecnologia LED |
| Struttura del circuito | arrayLED |
| Ottica | Wide Flood |
| Direzione emissione luminosa | verso l'alto |
| Potenza nominale | 12.6 W DC |
| Flusso luminoso sorgente | 879 lm |
| CCT / Tonalità | RGBW - 2700 K |
| C.C. / C.V. | CV |
| Classe di isolamento | 3 |
| IP | IP68 |
| Limitazioni installative | Non per uso underwater |
| IK | IK10 |
| Prova del filo incandescente | 850° |
| Montaggio diretto su superfici normalmente infiammabili | No |
| CE | Si |
| Driver incluso | No |
| Articolo dimmerabile | DMX-RDM |
| Orientabilità | No |
| Basculante | Si |
| angolo totale (piano verticale) | 12 ° |
| Calpestabilità | Si |
| Carrabilità | 5000 Kg |
| Cavo incluso | Si |
| Lunghezza del cavo | 0.15 m |
| Resinatura | No |
| Profondità Incasso | 186 mm |
| Tipologia di emissione luminosa | Singola emissione |
| Peso netto | 3 Kg |
| Protezione scariche elettrostatiche | No |
| Protezione surge | No |
| Caratteristiche tecnologiche prodotto | Acquastop |

| Finitura Finitura corpo | |
|---|---|
| Materiale | Alluminio Pressofuso EN AB - 46100 |
| Colore | Matt black (R9005) |
| Lavorazione | Anodizzazione poro aperto + Verniciatura a polvere |

| Finitura Finitura diffusore | |
|---|---|
| Materiale | Vetro extra chiaro - Temprato |
| Colore | Transparent |

| Finitura Finitura flangia | |
|---|---|
| Materiale | Acciaio AISI 316 |
| Colore | acciaio |
| Lavorazione | spazzolatura |

**Elettronica**



99784
Switching Driver 180~295V AC / 255~417V DC 150 W (- art.)



C-E700026
DMX Controller (- art.)

| Cavi Elettrificazione+segnale | |
|---|---|
| Connettore cavo | All-in-one |
| IP (locked condition) | 67 |

**Flusso luminoso nominale per singolo colore - RGBW - 2700K**

| N. Led | Rosso | Verde | Blu | Bianco |
|---|---|---|---|---|
| 1 | 228 lm | 331 lm | 58 lm | 262 lm |



Linea Light Group si riserva il diritto, senza alcun preavviso di modificare le caratteristiche dei propri prodotti come la disponibilità degli stessi in qualunque momento. Tutti i prodotti, relativi dati tecnici, illustrazioni e informazioni non sono vincolanti per Linea Light Group. Linea Light Group non risponderà di eventuali errori illustrativi, testuali e/o di traduzione. Tutti i valori riportati sono valori di misurazione. I dati di flusso, CCT e potenza sono passibili di tolleranze di +/- 10%

Uplights | 1 arrayLED 12.6 W DC 24/48 V | RGBW - 2700 | Base
**C00603SAHWF**

Uplights a singola emissione per applicazione outdoor. La sorgente luminosa LED, di colore rgbw - 2700 k, con distribuzione luminosa Wide Flood, è composta da 1 LED arrayled, con una CCT RGB-W 2700 K; il flusso luminoso della sorgente è di 879 lm, con un'efficienza nominale di 69.8 lm/W.

Il corpo dell'apparecchio, realizzato in alluminio pressofuso en ab - 46100, presenta una finitura di colore matt black (r9005), ottenuta tramite anodizzazione poro aperto + verniciatura a polvere; il diffusore è prodotto in vetro extra chiaro - temprato. Trattamento superficiale del corpo del prodotto con conversione chimica dell'alluminio e successiva verniciatura a polveri poliestere, utilizzando esclusivamente vernici conformi allo standard Qualicoat.La flangia del prodotto è realizzata in acciaio, materiale che assicura elevata robustezza, superiore resistenza meccanica e una durabilità prolungata, garantendo la massima affidabilità del componente nel tempo.

Il grado di protezione è IP68; il peso complessivo è di 3 kg.

La potenza assorbita dall'apparecchio è di 12.6 W Il cavo per l'alimentazione è incluso e presenta una lunghezza di 0.15 m.

L'apparecchio presenta una classe di isolamento III ed è installabile a pavimento su muratura con controcassa cod. 83328.

Conforme alla norma EN 60598-1 e alle relative prescrizioni particolari.

| Caratteristiche Illuminotecniche | |
|---|---|
| Flusso luminoso apparecchio | 615 lm |
| Potenza reale apparecchio | 17 W |
| Efficienza reale apparecchio | 36 lm/W |
| Deviazione standard di corrispondenza colore | 5 Step MacAdam |
| Temperatura standard dell'ambiente di esercizio | -20 / +50°C |
| Temperatura tipica sul vetro | 40°C |

| UGR | |
|---|---|
| UGR transversal | 16.4 |
| UGR axial | 16.4 |
| X=4H \| Y=8H | S=0.25H |
| Reflection factor | 70/50/20 |

| OPTICAL | |
|---|---|
| Ottica C0/C180 | 63° |
| Light distribution simmetry | Symmetrical |

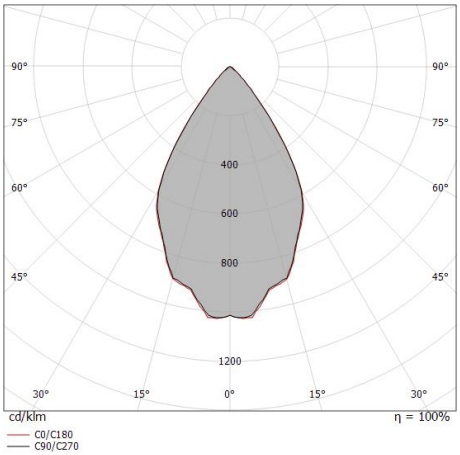


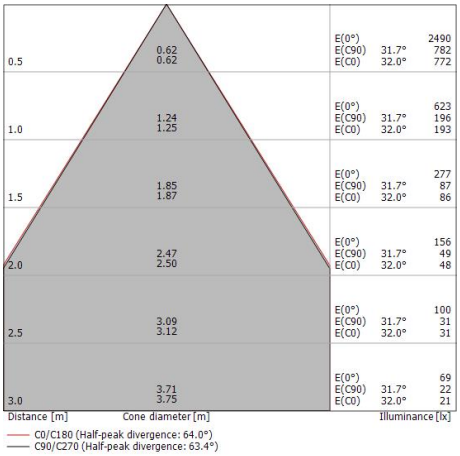




Linea Light Group si riserva il diritto, senza alcun preavviso di modificare le caratteristiche dei propri prodotti come la disponibilità degli stessi in qualunque momento. Tutti i prodotti, relativi dati tecnici, illustrazioni e informazioni non sono vincolanti per Linea Light Group. Linea Light Group non risponderà di eventuali errori illustrativi, testuali e/o di traduzione. Tutti i valori riportati sono valori di misurazione. I dati di flusso, CCT e potenza sono passibili di tolleranze di +/- 10%

Suelo_RJ | Uplights | Accessories
**C00603SAHWF**



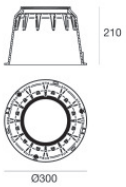


Controcassa
posizione installativa: pavimento, terreno; tipo installazione: muratura L=300mm, H=210mm, D=300mm.
Materiale:Plastica ABS, colore:Black.

**Code**
83328



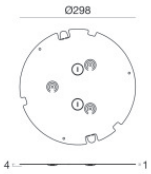


Accessori per controcasse - Fondello per controcassa
Materiale:Ferro Zincato, colore:grigio, lavorazione:zincatura.

**Code**
83330






Dima - Dima per cementazione (Per versione con flangia a raso)

**Code**
83331




Cavo e connettore
Tipologia cavo power + signal cable allinone; Lunghezza 1000 mm; isolamento doppio con schermatura per segnale; diametro esterno: 12.6 mm; colori: bianco - blu - rosso - grigio - marrone - giallo-verde.

**Code**
98660




Cavo e connettore
Tipologia cavo power + signal cable allinone; Lunghezza 5000 mm; isolamento doppio con schermatura per segnale; diametro esterno: 12.6 mm; colori: bianco - blu - rosso - grigio - marrone - giallo-verde.

**Code**
98661




Cavo e connettore
Tipologia cavo power + signal cable allinone; Lunghezza 1000 mm; isolamento doppio con schermatura per segnale; diametro esterno: 12.6 mm.

**Code**
98662




Cavo e connettore
Tipologia cavo power + signal cable allinone; Lunghezza 5000 mm; isolamento doppio con schermatura per segnale; diametro esterno: 12.6 mm.

**Code**
98663



Connettore - Connettore per collegamenti in parallelo
Tipologia cavo power + signal cable allinone; ; isolamento doppio con schermatura per segnale.

**Code**
C-W400004



Linea Light Group si riserva il diritto, senza alcun preavviso di modificare le caratteristiche dei propri prodotti come la disponibilità degli stessi in qualunque momento. Tutti i prodotti, relativi dati tecnici, illustrazioni e informazioni non sono vincolanti per Linea Light Group. Linea Light Group non risponderà di eventuali errori illustrativi, testuali e/o di traduzione. Tutti i valori riportati sono valori di misurazione. I dati di flusso, CCT e potenza sono passibili di tolleranze di +/- 10%

Suelo_RJ | Uplights | Accessories
**C00603SAHWF**






Connettore - Start splitter
Tipologia cavo power + signal cable allinone; Lunghezza 5000 + 5000 + 200 mm; isolamento doppio con schermatura per segnale.

**Code**
98985






Connettore - Continuity splitter
Tipologia cavo power + signal cable allinone; Lunghezza 200 + 200 + 5000 mm; isolamento doppio con schermatura per segnale.

**Code**
99390



Connettore - Adattatore chiusura linea DMX per cavi ALLinONE
Tipologia cavo power + signal cable allinone; ; isolamento doppio con schermatura per segnale.

**Code**
98986



Linea Light Group si riserva il diritto, senza alcun preavviso di modificare le caratteristiche dei propri prodotti come la disponibilità degli stessi in qualunque momento. Tutti i prodotti, relativi dati tecnici, illustrazioni e informazioni non sono vincolanti per Linea Light Group. Linea Light Group non risponderà di eventuali errori illustrativi, testuali e/o di traduzione. Tutti i valori riportati sono valori di misurazione. I dati di flusso, CCT e potenza sono passibili di tolleranze di +/- 10%