Immersione | 6 x powerLEDs 26 W DC 12 V | CRI 80

**C00309MEWEM**

MARINE GRADE



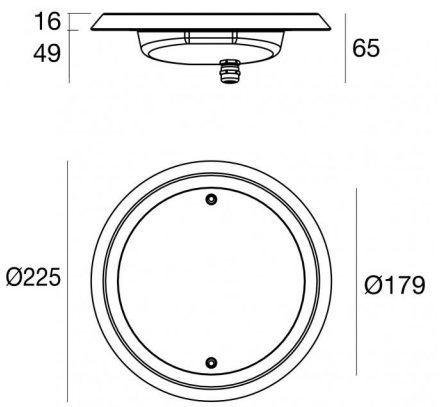


| Dati tecnici | |
|---|---|
| Tipologia | Frame |
| Posizione installativa | Parete - Pavimento |
| Ambiente installativo | Outdoor |
| Sorgente luminosa | Tecnologia LED |
| Struttura del circuito | powerLEDs |
| Ottica | Elliptic M. Flood (30°÷39°) x (41°÷60°) |
| Direzione emissione luminosa | frontale |
| Potenza nominale | 26 W DC |
| Flusso luminoso sorgente | 3042 lm |
| Range di tensione in ingresso | 12V |
| CCT / Tonalità | 3000 K |
| Indice di resa cromatica | 80 Ra |
| C.C. / C.V. | CV |
| Classe di isolamento | 3 |
| IP | IP68 |
| Profondità massima di installazione | 25 m |
| Limitazioni installative | Solo underwater |
| IK | IK10 |
| Prova del filo incandescente | 850° |
| Montaggio diretto su superfici normalmente infiammabili | Si |
| CE | Si |
| Driver incluso | No |
| Articolo dimmerabile | Si |
| Orientabilità | No |
| Basculante | No |
| Calpestabilità | No |
| Carrabilità | No |
| Cavo incluso | Si |
| Lunghezza del cavo | 15 m |
| Resinatura | Si |
| Profondità Incasso | 51 mm |
| Tipologia di emissione luminosa | Singola emissione |
| Peso netto | 3.44 Kg |
| Protezione scariche elettrostatiche | No |
| Protezione surge | No |
| Caratteristiche tecnologiche prodotto | Acquastop |

| Finitura Finitura corpo | |
|---|---|
| Materiale | Acciaio AISI 316 |
| Colore | acciaio |
| Lavorazione | elettrolucidatura |

| Finitura Finitura diffusore | |
|---|---|
| Lavorazione | serigrafia |

| Finitura Finitura flangia | |
|---|---|
| Materiale | Acciaio AISI 316 |

**Elettronica**



83010
On/Off Driver 90~264V AC / 127~370V DC 60 W (1 - 2 art.)



83015
DALI Controller 90~305V AC / 127~431V DC 120 W (1 - 4 art.)



83013
On/Off Driver 180~305V AC / 254~431V DC 120 W (1 - 4 art.)



83012
DALI Controller 100~305V AC / 155~400V DC 60 W (1 - 2 art.)

| Cavi Elettrificazione | |
|---|---|
| Connettore cavo | No connector - Neoprene 3x1mm² |



Linea Light Group si riserva il diritto, senza alcun preavviso di modificare le caratteristiche dei propri prodotti come la disponibilità degli stessi in qualunque momento. Tutti i prodotti, relativi dati tecnici, illustrazioni e informazioni non sono vincolanti per Linea Light Group. Linea Light Group non risponderà di eventuali errori illustrativi, testuali e/o di traduzione. Tutti i valori riportati sono valori di misurazione. I dati di flusso, CCT e potenza sono passibili di tolleranze di +/- 10%

Immersione | 6 x powerLEDs 26 W DC 12 V | CRI 80 | Base
**C00309MEWEM**

Immersione a singola emissione per applicazione outdoor. La sorgente luminosa LED, di colore bianco caldo, con distribuzione luminosa Elliptic M. Flood (30°÷39°) x (41°÷60°), è composta da 6 LED powerled, con una CCT 3000 K ed un CRI 80; il flusso luminoso della sorgente è di 3042 lm, con un'efficienza nominale di 117.0 lm/W.

Prodotto impiegabile per installazioni in zone costiere ad alta salinità e con elevata esposizione agli agenti atmosferici.

Il corpo dell'apparecchio, realizzato in acciaio aisi 316, presenta una finitura di colore acciaio, ottenuta tramite elettrolucidatura; il diffusore è prodotto, con una lavorazione di serigrafia. La solida struttura in acciaio arricchisce il design dell'apparecchio e assicura performance durature, anche negli ambienti più impegnativi.La flangia del prodotto è realizzata in acciaio, materiale che assicura elevata robustezza, superiore resistenza meccanica e una durabilità prolungata, garantendo la massima affidabilità del componente nel tempo.

Il grado di protezione è IP68; il peso complessivo è di 3.44 kg. Il driver d'alimentazione non è fornito e deve essere ordinato separatamente.

La potenza assorbita dall'apparecchio è di 26 W Il cavo per l'alimentazione è incluso e presenta una lunghezza di 15 m.

L'apparecchio presenta una classe di isolamento III ed è installabile a parete o pavimento su muratura con controcassa cod. 83198.

zioni particolari.

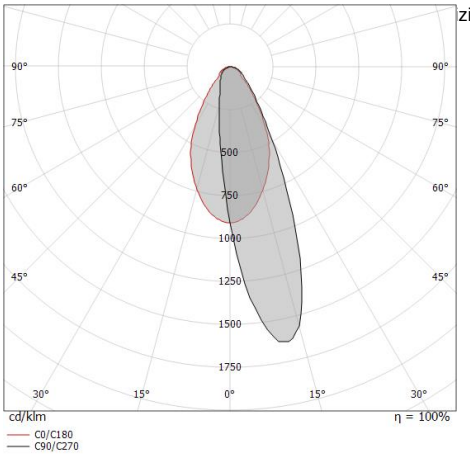


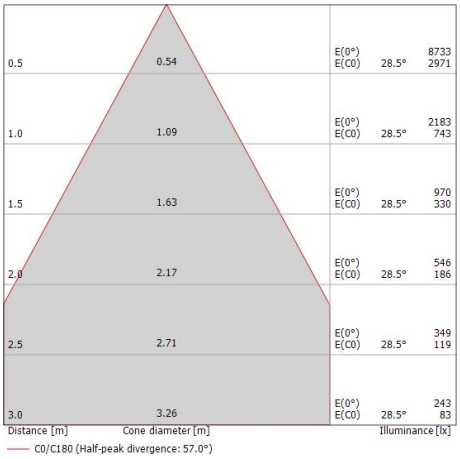


| Classe di efficienza energetica |
|---|
| Questo prodotto contiene 2 sorgenti luminose di classe di efficienza energetica E. |

| Caratteristiche Illuminotecniche | |
|---|---|
| Resa luminosa apparecchio (LOR) | 78 % |
| Flusso luminoso sorgente | 3042 lm |
| Flusso luminoso apparecchio | 2399 lm |
| Potenza reale apparecchio | 26 W |
| Efficienza reale apparecchio | 92 lm/W |
| Temperatura di colore | 3000 K |
| Deviazione standard di corrispondenza colore | 3 Step MacAdam |
| Indice di resa cromatica | 80 Ra |
| Temperatura standard dell'ambiente di esercizio | -20 / +50°C |
| Temperatura tipica sul vetro | 40°C |

| LED Life / Failure Ratio |
|---|
| L70 B10 C0 363000h (at Tj 65 Ta 25 ) |
| L80 B10 C0 237566h (at Tj 65 Ta 25 ) |
| L90 B10 C0 151000h (at Tj 65 Ta 25 ) |

| OPTICAL | |
|---|---|
| Ottica C0/C180 | 57° |
| Light distribution simmetry | Asymmetrical |



Linea Light Group si riserva il diritto, senza alcun preavviso di modificare le caratteristiche dei propri prodotti come la disponibilità degli stessi in qualunque momento. Tutti i prodotti, relativi dati tecnici, illustrazioni e informazioni non sono vincolanti per Linea Light Group. Linea Light Group non risponderà di eventuali errori illustrativi, testuali e/o di traduzione. Tutti i valori riportati sono valori di misurazione. I dati di flusso, CCT e potenza sono passibili di tolleranze di +/- 10%

MK68_R | Submerged | Accessories

**C00309MEWEM**



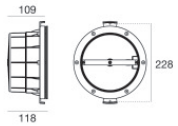


Controcassa - Controcassa per installazione su tela
posizione installativa: parete; tipo installazione: muratura L=213mm, H=213mm, D=110mm.
Materiale:Plastica ABS, colore:Black.

**Code**
83198



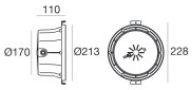


Controcassa - Controcassa IP68 per installazione su muratura (piastrelle o mosaico)
posizione installativa: parete; tipo installazione: muratura L=213mm, H=213mm, D=110mm.
Materiale:Plastica ABS, colore:Black.

**Code**
83142



Linea Light Group si riserva il diritto, senza alcun preavviso di modificare le caratteristiche dei propri prodotti come la disponibilità degli stessi in qualunque momento. Tutti i prodotti, relativi dati tecnici, illustrazioni e informazioni non sono vincolanti per Linea Light Group. Linea Light Group non risponderà di eventuali errori illustrativi, testuali e/o di traduzione. Tutti i valori riportati sono valori di misurazione. I dati di flusso, CCT e potenza sono passibili di tolleranze di +/- 10%