Immersione | 3 x powerLEDs 12 W DC 12 V | CRI 80

C00308MENWW

MARINE GRADE



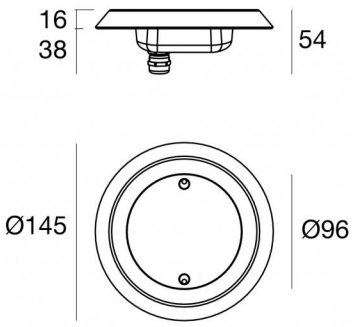

Dati tecnici	
Tipologia	Frame
Posizione installativa	Parete - Pavimento
Ambiente installativo	Outdoor
Sorgente luminosa	Tecnologia LED
Struttura del circuito	powerLEDs
Ottica	Asymmetric Wallwasher
Direzione emissione luminosa	frontale
Potenza nominale	12 W DC
Flusso luminoso sorgente	1640 lm
Range di tensione in ingresso	12V
CCT / Tonalità	4000 K
Indice di resa cromatica	80 Ra
C.C. / C.V.	CV
Classe di isolamento	3
IP	IP68
Profondità massima di installazione	25 m
Limitazioni installative	Solo underwater
IK	IK10
Prova del filo incandescente	850°
Montaggio diretto su superfici normalmente infiammabili	Si
CE	Si
Driver incluso	No
Articolo dimmerabile	Si
Orientabilità	No
Basculante	No
Calpestabilità	No
Carrabilità	No
Cavo incluso	Si
Lunghezza del cavo	15 m
Resinatura	Si
Profondità Incasso	38 mm
Tipologia di emissione luminosa	Singola emissione
Peso netto	2.9 Kg
Protezione scariche elettrostatiche	No
Protezione surge	No
Caratteristiche tecnologiche prodotto	Acquastop

Finitura Finitura corpo	
Materiale	Acciaio AISI 316
Colore	acciaio
Lavorazione	elettrolucidatura

Finitura Finitura diffusore	
Lavorazione	serigrafia

Finitura Finitura flangia	
Materiale	Acciaio AISI 316

Elettronica



83010
On/Off Driver 90~264V AC / 127~370V DC 60 W (- art.)



83015
DALI Controller 90~305V AC / 127~431V DC 120 W (- art.)



83013
On/Off Driver 180~305V AC / 254~431V DC 120 W (- art.)



83012
DALI Controller 100~305V AC / 155~400V DC 60 W (- art.)

Cavi Elettrificazione	
Connettore cavo	No connector - Neoprene 3x1mm²

Linea Light Group si riserva il diritto, senza alcun preavviso di modificare le caratteristiche dei propri prodotti come la disponibilità degli stessi in qualunque momento. Tutti i prodotti, relativi dati tecnici, illustrazioni e informazioni non sono vincolanti per Linea Light Group. Linea Light Group non risponderà di eventuali errori illustrativi, testuali e/o di traduzione. Tutti i valori riportati sono valori di misurazione. I dati di flusso, CCT e potenza sono passibili di tolleranze di +/- 10%

Immersione | 3 x powerLEDs 12 W DC 12 V | CRI 80 | Base
C00308MENWW

Immersione a singola emissione per applicazione outdoor. La sorgente luminosa LED, di colore bianco naturale, con distribuzione luminosa Asymmetric Wallwasher, è composta da 3 LED powerled, con una CCT 4000 K ed un CRI 80; il flusso luminoso della sorgente è di 1640 lm, con un'efficienza nominale di 136.7 lm/W.

Prodotto impiegabile per installazioni in zone costiere ad alta salinità e con elevata esposizione agli agenti atmosferici.

Il corpo dell'apparecchio, realizzato in acciaio aisi 316, presenta una finitura di colore acciaio, ottenuta tramite elettrolucidatura; il diffusore è prodotto, con una lavorazione di serigrafia. La solida struttura in acciaio arricchisce il design dell'apparecchio e assicura performance durature, anche negli ambienti più impegnativi.La flangia del prodotto è realizzata in acciaio, materiale che assicura elevata robustezza, superiore resistenza meccanica e una durabilità prolungata, garantendo la massima affidabilità del componente nel tempo.

Il grado di protezione è IP68; il peso complessivo è di 2.9 kg. Il driver d'alimentazione non è fornito e deve essere ordinato separatamente.

La potenza assorbita dall'apparecchio è di 12 W Il cavo per l'alimentazione è incluso e presenta una lunghezza di 15 m.

L'apparecchio presenta una classe di isolamento III ed è installabile a parete o pavimento su muratura con controcassa cod. 83197.

zioni particolari.

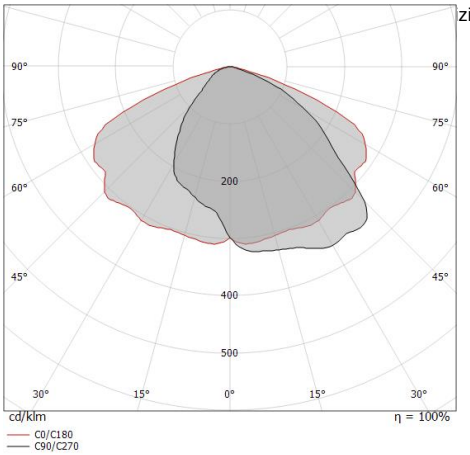

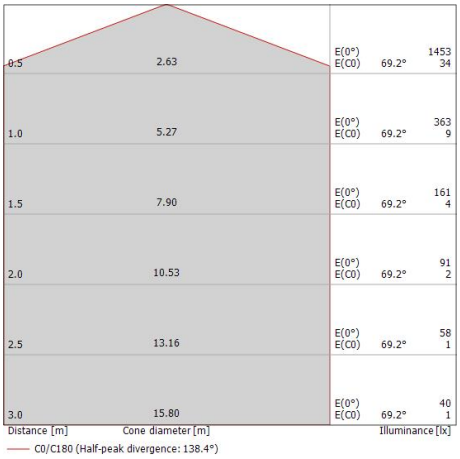

Classe di efficienza energetica
Questo prodotto contiene una sorgente luminosa di classe di efficienza energetica E.

Caratteristiche Illuminotecniche	
Resa luminosa apparecchio (LOR)	74 %
Flusso luminoso sorgente	1640 lm
Flusso luminoso apparecchio	1215 lm
Potenza reale apparecchio	12 W
Efficienza reale apparecchio	101 lm/W
Temperatura di colore	4000 K
Deviazione standard di corrispondenza colore	3 Step MacAdam
Indice di resa cromatica	80 Ra
Temperatura standard dell'ambiente di esercizio	-20 +50°C
Temperatura tipica sul vetro	40°C

LED Life / Failure Ratio
L70 B10 C0 363000h (at Tj 65 Ta 25)
L80 B10 C0 237566h (at Tj 65 Ta 25)
L90 B10 C0 151000h (at Tj 65 Ta 25)

OPTICAL	
Ottica C0/C180	138°
Light distribution simmetry	Asymmetrical

Linea Light Group si riserva il diritto, senza alcun preavviso di modificare le caratteristiche dei propri prodotti come la disponibilità degli stessi in qualunque momento. Tutti i prodotti, relativi dati tecnici, illustrazioni e informazioni non sono vincolanti per Linea Light Group. Linea Light Group non risponderà di eventuali errori illustrativi, testuali e/o di traduzione. Tutti i valori riportati sono valori di misurazione. I dati di flusso, CCT e potenza sono passibili di tolleranze di +/- 10%

MK68_R | Submerged | Accessories
C00308MENWW



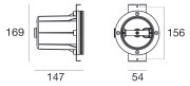

Controcassa - Controcassa per installazione su tela
posizione installativa: parete; tipo installazione: muratura L=131mm, H=131mm, D=139mm.
Materiale:Plastica ABS, colore:Black.

Code
83197



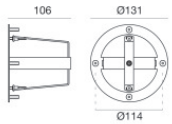

Staffa - Kit staffa/adattatore per controcassa 84937
posizione installativa: parete L=131mm, H=106mm, D=131mm.
Materiale:Acciaio AISI 316, colore:acciaio.

Code
83223



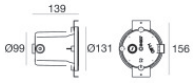

Controcassa - Controcassa IP68 per installazione su muratura (piastrelle o mosaico)
posizione installativa: parete; tipo installazione: muratura L=131mm, H=131mm, D=139mm.
Materiale:Plastica ABS, colore:Black.

Code
83141

Linea Light Group si riserva il diritto, senza alcun preavviso di modificare le caratteristiche dei propri prodotti come la disponibilità degli stessi in qualunque momento. Tutti i prodotti, relativi dati tecnici, illustrazioni e informazioni non sono vincolanti per Linea Light Group. Linea Light Group non risponderà di eventuali errori illustrativi, testuali e/o di traduzione. Tutti i valori riportati sono valori di misurazione. I dati di flusso, CCT e potenza sono passibili di tolleranze di +/- 10%