Simon - On/Off Driver - Output 220mA 18-36V 8W
99198



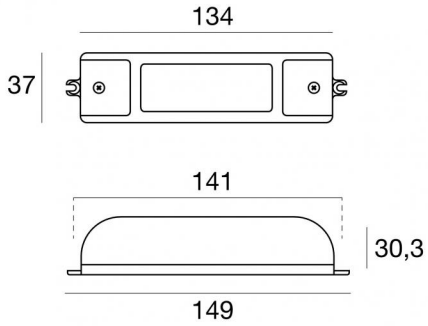

Dati tecnici	
AC / DC input	AC
C.C. / C.V. Output	CC
Corrente Output Massima [mA]	220 mA
Tensione d'ingresso	198-264 V AC
Frequenza di rete	50 - 60 Hz
Efficienza nominale	89 %
Corrente d'ingresso	0.08 A
Corrente di spunto con accensione a freddo	10 A
Funzionamenti / Uscite	On/Off Driver
Tipo di PFC	Attivo
PF	0.9 C
Tensione massima d'uscita a vuoto	62 V
Raffreddamento attivo	No
IP	IP40
Classe Isolamento Elettrico	2
Sicurezza Elettrica	SELV
Taglio	8 W
Lunghezza	149 mm
Altezza	30 mm
Larghezza	36 mm
Diametro	- mm
Cavo incluso	No
Interassi fori di fissaggio	141 mm
Diametro foro per incasso	48 mm
Sezione massima cavi primario	2.5 mm²
Sezione massima cavi secondario	2.5 mm²
Temperatura case massima	80 °C
Tempertura ambiente minima	-40 °C
Tempertura ambiente massima	+50 °C
Montaggio diretto su superfici normalmente infiammabili	Si
Installazione su mobili	Si
EL	No
Protezione da cortocircuito	Si
Protezione da sovraccarico	Si
Protezione da circuito aperto	Si
Protezione termica	Si
CE	Si
Surge differenziale (L–N)	4 KV
EMC	Si
Durata	70000 hours @ Tcase=70 C with failure rate of 5% h