LC44MINI - Driver DALI-2 - 700-1050mA - 44.1W + cable | Push and Simply Dim
**83335**

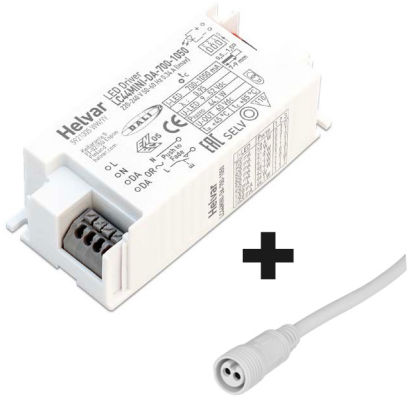

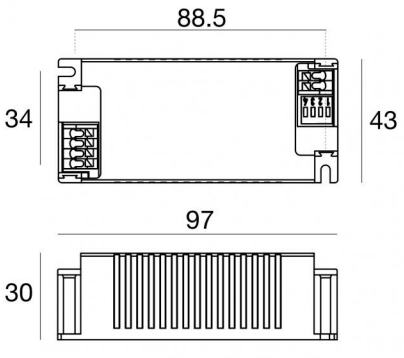


| Dati tecnici | |
|---|---|
| AC / DC input | AC-DC |
| C.C. / C.V. Output | CC |
| Corrente Output Massima [mA] | 700 / 800 / 840 / 950 mA |
| Tensione d'ingresso | 198-264 V AC / 176-280 V DC |
| Frequenza di rete | 50 - 60 Hz |
| Efficienza nominale | 85 % |
| Corrente d'ingresso | 0.2 A |
| Corrente di spunto con accensione a freddo | 30 A |
| Funzionamenti / Uscite | Multi Power |
| PF | 0.9 C |
| Tensione massima d'uscita a vuoto | 52 V |
| Raffreddamento attivo | No |
| IP | IP20 |
| Classe Isolamento Elettrico | 2 |
| Sicurezza Elettrica | SELV |
| Taglio | 44.1 W |
| Interfaccia di gestione | Push and Simply Dim - DALI-2 |
| Lunghezza | 97 mm |
| Altezza | 30 mm |
| Larghezza | 43 mm |
| Cavo incluso | Si |
| Interassi fori di fissaggio | 88.5 mm |
| Sezione massima cavi primario | 1.5 mm² |
| Sezione massima cavi secondario | 1.5 mm² |
| Temperatura case massima | 80 °C |
| Tempertura ambiente minima | -20 °C |
| Tempertura ambiente massima | +45 °C |
| Montaggio diretto su superfici normalmente infiammabili | No |
| Installazione su mobili | No |
| EL | No |
| Protezione da cortocircuito | Si |
| Protezione da sovraccarico | Si |
| Protezione da circuito aperto | Si |
| Protezione termica | Si |
| CE | Si |
| Surge differenziale (L–N) | 2 KV |
| EMC | No |
| Durata | 50000 h at tc = 80 h |