Aqualed_DALI - DALI2 Driver 4-12W DC powerLEDs - 250mA 15-49V | DALI-2
83154



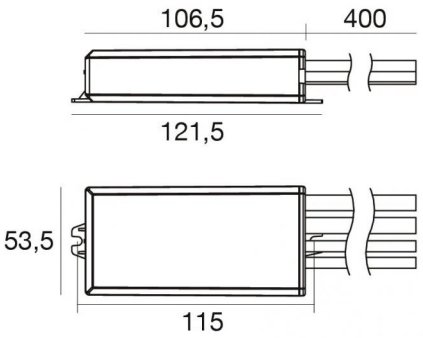

Dati tecnici	
AC / DC input	AC-DC
C.C. / C.V. Output	CC
Corrente Output Massima [mA]	220 mA
Tensione d'ingresso	99-264 V AC / 170-276 V
Frequenza di rete	50 - 60 Hz
Efficienza nominale	>88 %
Corrente di spunto con accensione a freddo	5 A
Funzionamenti / Uscite	Controller
Tipo di PFC	Attivo
PF	0.95
Tensione massima d'uscita a vuoto	60 V
Raffreddamento attivo	No
IP	IP67
Classe Isolamento Elettrico	2
Sicurezza Elettrica	SELV
Taglio	12 W
Interfaccia di gestione	DALI-2
Lunghezza	121.5 mm
Altezza	26 mm
Larghezza	53.5 mm
Cavo incluso	Si
Interassi fori di fissaggio	115 mm
Diametro foro per incasso	60 mm
Temperatura case massima	90 °C
Tempertura ambiente minima	-40 °C
Tempertura ambiente massima	60 °C
Montaggio diretto su superfici normalmente infiammabili	Si
Installazione su mobili	Si
EL	No
Protezione da cortocircuito	Si
Protezione da sovraccarico	Si
Protezione da circuito aperto	Si
Protezione termica	Si
CE	Si
Surge differenziale (L–N)	4 KV
EMC	Si