Warp_RY

Downlights | 1 arrayLED 15 W DC 400 mA
90864W60

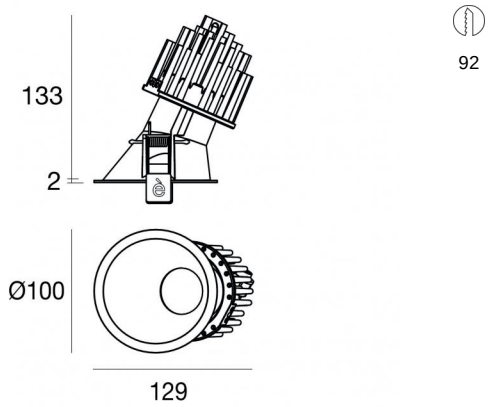

Dati tecnici	
Tipologia	Incasso con flangia
Posizione installativa	Soffitto
Ambiente installativo	Indoor
Classe di isolamento	3
IP	IP44
IP vano ottico	IP65
Prova del filo incandescente	850°
Montaggio diretto su superfici normalmente infiammabili	Si
CE	Si
Driver incluso	No
Articolo dimmerabile	DALI - 1-10V
Orientabilità	No
Basculante	No
Calpestabilità	No
Carrabilità	No
Cavo incluso	Si
Lunghezza del cavo	0.300 m
Resinatura	No
Tipologia di emissione luminosa	Singola emissione
Peso netto	0.511 Kg
Protezione scariche elettrostatiche	No
Protezione surge	No
Tecnologia ottica	F.O.L. - Honey comb

Finitura Finitura corpo	
Materiale	Alluminio Pressofuso EN AB - 46100
Colore	Text white (R9003)
Lavorazione	Verniciatura a polvere termoindurente

Finitura Finitura diffusore	
Materiale	Policarbonato UV Resistente
Colore	Transparent

Finitura Finitura radiatore	
Materiale	Alluminio Pressofuso EN AB - 46100
Colore	Alluminio Burattato
Lavorazione	Burattatura

Elettronica

99740
Multi Power 198~264V AC / 180~275V DC (1 art.)

99738
DALI - Push and Simply Dim Controller 198~264V AC / 180~275V DC (1 art.)

99739
1-10V Multi Power 198~264V AC / V DC (1 art.)

83334
Push and Simply Dim - DALI-2 Multi Power 198~264V AC / 176~280V DC (1 art.)

Cavi Elettrificazione	
Connettore cavo	Male Easy plug
IP (locked condition)	66

Linea Light Group si riserva il diritto, senza alcun preavviso di modificare le caratteristiche dei propri prodotti come la disponibilità degli stessi in qualunque momento. Tutti i prodotti, relativi dati tecnici, illustrazioni e informazioni non sono vincolanti per Linea Light Group. Linea Light Group non risponderà di eventuali errori illustrativi, testuali e/o di traduzione. Tutti i valori riportati sono valori di misurazione. I dati di flusso, CCT e potenza sono passibili di tolleranze di +/- 10%