Downlights | 1 x powerLED 8 W DC 700 mA | CRI 80
**90429M30**

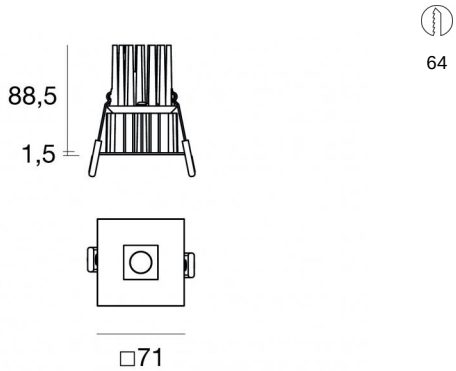


| Dati tecnici | |
|---|---|
| Tipologia | Incasso con flangia |
| Posizione installativa | Soffitto |
| Ambiente installativo | Indoor |
| Sorgente luminosa | Tecnologia LED |
| Struttura del circuito | powerLED |
| Ottica | Medium Flood |
| Direzione emissione luminosa | verso il basso |
| Potenza nominale | 8 W DC |
| Flusso luminoso sorgente | 854 lm |
| Range di tensione in ingresso | 700mA |
| CCT / Tonalità | 2700 K |
| Indice di resa cromatica | 80 Ra |
| C.C. / C.V. | CC |
| Classe di isolamento | 3 |
| IP | IP44 |
| IP vano ottico | IP65 |
| Prova del filo incandescente | 850° |
| Montaggio diretto su superfici normalmente infiammabili | Si |
| CE | Si |
| Driver incluso | No |
| Articolo dimmerabile | DALI - 1-10V |
| Orientabilità | No |
| Basculante | No |
| Calpestabilità | No |
| Carrabilità | No |
| Cavo incluso | No |
| Resinatura | No |
| Tipologia di emissione luminosa | Singola emissione |
| Peso netto | 0.192 Kg |
| Protezione scariche elettrostatiche | No |
| Protezione surge | No |
| Tecnologia ottica | F.O.L. |
| Caratteristiche tecnologiche prodotto | TVS |

| Finitura Finitura corpo | |
|---|---|
| Materiale | Alluminio Pressofuso EN AB - 46100 |
| Colore | Text black (R9005) |
| Lavorazione | Verniciatura a polvere termoindurente |

| Finitura Finitura diffusore | |
|---|---|
| Materiale | Policarbonato UV Resistente |
| Colore | Transparent |

| Finitura Finitura radiatore | |
|---|---|
| Materiale | Alluminio Pressofuso EN AB - 46100 |
| Colore | Alluminio Burattato |
| Lavorazione | Burattatura |

**Elettronica**

99147
On/Off Driver 198~264V AC

99345
DALI - Push and Simply Dim Multi Power 198~264V AC / V DC

99735
Multi Power 198~264V AC / 180~275V DC

99733
1-10V Multi Power 198~264V AC / V DC

99731
DALI - Push and Simply Dim Controller 198~264V AC / 180~275V DC

83232
DALI-2 Multi Power 198~264V AC / 176~280V DC



Linea Light Group si riserva il diritto, senza alcun preavviso di modificare le caratteristiche dei propri prodotti come la disponibilità degli stessi in qualunque momento. Tutti i prodotti, relativi dati tecnici, illustrazioni e informazioni non sono vincolanti per Linea Light Group. Linea Light Group non risponderà di eventuali errori illustrativi, testuali e/o di traduzione. Tutti i valori riportati sono valori di misurazione. I dati di flusso, CCT e potenza sono passibili di tolleranze di +/- 10%

Downlights | 1 x powerLED 8 W DC 700 mA | CRI 80 | Base
**90429M30**

Downlights a singola emissione per applicazione indoor. La sorgente luminosa LED, di colore bianco super caldo, con distribuzione luminosa Medium Flood, è composta da 1 LED powerled, con una CCT 2700 K ed un CRI 80; il flusso luminoso della sorgente è di 854 lm, con un'efficienza nominale di 106.8 lm/W.

Il corpo dell'apparecchio, realizzato in alluminio pressofuso en ab - 46100, presenta una finitura di colore text black (r9005), ottenuta tramite verniciatura a polvere termoindurente; il diffusore è prodotto in policarbonato uv resistente.

Il grado di protezione è IP44; il peso complessivo è di 0.192 kg. Il driver d'alimentazione non è fornito e deve essere ordinato separatamente.

La potenza assorbita dall'apparecchio è di 8 W

L'apparecchio presenta una classe di isolamento III ed è installabile a soffitto, con foro tondo di diametro 64 mm (nel cartongesso) su muratura con controcassa cod. 89374.

Conforme alla norma EN 60598-1 e alle relative prescrizioni particolari.

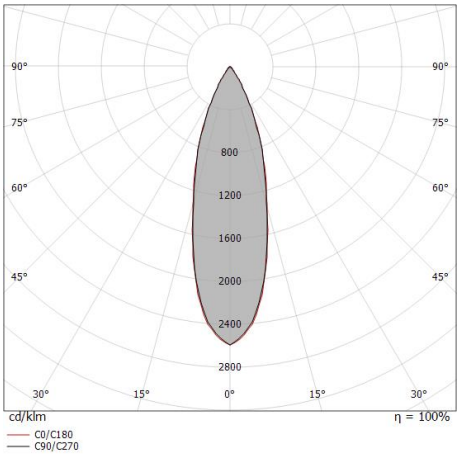


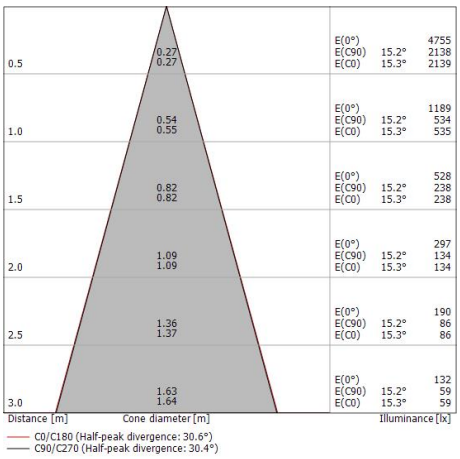


| Classe di efficienza energetica |
|---|
| Questo prodotto contiene una sorgente luminosa di classe di efficienza energetica E. |

| Caratteristiche Illuminotecniche | |
|---|---|
| Resa luminosa apparecchio (LOR) | 53 % |
| Flusso luminoso sorgente | 854 lm |
| Flusso luminoso apparecchio | 458 lm |
| Potenza reale apparecchio | 8 W |
| Efficienza reale apparecchio | 57 lm/W |
| Temperatura di colore | 2700 K |
| Deviazione standard di corrispondenza colore | 3 Step MacAdam |
| Indice di resa cromatica | 80 Ra |
| Black Body Locus | On |
| Temperatura standard dell'ambiente di esercizio | -20 / +50°C |
| Temperatura tipica sul vetro | 40°C |

| LED Life / Failure Ratio |
|---|
| L70 B10 C0 716641h (at Tj 65  Ta 25 ) |
| L80 B10 C0 445035h (at Tj 65  Ta 25 ) |
| L90 B10 C0 205461h (at Tj 65  Ta 25 ) |

| UGR | |
|---|---|
| UGR axial | 18.8 |
| UGR transversal | 18.8 |
| X=4H \| Y=8H | S=0.25H |
| Reflection factor | 70/50/20 |

| OPTICAL | |
|---|---|
| Ottica C0/C180 | 30° |
| Light distribution simmetry | Symmetrical |

COLOR VECTOR GRAPHIC

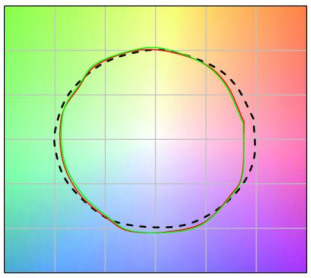

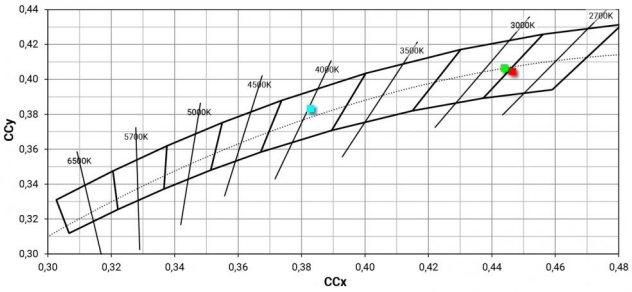




Linea Light Group si riserva il diritto, senza alcun preavviso di modificare le caratteristiche dei propri prodotti come la disponibilità degli stessi in qualunque momento. Tutti i prodotti, relativi dati tecnici, illustrazioni e informazioni non sono vincolanti per Linea Light Group. Linea Light Group non risponderà di eventuali errori illustrativi, testuali e/o di traduzione. Tutti i valori riportati sono valori di misurazione. I dati di flusso, CCT e potenza sono passibili di tolleranze di +/- 10%

Vos_Q | Downlights | Accessories
**90429M30**

Controcassa
posizione installativa: soffitto; tipo installazione: muratura L=213mm, H=125mm, D=138mm.
Materiale:polipropilene, colore:Bianco .

**Code**
89373

Controcassa
posizione installativa: soffitto; tipo installazione: muratura L=370mm, H=120mm, D=200mm.
Materiale:polipropilene, colore:Bianco .

**Code**
89374



Linea Light Group si riserva il diritto, senza alcun preavviso di modificare le caratteristiche dei propri prodotti come la disponibilità degli stessi in qualunque momento. Tutti i prodotti, relativi dati tecnici, illustrazioni e informazioni non sono vincolanti per Linea Light Group. Linea Light Group non risponderà di eventuali errori illustrativi, testuali e/o di traduzione. Tutti i valori riportati sono valori di misurazione. I dati di flusso, CCT e potenza sono passibili di tolleranze di +/- 10%