Deckenrosette
CA105DHGEZZ

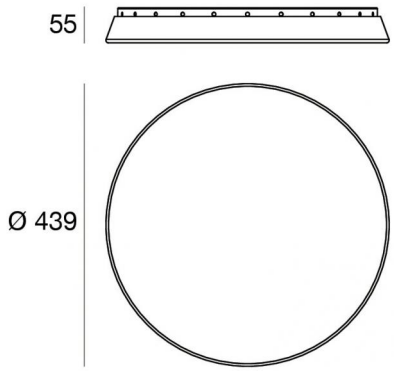

Technische Daten	
Code	CA105DHGEZZ
Zubehörtyp	Deckenrosette
Netzteil-Verwaltungsprotokoll	ON/OFF
Einschließlich Driver	Si
Maximale Leistung	150 W

Oberfläche	
Material	Eisen
Farbe	Brushed gold
Bearbeitungstyp	Tampongalvanisieren