Lineare Elemente | 147 topLED 32 W DC 24 V

94115M60



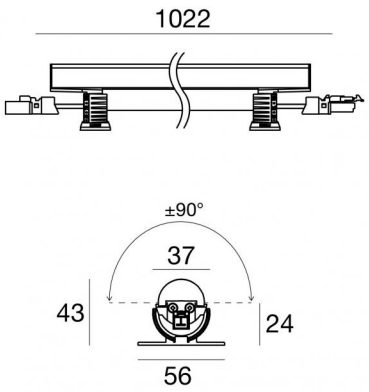

Technische Daten	
Typ	Oberfläche
Installationsposition	Wand - Decke - Boden
Installationsumgebung	Indoor
Isolierklasse	3
IP	IP40
IK	IK08
Glühdrahtprüfung	850°
Direkte Montage auf normal entflammbaren Oberflächen	Ja
CE	Ja
Einschließlich Driver	Nein
Leuchte dimmbar	DALI - 1-10V
Schwenkbarkeit	Orientabile
Gesamtwinkel (vertikale Ebene)	180 °
Drehbarkeit	Nein
Begehbarkeit	Nein
Überrollbarkeit	Nein
Einschließlich Kabel	Ja
Kabellänge	0.02 m
Harzbeschichtung	Nein
Typ Lichtabstrahlung	Einflammig
Nettogewicht	0.435 Kg
Schutz vor elektrostatischen Entladungen	Nein
Schutz vor Stoßspannungen	Nein
Technische Merkmale des Produkts	UV Resistant

Oberfläche Oberfläche Gehäuse	
Material	Aluminiumlegierung 6060
Farbe	Anodised aluminium
Bearbeitungstyp	Anodisierung 20 µm

Oberfläche Oberfläche diffusor	
Material	UV beständiges Polycarbonat
Farbe	transparent
Bearbeitungstyp	Flüssiglackierung

Oberfläche Oberfläche bügel	
Material	UV beständiges Polycarbonat
Farbe	Transparent

Elektronik



99331
On/Off Driver 198~264V AC / 176~275V DC 150 W (1 - 4 art.)



99332
1-10V Controller (1 - 4 art.)



99374
On/Off Driver 198~264V AC / 176~275V DC 75 W (1 - 2 art.)



83333
Push and Simply Dim - DALI-2 Controller (1 - 4 art.)



C-E400002
Push and Simply Dim - DALI-2 Controller (1 - 7 art.)

Cables Electrification	
Cable connector	Male Plug 2 Pin
Cable connector	Female Socket 2 Pin

Linea Light Group reserves the right, without any advance notice, to change the characteristics of their products, as well as the availability of the same at any time. No product, relative technical data, illustrations and information are binding for Linea Light Group. Linea Light Group will not be held liable for any illustration, text and/or translation\ errors. All values indicated are measured values. There is a +/- 10% tolerance for the flow, CCT and power data.

Archicove | Lines | Accessories
94115M60



Kabel und Stecker
Länge 250 mm; isolierung einzeln; querschnitt 1.5 mm²; außendurchmesser: 2x3,4 mm; farben: schwarz - rot.

Code
98879



Kabel und Stecker
Länge 1000 mm; isolierung einzeln; querschnitt 1.5 mm²; außendurchmesser: 2x3,4 mm; farben: schwarz - rot.

Code
98878



Klammer
L=975mm, H=3mm, D=56mm.
Material:Eisen, farbe:Zink, bearbeitungstyp :Verzinken.

Code
98781

Linea Light Group reserves the right, without any advance notice, to change the characteristics of their products, as well as the availability of the same at any time. No product, relative technical data, illustrations and information are binding for Linea Light Group. Linea Light Group will not be held liable for any illustration, text and/or translation\ errors. All values indicated are measured values. There is a +/- 10% tolerance for the flow, CCT and power data.