	ISTRUZIONI DI MONTAGGIO *MOUNTING INSTRUCTIONS*	REVISIONE N°. *REVISION N°.*	DATA	FGI00635
		Rev. 3	10/6/2026	

SERIE / *SERIES*: SKYPAD

BRAND: i-LèD

PUNTI FISSAGGIO *FIXING POINTS*

INGRESSO CAVI *CABLE ENTRY*

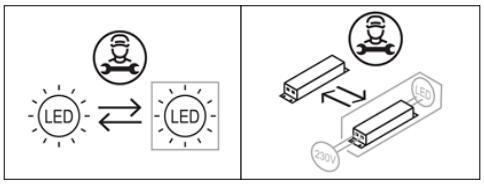

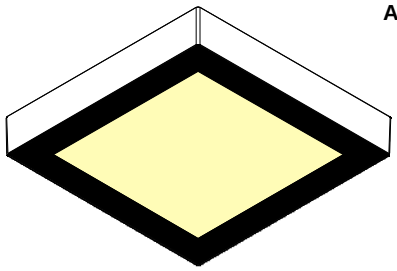

ACCESSORIO INCLUSI / *INCLUDED ACCESSORIES*

VITI E TASSELLI
ANCHORS AND SCREWS

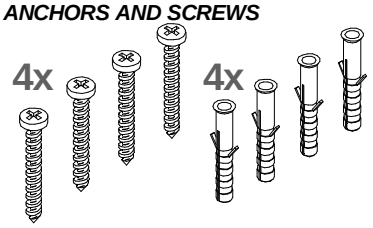

SPECIFICHE PRODOTTI - CODICI | *PRODUCTS SPECIFICATION - CODES*

CODE	*Dimensions (LxWxH / Ø x H mm)*	*Electrical Insulation Class*	*POWER (W)*	*VOLTAGE (V)*	*FREQUENCY (Hz)*	*WEIGHT (Kg)*	*IP*	*CRI*	*Energy class light source* *Temperature color LED (°K)* 2700	3000	4000	*No. light source*	*Conn. Type*
C01035	302x302x50	1	19	220-240 AC	50/60	3,12	65	80	E	E	E	1	-
C01064	302x302x50					3,12			E	E	E	1	

Ta -20°C ÷ +50°C

*NON FISSARE LA SORGENTE LUMINOSA.
**DO NOT LOOK AT LIGHT SOURCE.*

DIMENSIONI / *DIMENSIONS*

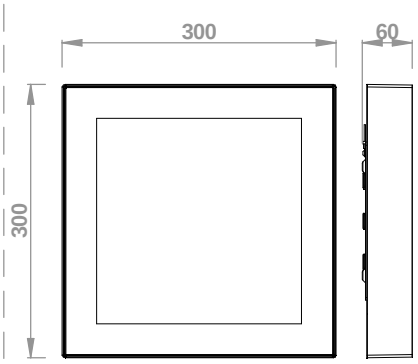

DIMENSIONI STAFFA / *BRACKET DIMENSIONS*

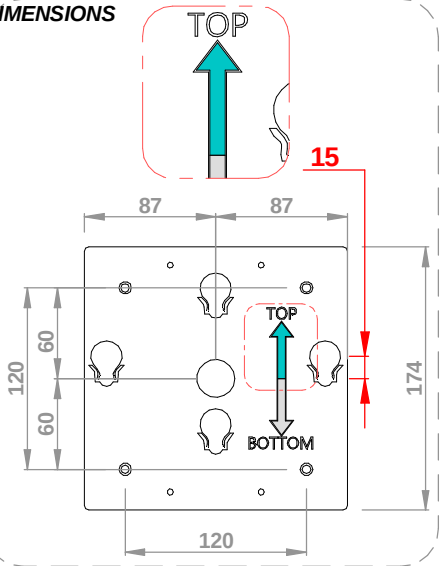

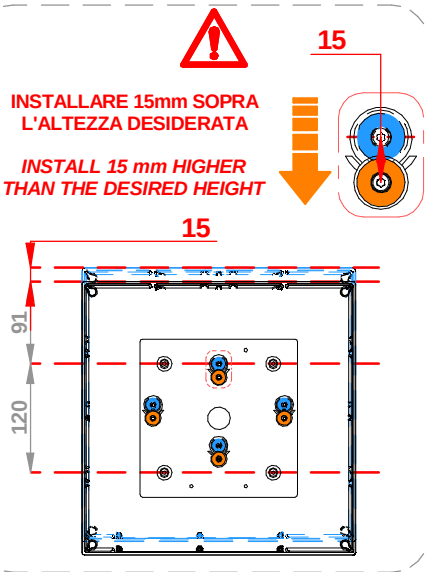

PRE-INSTALLAZIONE / *PRE-INSTALLATION*

1.A

NON RIMUOVER IL CAVO DI SICUREZZA

DO NOT REMOVE THE SAFETY CABLE

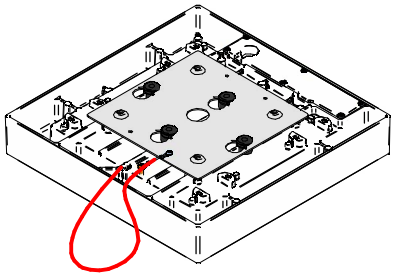

2.A

RIMUOVERE LA STAFFA DI FISSAGGIO DAL PRODOTTO

REMOVE THE MOUNTING BRACKET FROM THE PRODUCT.

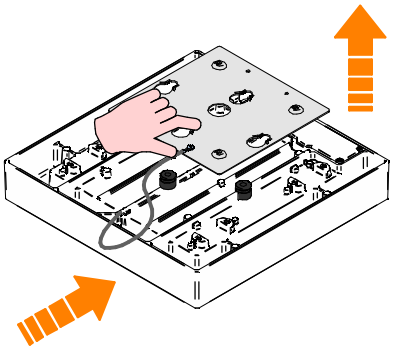

INSTALLAZIONE / *INSTALLATION*

1.B

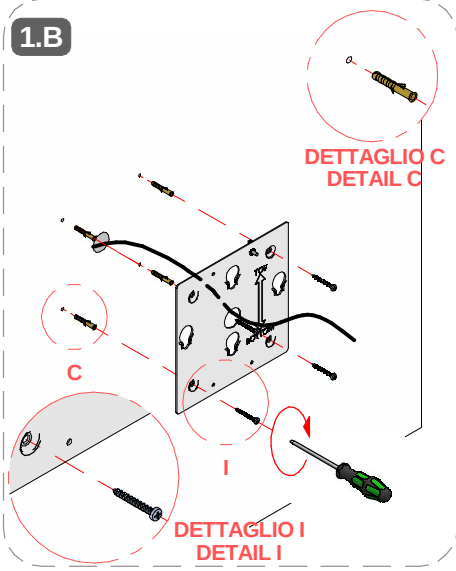

SERIE / *SERIES*: SKYPAD

BRAND: i-LèD

MARRONE / BROWN = LINEA / *LINE*
AZZURRO / LIGHT BLUE = NEUTRO / *NEUTRAL*
GIALLO-VERDE / YELLOW-GREEN = TERRA / EARTH CPC | PE

PRE-INSTALLAZIONE CAVO MULTIPOLARE / *PRE-INSTALLATION MULTICORE CABLE*

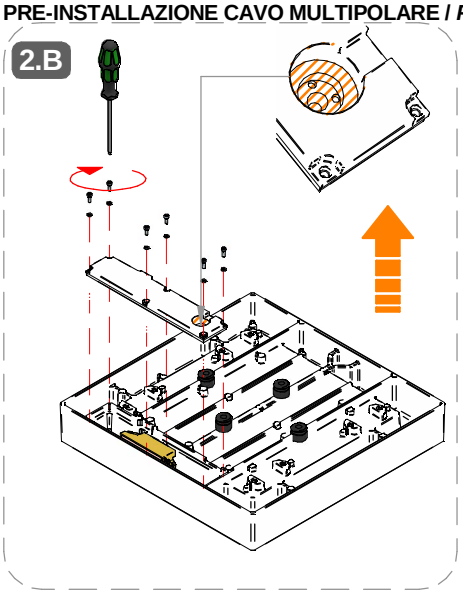

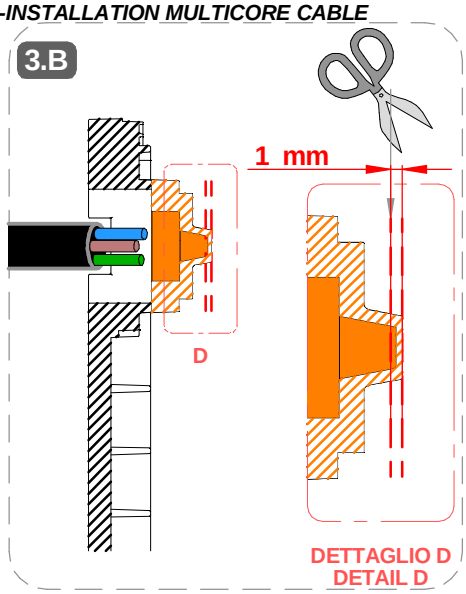

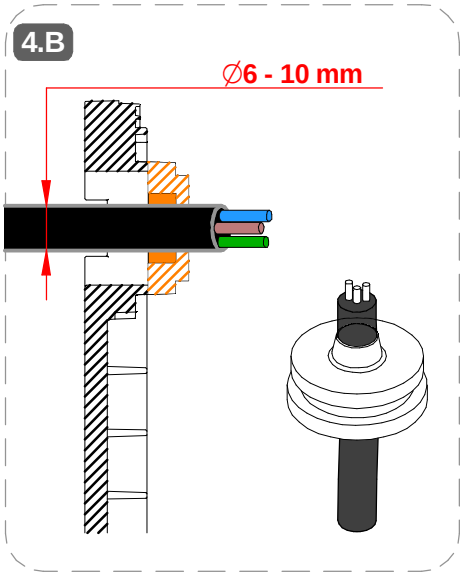

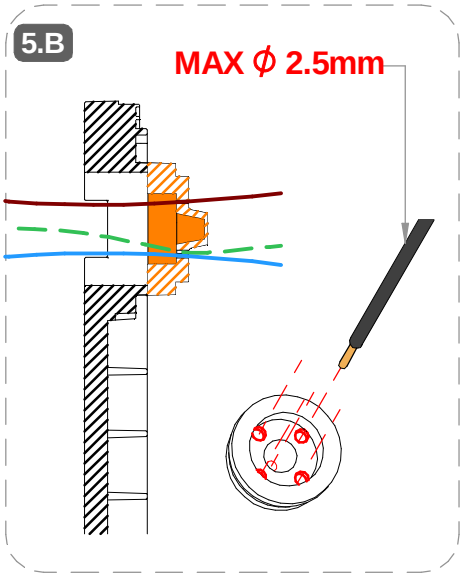

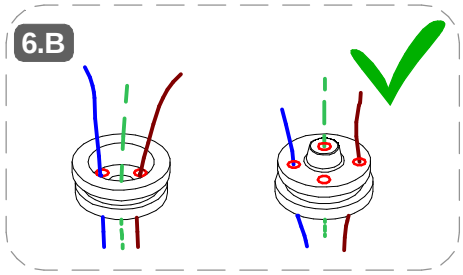

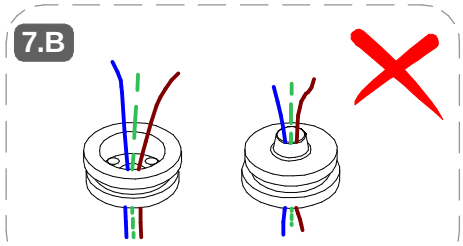

CABLAGGIO / *WIRING* | ON-OFF

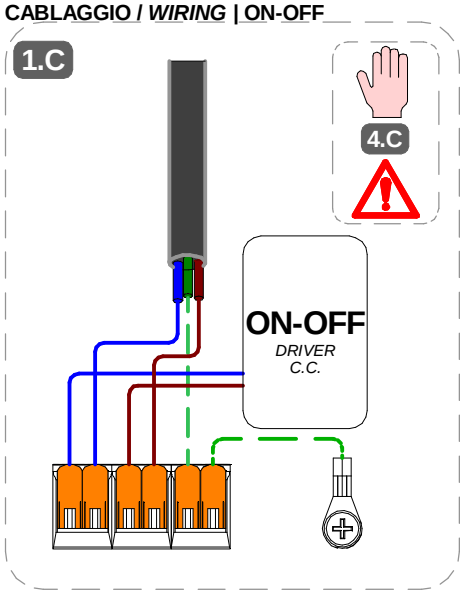

CABLAGGIO | *WIRING* | DALI2 PUSH DRIVER

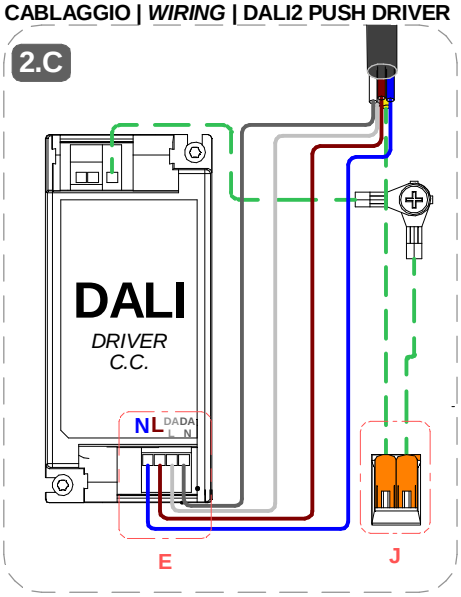

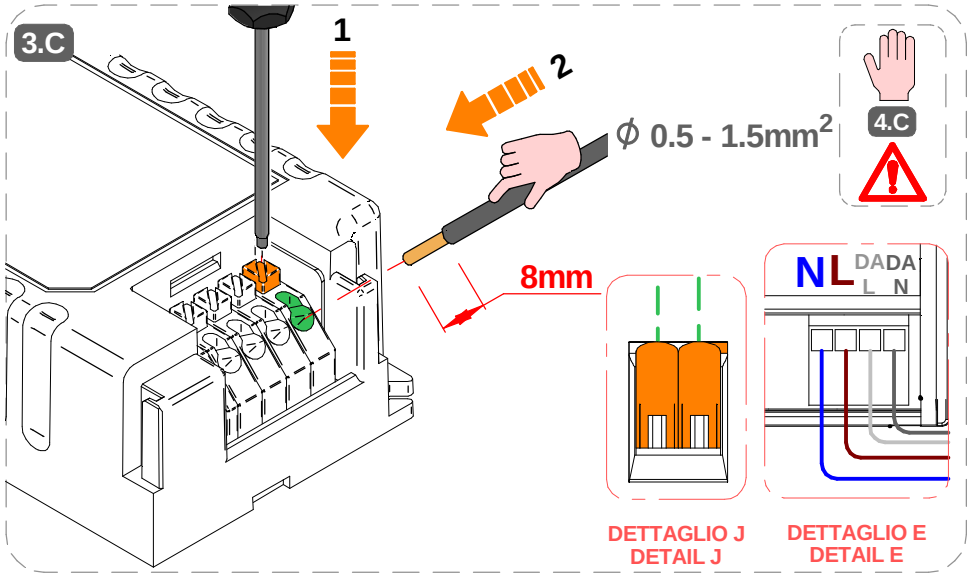

SERIE / *SERIES*: SKYPAD

BRAND: i-LèD

4.C

E' NECESSARIO SPELLARE IL CAVO PER 11mm E INSERIRLO FINO IN FONDO SENZA ARROTOLARLO

PEEL THE CABLE FOR 11mm AND INSERT IT ALL THE WAY IN WITHOUT TWISTING IT

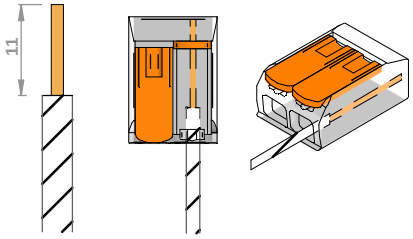

5.C

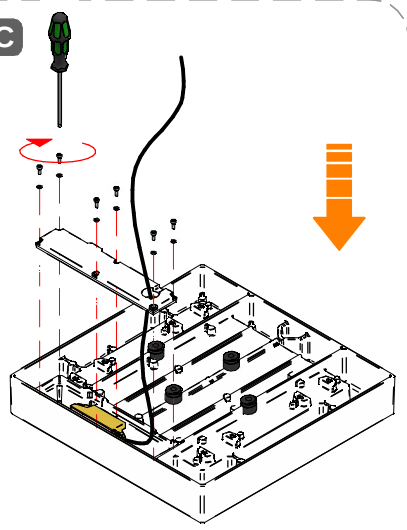

6.C

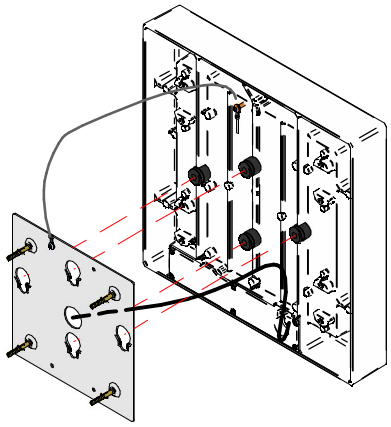

7.C

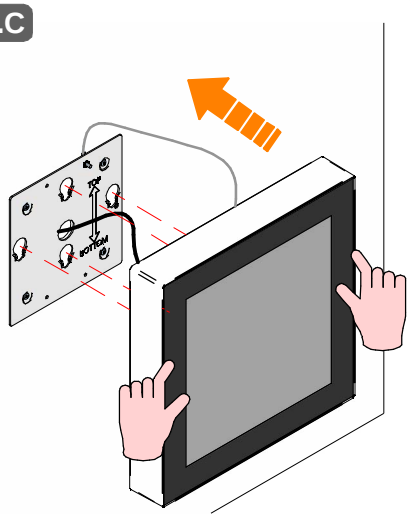

8.C

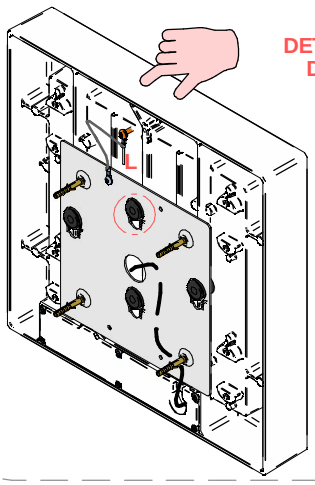

9.C

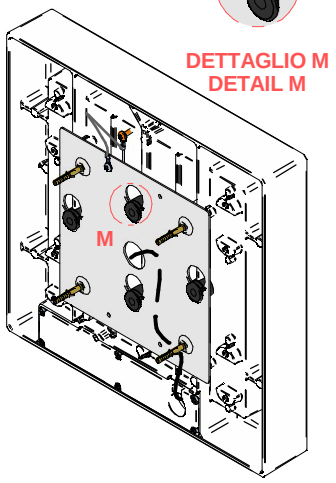

10.C

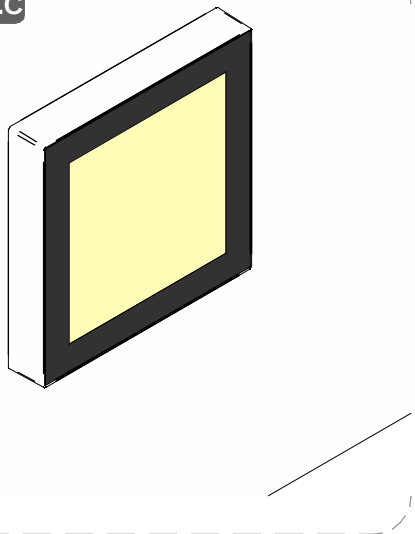

POSIZIONI AMMESSE / *ALLOWED POSITIONS*

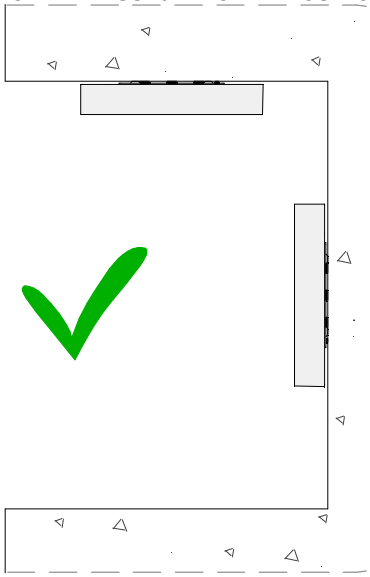

SERIE / *SERIES*: SKYPAD

BRAND: i-LèD

MARRONE / BROWN = LINEA / *LINE*
AZZURRO / LIGHT BLUE = NEUTRO / *NEUTRAL*
GIALLO-VERDE / YELLOW-GREEN = TERRA / EARTH CPC | PE

CABLAGGIO / *WIRING*

1



TUTTE LE OPERAZIONI DI COLLEGAMENTO ALLA RETE ELETTRICA DEVONO ESSERE CONDOTTE IN MANCANZA DI TENSIONE

ALL THE WIRING OPERATION MUST BE PERFORMED WITH MCB IN OFF POSITION

2



SE IL PRODOTTO E' DEFINITO IN CLASSE 1, IL CONDUTTORE DI MESSA A TERRA DI PROTEZIONE DEVE ESSERE SEMPRE COLLEGATO

IF THE FITTING IS CLASS 1 RATED, THE CPC | EARTH | PE CONDUCTOR MUST BE CONNECTED

3

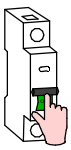

SE L'IMPIANTO E' STATO COMPLETATO ED E' IN SICUREZZA, PUO' ESSERE ALIMENTATO

WHEN THE CIRCUIT IS COMPLETED AND SAFE, MCB CAN BE SET IN ON POSITION

MCB N° MAX *DEVICES*	N° DI PRODOTTI PER MAGNETORTERMICO N° OF LIGHT FITTINGS PER MCB	CODICE *CODE*	B10	B16	B20	C10	C16	C20
		C01035	8	15	18	14	24	30
		C01064	41	66	83	66	106	133

CABLAGGIO IN PARALLELO | *PARALLEL WIRING*
TENSIONE DI RETE | *MAINS VOLTAGE*

AC

N° MAX *DEVICES* MCB

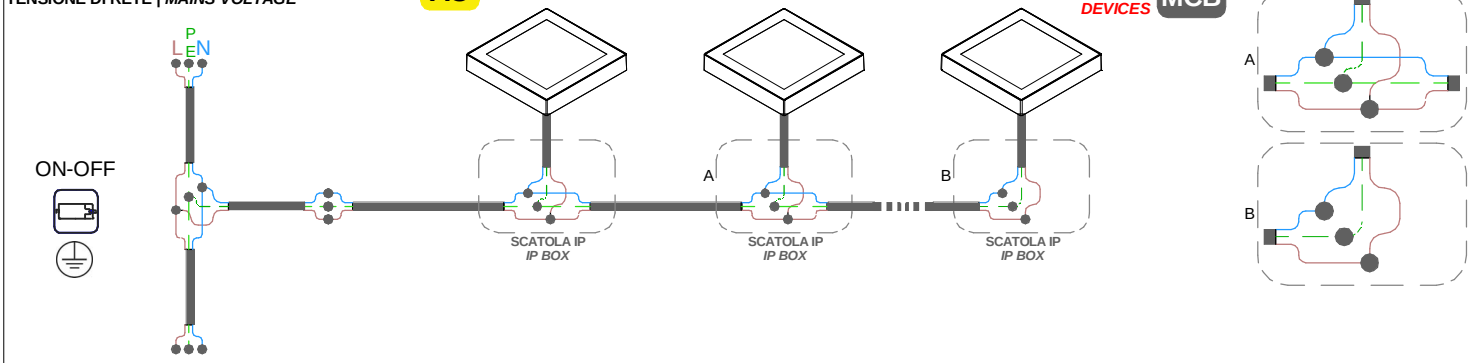

CABLAGGIO IN PARALLELO | *PARALLEL WIRING*
TENSIONE DI RETE | *MAINS VOLTAGE*

AC

N° MAX *DEVICES* MCB

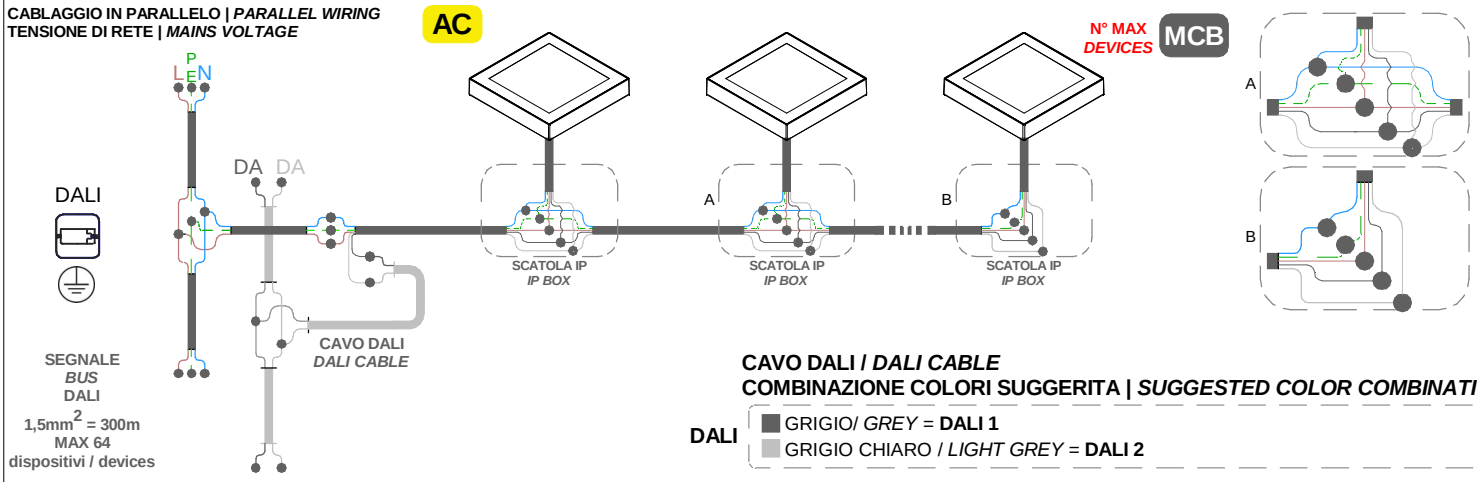

SEGNALE *BUS* DALI
1,5mm^2 = 300m
MAX 64
dispositivi / devices

CAVO DALI / *DALI CABLE*
COMBINAZIONE COLORI SUGGERITA | *SUGGESTED COLOR COMBINATION*

DALI
- GRIGIO/ *GREY* = **DALI 1**
- GRIGIO CHIARO / *LIGHT GREY* = **DALI 2**

CABLAGGIO IN PARALLELO | *PARALLEL WIRING*
TENSIONE DI RETE | *MAINS VOLTAGE*

AC

N° MAX *DEVICES* MCB

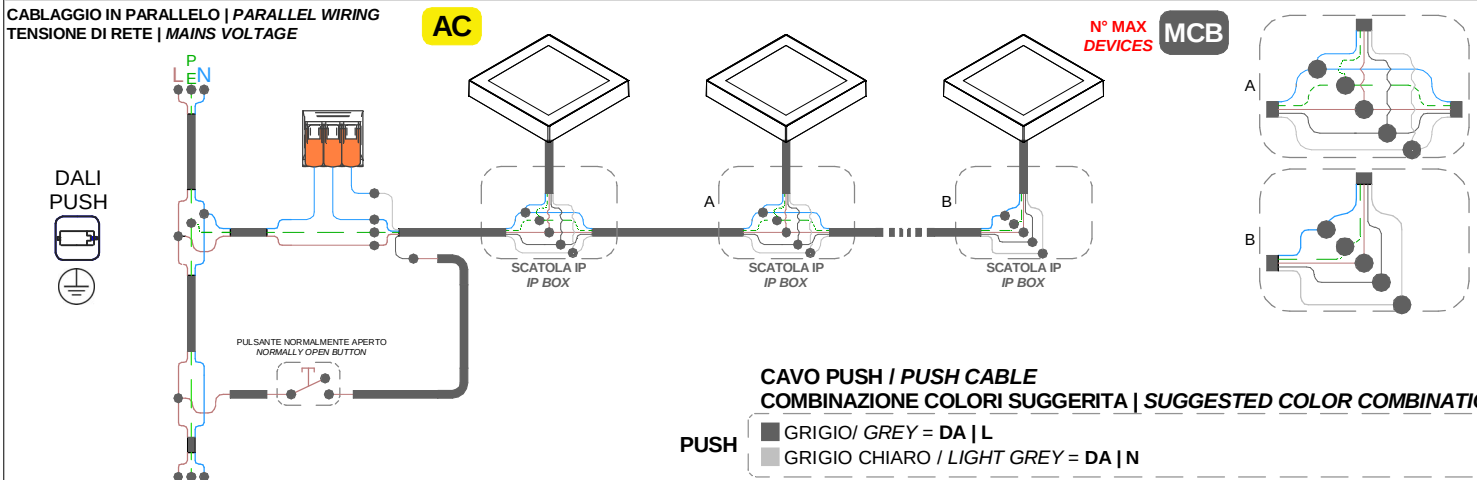

CAVO PUSH / *PUSH CABLE*
COMBINAZIONE COLORI SUGGERITA | *SUGGESTED COLOR COMBINATION*

PUSH
- GRIGIO/ *GREY* = **DA | L**
- GRIGIO CHIARO / *LIGHT GREY* = **DA | N**