TEMPLATE: THIN66 (M, M+F)

BRAND: i-LèD

IP68

THIN66
M

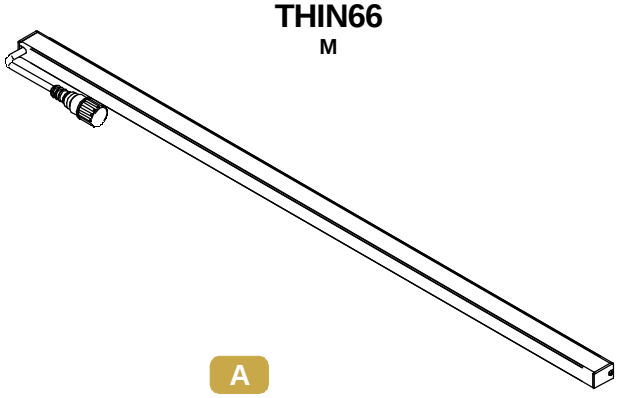

A

THIN66
M+F

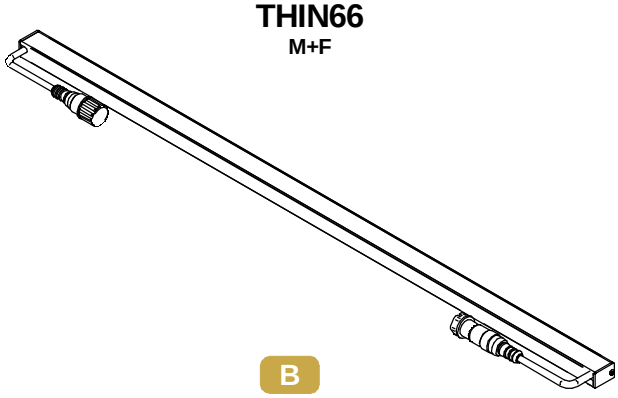

B

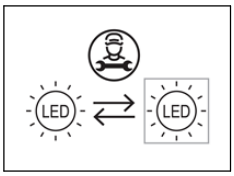

INCLUSI / *INCLUDED*

CLIP FISSAGGIO
FIXING CLIPS

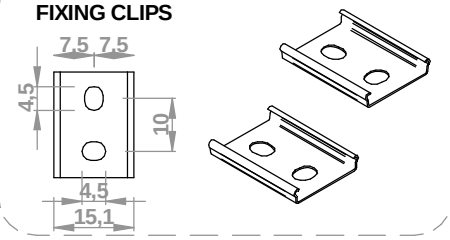

ACCESSORI NON INCLUSI / *NOT INCLUDED ACCESSORIES*

Cavi Di Alimentazione
Power Cables
24V CV



99216 | 1.5m
89190 | 5m

F. 4pin M12

Cavi Di Estensione Alim.
Power Cables Extensions



98437 | 1m
98149 | 5m
89188 | 10m

F. + M 4pin M12

DIMENSIONI / *DIMENSIONS*

CODE	Type	L [mm]
83885	A	539
83889	B	
83886	A	1039
83890	B	
83887	A	1539
83891	B	
83888	A	2039
83892	B	

A

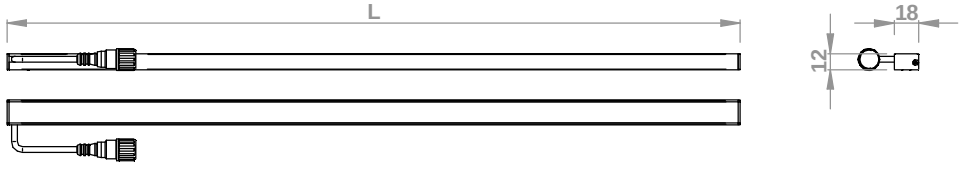

B

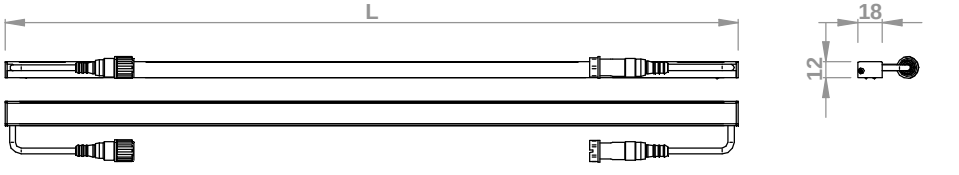

TEMPLATE: THIN66 (M, M+F)

BRAND: i-LèD

CODICI
CODES

TYPE	CODE	DIMENSIONS W x H x L [mm]	POWER DC [W]	INPUT	WEIGHT [Kg]	SAFETY CLASS	IP	IK	CRI	Energy class light Temperature color			N° Light Sources	Conn. Type
										2700	3000	4000		
THIN 66 (M)	**83885**	18 x 12 x 539	4,8	24V CV	0,16	3	66	10	80	E	E	E	1	Y
THIN 66 (M+F)	**83889**									E	E	E		
THIN 66 (M)	**83886**	18 x 12 x 1039	9,6		0,32					E	E	E		
THIN 66 (M+F)	**83890**									E	E	E		
THIN 66 (M)	**83887**	18 x 12 x 1539	14,4		0,48					E	E	E		
THIN 66 (M+F)	**83891**									E	E	E		
THIN 66 (M)	**83888**	18 x 12 x 2039	19,2		0,64					E	E	E		
THIN 66 (M+F)	**83892**									E	E	E		

A B 1

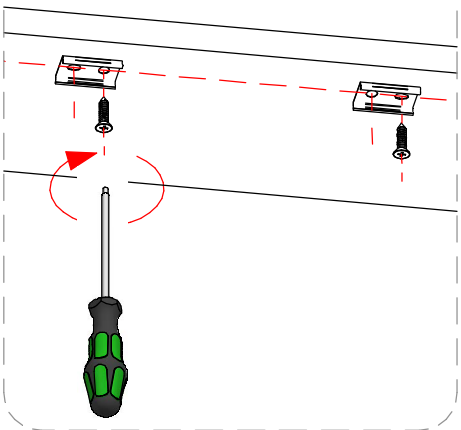

A B 2

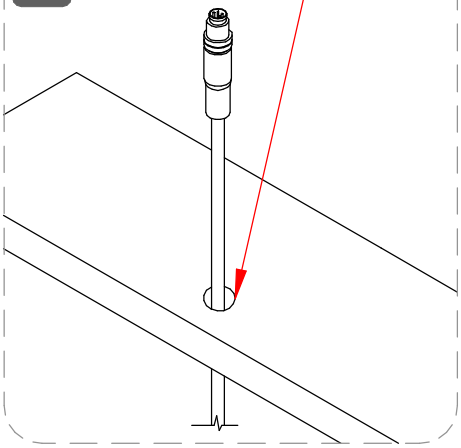

A B 3

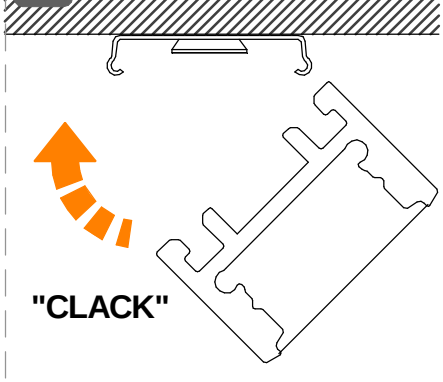

A B 4

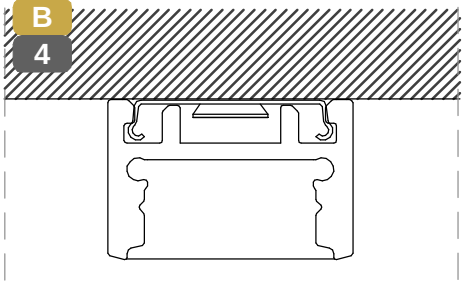

A B 5

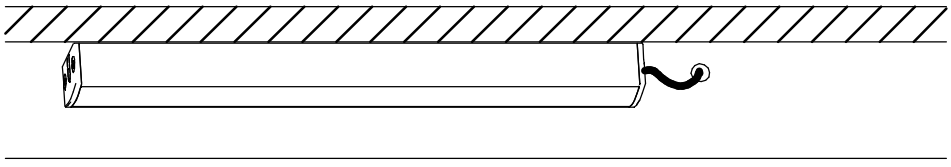

TEMPLATE: THIN66 (M, M+F)

BRAND: i-LèD

MARRONE / BROWN = LINEA / *LINE*
AZZURRO / LIGHT BLUE = NEUTRO / *NEUTRAL*
GIALLO-VERDE / YELLOW-GREEN = TERRA / EARTH CPC | PE

CABLAGGIO / *WIRING*

1

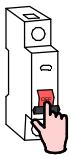

TUTTE LE OPERAZIONI DI COLLEGAMENTO ALLA RETE ELETTRICA DEVONO ESSERE CONDOTTE IN MANCANZA DI TENSIONE

ALL THE WIRING OPERATION MUST BE PERFORMED WITH MCB IN OFF POSITION

2



SE IL PRODOTTO E' DEFINITO IN CLASSE 1, IL CONDUTTORE DI MESSA A TERRA DI PROTEZIONE DEVE ESSERE SEMPRE COLLEGATO

IF THE FITTING IS CLASS 1 RATED, THE CPC | EARTH | PE CONDUCTOR MUST BE CONNECTED

3

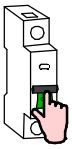

SE L'IMPIANTO E' STATO COMPLETATO ED E' IN SICUREZZA, PUO' ESSERE ALIMENTATO

WHEN THE CIRCUIT IS COMPLETED AND SAFE, MCB CAN BE SET IN ON POSITION



SE IL PRODOTTO E' DEFINITO IN CLASSE 3, IL CIRCUITO SECONDARIO A BASSA TENSIONE DEVE ESSERE COLLEGATO ALL'ALIMENTATORE PRIMA CHE QUESTO SIA SOTTO TENSIONE

IF THE FITTING IS CLASS 3 RATED, THE LOW VOLTAGE CIRCUIT MUST BE WIRED BEFORE THE POWER SUPPLY IS POWERED ON

SE IL CARICO VENISSE COLLEGATO AD ALIMENTATORE SOTTO TENSIONE, I PRODOTTI POTREBBERO DANNEGGIARSI, SUBENDO UN DANNO DA SOVRATENSIONE

IF THE LOAD IS WIRED TO AN ALREADY ON POWER SUPPLY, THE FITTINGS COULD BE DAMAGED BY VOLTAGE SURGE

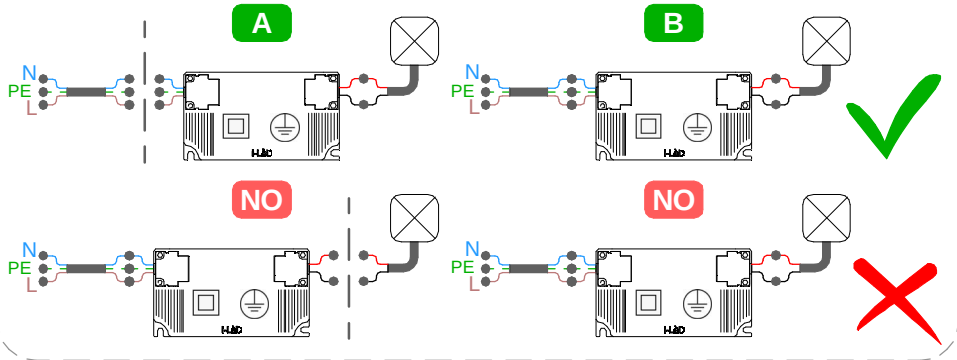

ELETTRONICA NON INCLUSA / *NOT INCLUDED ELECTRONICS*

Giant AQUALED 48W



89359 ON | OFF

REASON_150 150W



99331 ON | OFF

STORMSHIELD 120W



99722 ON | OFF

STORMSHIELD 240W



99786 ON | OFF

POWER 150W



83333 DALI 2 | PUSH

POWER 240W



C-E400002 DALI 2 | PUSH

LINEARI 24V

CABLAGGIO IN & OUT
IN & OUT WIRING

CV A

MAX CORRENTE TOTALE LINEA
MAX POWER LINE TOTAL CURRENT
4 A

ON-OFF

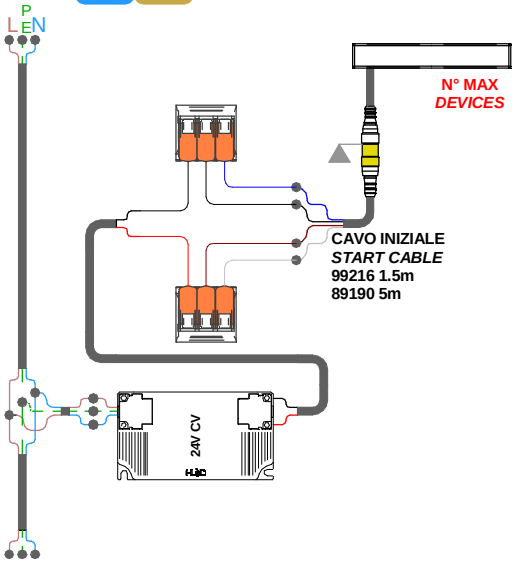

LINEARI 24V

CABLAGGIO IN & OUT
IN & OUT WIRING

CV A

MAX CORRENTE TOTALE LINEA
MAX POWER LINE TOTAL CURRENT
4 A

DALI

SEGNALE *BUS* DALI
1,5mm^2 = 300m
MAX 64 dispositivi / devices

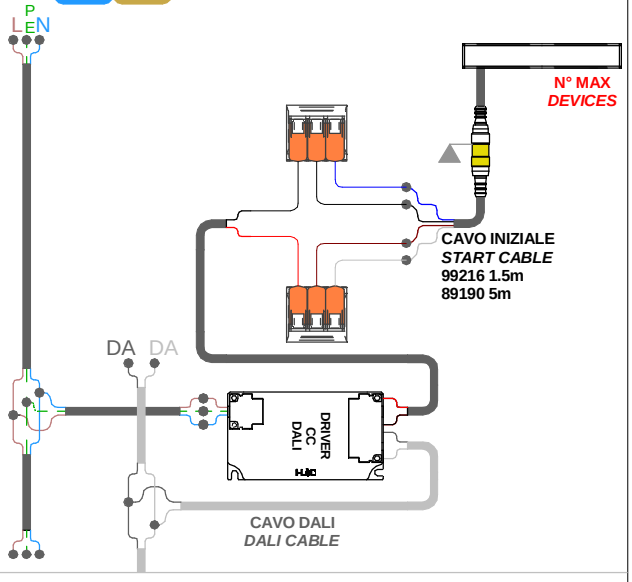

TEMPLATE: THIN66 (M, M+F)

BRAND: i-LèD

MARRONE / BROWN = LINEA / *LINE*
AZZURRO / LIGHT BLUE = NEUTRO / *NEUTRAL*
GIALLO-VERDE / YELLOW-GREEN = TERRA / EARTH CPC | PE

LINEARI 24V
CABLAGGIO IN & OUT
IN & OUT WIRING

CV B

MAX lenght 5m (cables exluded)
RIFERIRSI A TABELLA "A" | *PLEASE REFER TO THE TABLE "A"*

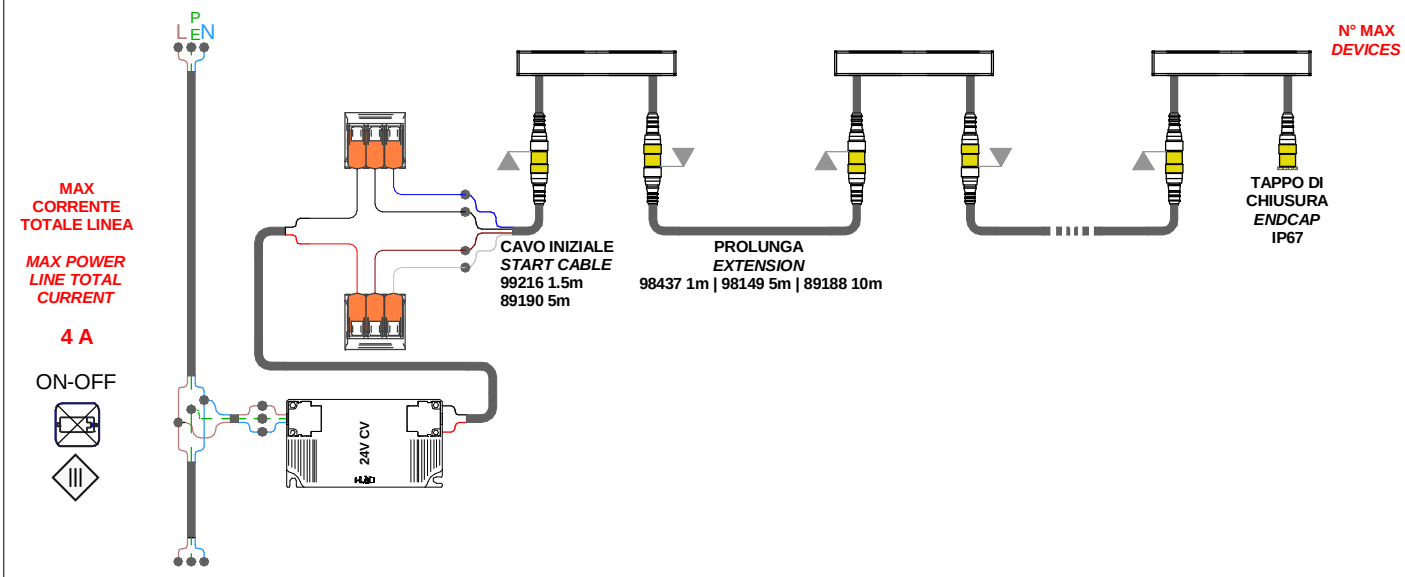

LINEARI 24V
CABLAGGIO IN & OUT
IN & OUT WIRING

CV B

MAX lenght 5m (cables exluded)
RIFERIRSI A TABELLA "A" | *PLEASE REFER TO THE TABLE "A"*

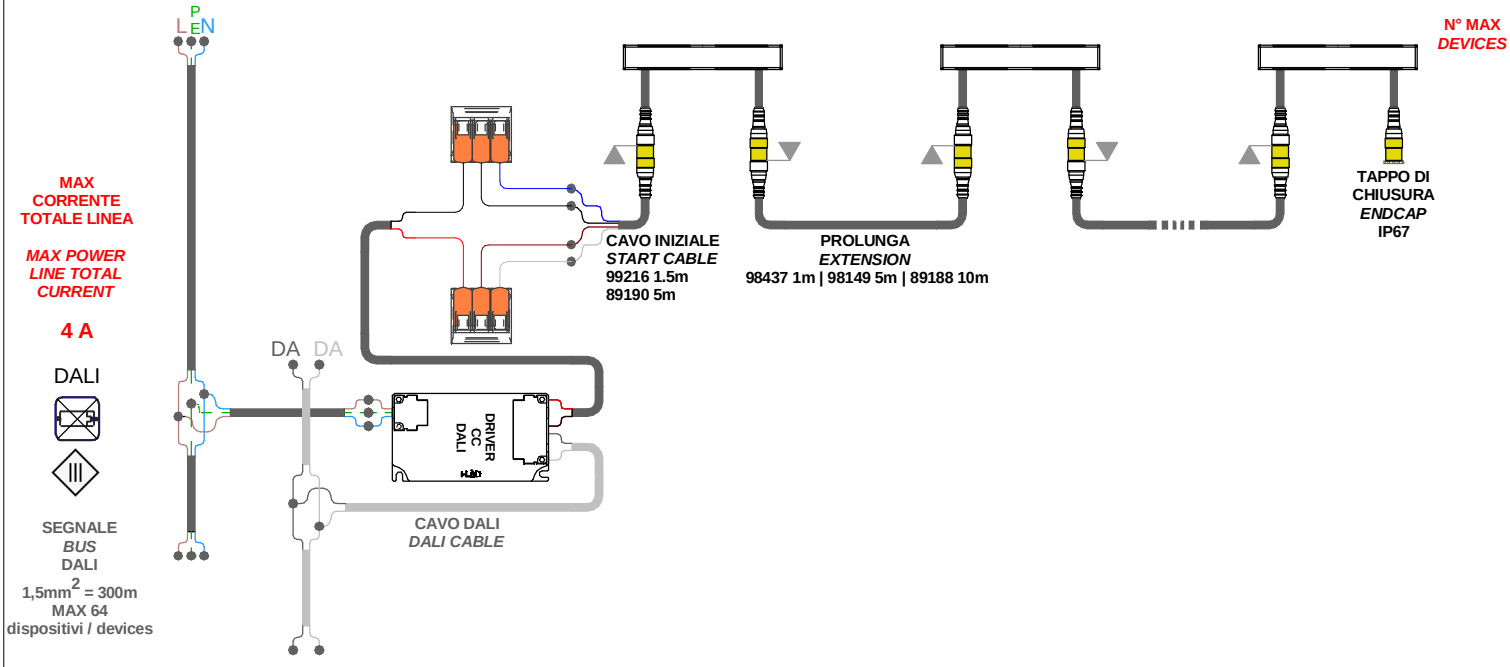

COMBINAZIONE COLORI CONDUTTORI | *CABLE COLOR CODING*

A B

FEMMINA / *FEMALE*

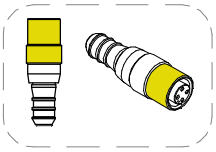

MASCHIO / *MALE*

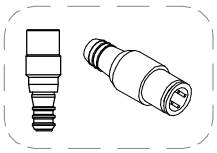

\+ BIANCO/*WHITE* = **POSITIVO + / *POSITIVE* +**
MARRONE/BROWN = **POSITIVO + / *POSITIVE* +**

\- NERO/*BLACK* = **NEGATIVO - / *NEGATIVE* -**
BLU/*BLUE* = **NEGATIVO - / *NEGATIVE* -**

TEMPLATE: THIN66 (M, M+F)

BRAND: i-LèD

TABELLA "A" / TABLE "A" — **N° MAX / *DEVICES***

MOD.	COD.	LENGTH [mm]	MAX N° ON POWER LINE	MAX LENGHT FEED CABLE [m] *	MAX N° ON 89179	MAX N° ON 89359	MAX N° ON 99331	MAX N° ON 99332	MAX N° ON 99722	MAX N° ON 83333	MAX N° ON 99786	MAX N° ON C-E400002
THIN66	83885	539	1	3	4	8	25	25	20	25	45	45
	83889	539	10									
	83886	1039	1		2	4	12	12	10	12	20	20
	83890	1039	5									
	83887	1539	1		1	2	8	8	6	8	15	15
	83891	1539	3									
	83888	2039	1				6	6	5	6	10	10
	83892	2039	2									

* Utilizzando i cavi consigliati ed accessori | *When using the recommended cables supplied as accessories*

Per lunghezze massime dei cavi effettive,fare riferimento a support@linealight.com
* Maximum distance between LED driver and last device at full load.
For effective maximum cable lengths,please refer to support@linealight.com

TIPO DI CONNESSIONE
TYPE OF CONNECTION

X: Se il cavo flessibile esterno di questo apparecchio è danneggiato, deve essere sostituito da un cavo speciale, disponibile esclusivamente presso il fabbricante, o il suo servizio di assistenza.
X: If the external flexible cable of this appliance is dameged, it must be replaced with a special cable, which is only avaible from the manufacturer or its service department.

Y: Se il cavo flessibile esterno di questo apparecchio è danneggiato, deve essere sostituito esclusivamente dal fabbricante, dal suo servizio di assistenza o da personale qualificato equivalente, al fine di evitare pericoli.
Y: If the external flexible cable of this appliance is dameged, it must only be replaced by the manufacturer, its service department or equivalent qualified personell in order to avoid danger.

Z: Il cavo flessibile esterno di questo apparecchio non può essere sostituito; se il cavo è danneggiato l'apparecchio deve essere distrutto.
Z: The external flexible cable fo this appliance cannot be replaced; if the cable is dameged, the appliance must be destroyed.

SI PREGA SEGUIRE LE BUONE PRATICHE DI DIMENSIONAMENTO E SEZIONAMENTO DELL'IMPIANTO ELETTRICO, TENENDO PRESENTE: LE CARATTERISTICHE DELL' INTERRUTTORE DIFFERENZIALE ED IL NUMERO DI ARTICOLI COLLEGATI ALLA LINEA ELETTRICA; QUESTO PER AGEVOLARE L'IDENFICAZIONE DI EVENTUALI ANOMALIE SULLA LINEA ELETTRICA

PLEASE FOLLOW THE BEST PRACTICES IN ELECTRICAL SYSTEM DESIGN, PAING ATTENTION TO THE RCCB SWITCH CHARACTERISTICSAND THE NUMBER OF FITTINGS CONNECTED TO THE ELETRICAL LINE; THIS HELPS TO INDETIFY POSSIBLE ANOMALIES ON THE ELETRICAL LINE

CV

TENSIONE COSTANTE
MAX. DISTANZA TRA DRIVER ED ULTIMO PRODOTTO | SEZIONE CAVO
CONSTANT VOLTAGE
DRIVER TO LAST LIGHT FITTING MAX DISTANCE | WIRE SECTION

SEZIONE *SECTION* [mm2]	0,5	1	1,5	2,5
LUNGHEZZA *LENGHT* [m]	15	30	45	75

* Distanza massima dal driver all'ultimo articolo della linea a massimo carico.
Per lunghezze massime dei cavi effettive,fare riferimento a support@linealight.com
** Maximum distance between LED driver and last device at full load.*
For effective maximum cable lengths,please refer to