linea light group	**ISTRUZIONI DI MONTAGGIO** ***MOUNTING INSTRUCTIONS***	**REVISIONE N°.** ***REVISION N°.***	**DATA**	**LED-FGI583**
		Rev. 2	**1/28/2026**	

SERIE | *SERIES*: ARCHICOVE

BRAND: i-LèD

IP40 IK08

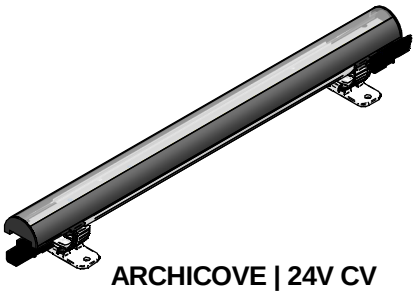

ARCHICOVE | 24V CV

A

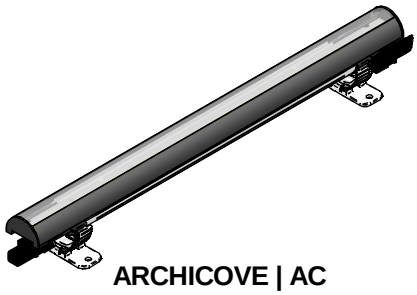

ARCHICOVE | AC

B

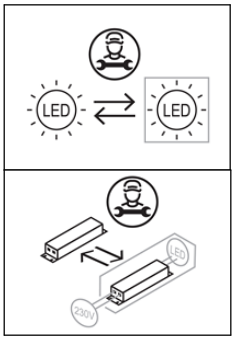

CODICI
CODES

CODE	*L [mm]*	*POWER*	*INPUT*	*WEIGHT [Kg]*	*SAFETY CLASS*	*IP*	*IK*	*CRI*	*Energy class light source Temperature color LED*			*N° Light Sources*
									2700	*3000*	*4000*	
94110	342	9W DC	24 V CV	0,19	3	40	8	80	E	E	E	1
94115	1022	32W DC		0,4	3				E	E	E	3
92023	342	10W AC	220-240 V AC	0,2	2				E	E	E	1
92025	1022	35W AC		0,5	2				E	E	E	3

DIMENSIONI / *DIMENSIONS*

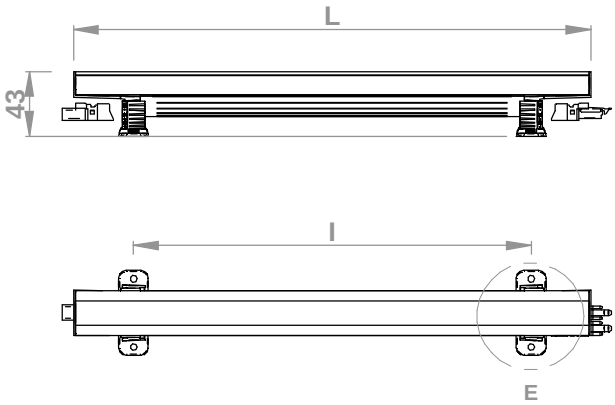

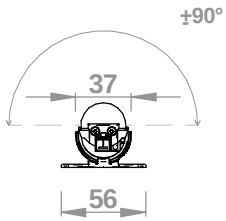

CODE	*L [mm]*	*l [mm]*
94110	342	263
94115	1022	943
92023	342	263
92025	1022	943

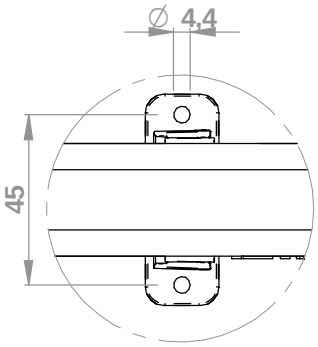

DETTAGLIO E
DETAIL E

ACCESSORI NON INCLUSI / *NOT INCLUDED ACCESSORIES*

VITI, TASSELLI
SCREWS, ANCHORS

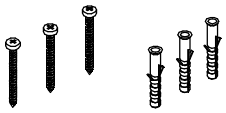

ALIMENTAZIONE 24V CV
POWER IN 24 V CV

98879 250mm | 2x1.5mm^2

PROLUNGA 24V CV
EXTENTION CABLE 24 V CV

98878 1000mm | 2x1.5mm^2

ALIMENTAZIONE 190-250V AC
POWER IN 190-250V AC

98713 250mm | 2x1.5mm^2

PROLUNGA 190-250V AC
EXTENTION CABLE 190-230V AC

98716 1000mm | 2x1.5mm^2

SERIE | *SERIES*: ARCHICOVE

BRAND: i-LèD

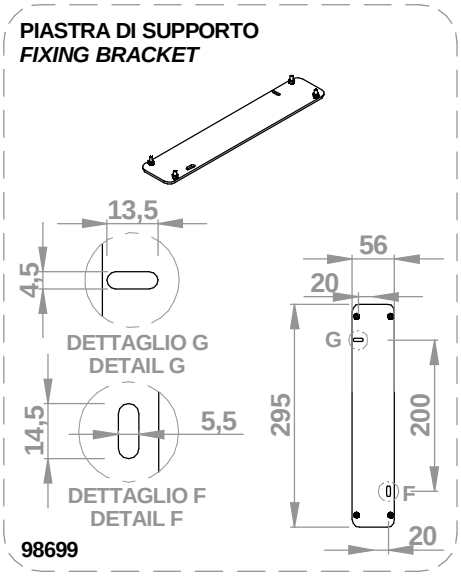

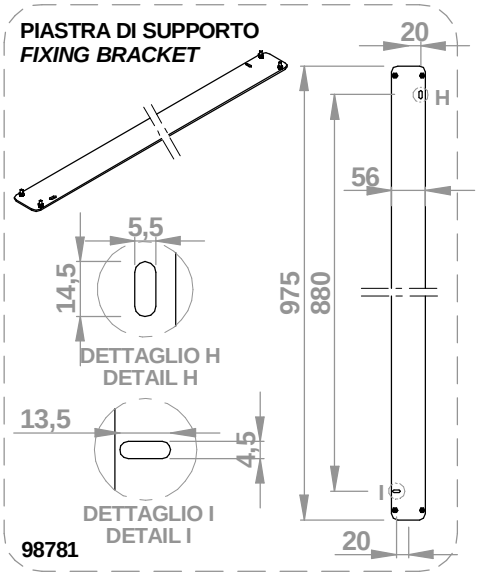

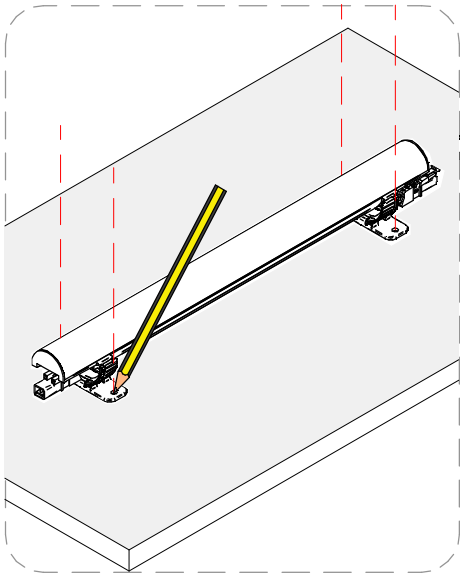

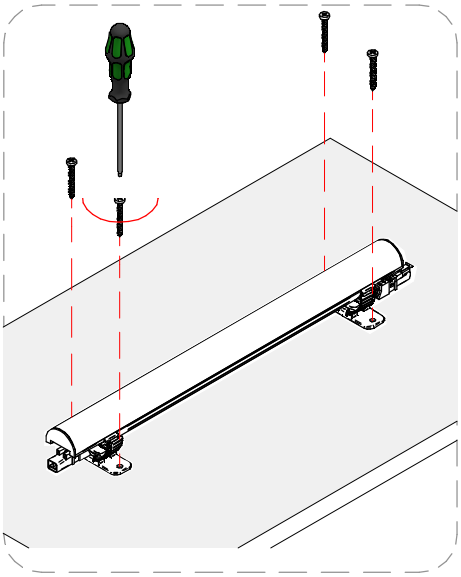

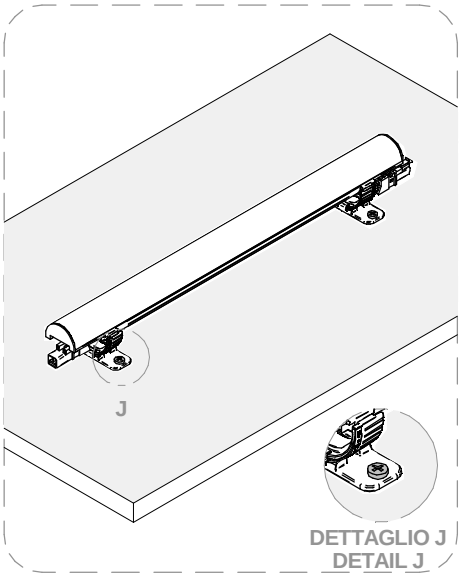

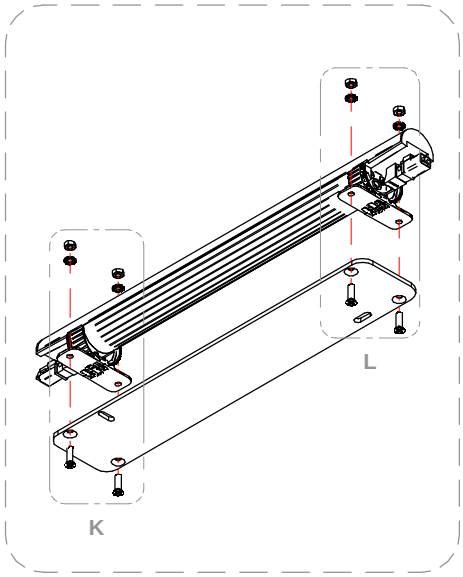

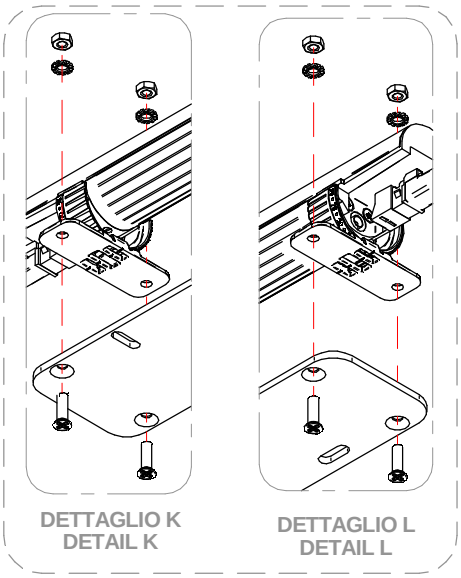

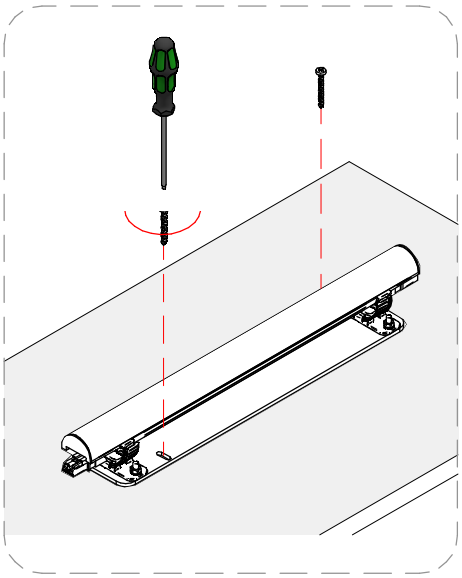

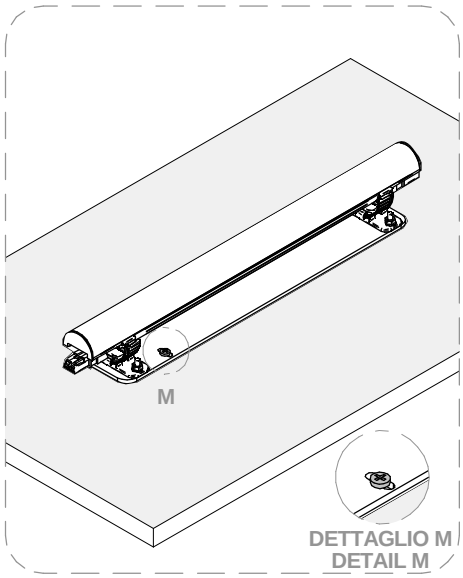

SERIE | *SERIES*: ARCHICOVE

BRAND: i-LèD

MARRONE / BROWN = LINEA / *LINE*
AZZURRO / LIGHT BLUE = NEUTRO / *NEUTRAL*
GIALLO-VERDE / YELLOW-GREEN = TERRA / EARTH CPC | PE

CABLAGGIO / *WIRING*

1

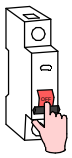

TUTTE LE OPERAZIONI DI COLLEGAMENTO ALLA RETE ELETTRICA DEVONO ESSERE CONDOTTE IN MANCANZA DI TENSIONE

ALL THE WIRING OPERATION MUST BE PERFORMED WITH MCB IN OFF POSITION

2

SE IL PRODOTTO E' DEFINITO IN CLASSE 1, IL CONDUTTORE DI MESSA A TERRA DI PROTEZIONE DEVE ESSERE SEMPRE COLLEGATO

IF THE FITTING IS CLASS 1 RATED, THE CPC | EARTH | PE CONDUCTOR MUST BE CONNECTED

3

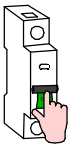

SE L'IMPIANTO E' STATO COMPLETATO ED E' IN SICUREZZA, PUO' ESSERE ALIMENTATO

WHEN THE CIRCUIT IS COMPLETED AND SAFE, MCB CAN BE SET IN ON POSITION

SE IL PRODOTTO E' DEFINITO IN CLASSE 3, IL CIRCUITO SECONDARIO A BASSA TENSIONE DEVE ESSERE COLLEGATO ALL'ALIMENTATORE PRIMA CHE QUESTO SIA SOTTO TENSIONE

IF THE FITTING IS CLASS 3 RATED, THE LOW VOLTAGE CIRCUIT MUST BE WIRED BEFORE THE POWER SUPPLY IS POWERED ON

SE IL CARICO VENISSE COLLEGATO AD ALIMENTATORE SOTTO TENSIONE, I PRODOTTI POTREBBERO DANNEGGIARSI, SUBENDO UN DANNO DA SOVRATENSIONE

IF THE LOAD IS WIRED TO AN ALREADY ON POWER SUPPLY, THE FITTINGS COULD BE DAMAGED BY VOLTAGE SURGE

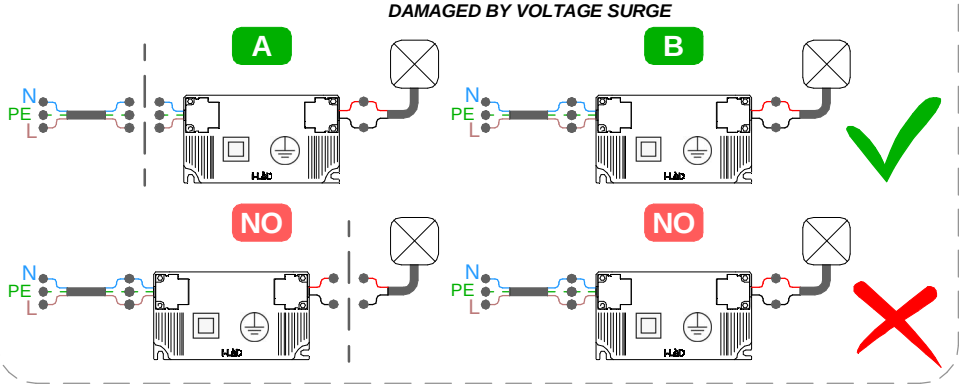

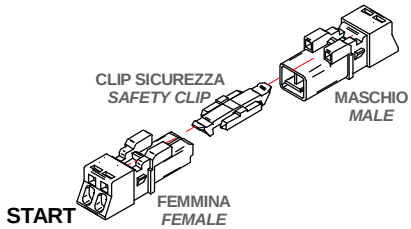

CABLAGGIO IN PARALLELO | *PARALLEL WIRING*
TENSIONE DI RETE | *MAINS VOLTAGE* **AC**

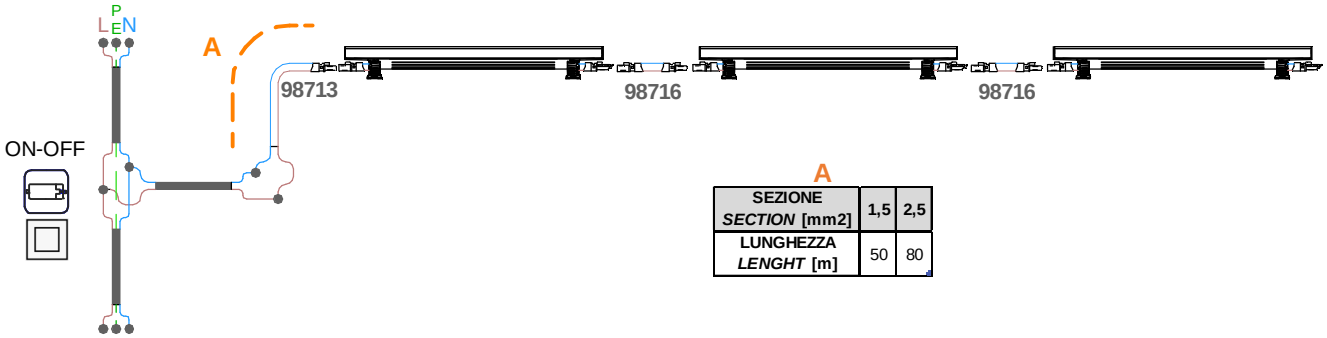

	N° MAX 92023	N° MAX 92025
	55	18

A

SEZIONE *SECTION* [mm2]	1,5	2,5
LUNGHEZZA *LENGHT* [m]	50	80

CABLAGGIO IN PARALLELO | TENSIONE COSTANTE
PARALLEL WIRING | CONSTANT VOLTAGE **CV**

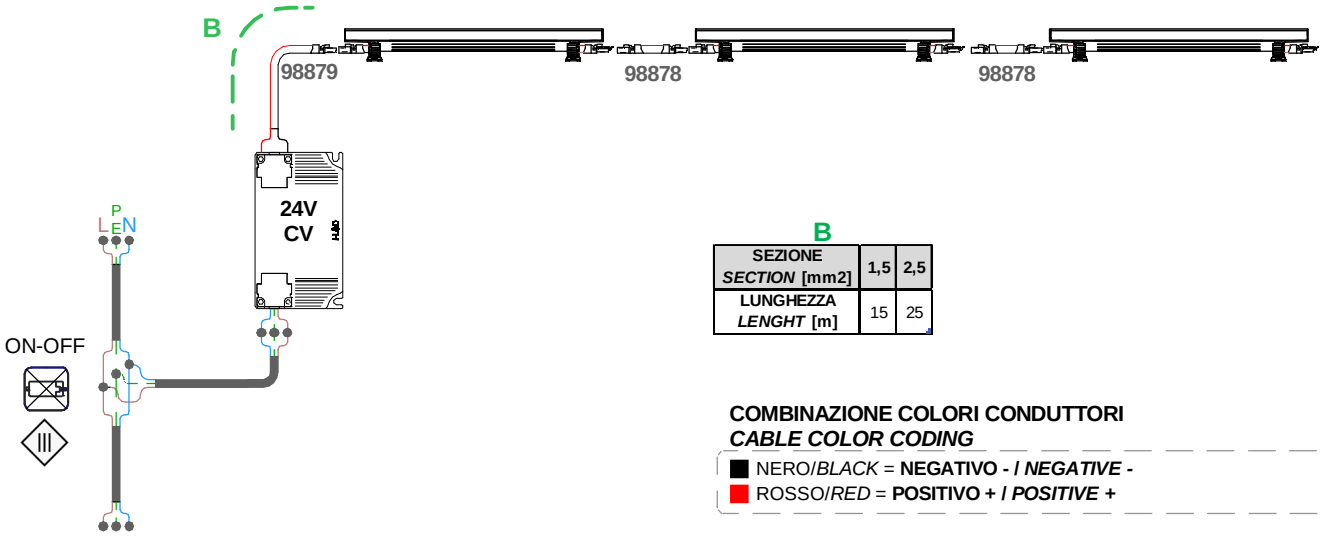

	N° MAX 94110	N° MAX 94115
	16	5

B

SEZIONE *SECTION* [mm2]	1,5	2,5
LUNGHEZZA *LENGHT* [m]	15	25

COMBINAZIONE COLORI CONDUTTORI
CABLE COLOR CODING

- NERO/*BLACK* = **NEGATIVO - / *NEGATIVE* -**
- ROSSO/*RED* = **POSITIVO + / *POSITIVE* +**