Sedi operative:

Via Liguria, 52 - 37060 Lugagnano di Sona (VR)
Tel. +39 045 6230 855 / 045 989477 - Fax +39 045 8510550
info@italweberelettra.it - www.italweberelettra.it

Via Per Inveruno, 103 - 20020 Busto Garolfo (MI)
Tel. +39 0331 537508 - Fax +39 0331 537504
info@italweberelettra.it - www.italweberelettra.it

TRASFORMATORE DI ISOLAMENTO A SECCO

TRASFORMATORE MONOFASE ISOLAMENTO			COD CBM001K0CC04	
POTENZA	**VA**	1000		
Tensione Primaria	V	0-230-400	**DATI TECNICI DEI MATERIALI**	
Frequenza	Hz	50/60	LAMIERINO MAGNETICO	1,5 W/KG
Tensione secondaria	V	12/0/12	Cartoccio in Nylon caricato Fibra vetro	CL. F
Potenza secondaria	VA		Filo smaltato Gardo 1-2	CL. H
Tensione secondaria	V		Nastro e carta isolante DMD	CL. F
Potenza secondaria	VA		Vernice isolante VA 160	CL. H
Tensione secondaria	V		Morsetti in Poliamide autoestinguente	
Potenza secondaria	VA			
Protetto cto.cto	Tipo	NO		
Raffreddamento	Tipo	AN	**CARATTERISTICHE**	
Avvolgimenti	Tipo	Impregnati	TENSIONE DI ISOLAMENTO	
Materiale avvolgimenti	Tipo	CU	TRA AVVOLGIMENTI	5000V
Installazione	Tipo	Interno	TRA AVV. E MASSA	2500V
Classe d'isolamento	Tipo	F		
Classe di sovratemperatura	Tipo	F	GRADO DI PROTEZIONE	IP00
Temperatura ambiente	°C	50		
Larghezza	mm	153		
Profondità	mm	158	**NORMATIVE APPLICATA**	
Altezza	mm	137	EN61558-1 EN61558-2-4	
Fissaggio X	mm	125	CEI 96/7	
Fissaggio Y	mm	135		
Peso	Kg	11,3		

DIMENSIONI

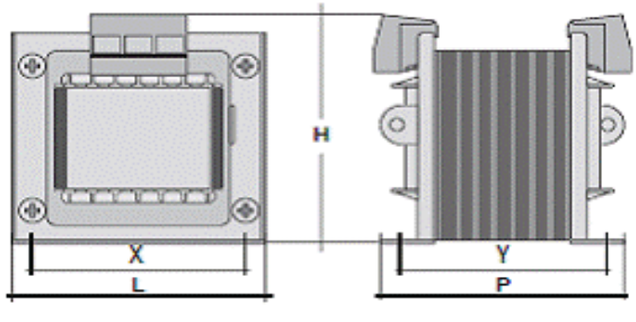

N.B.: Dimensioni e dati elettrici sono indicativi
Tolleranze sui valori secondo Norme CEI in vigore